RECAMBIOS
MSP-250-2C
9/06/2008

COD. 148111320000

N.	CODIGO	DENOMINACION	CANTIDAD
1	6003010326	DESAG COMPL 3/4 GRIS+TUERCA	1
2	6003010262	TAPON DESAGÜE DE 3/4 CIEGO	1
3	6003010327	JUNTA GOMA DESAGÜE 3/4	1
4	M181010395	ENCIM.MSP-250 TAPET.ZAMAK	1
5	M109170859	PROTECT.TRASER.MSP20-25-30 2006	1
6	6033090086	JUEGO TAPETAS ENCIM.ZAMAK	1
7	M109050266	SOPOR.SUP.PUERTAS MSP-200 2006	1
8	6007050017	PATA REGULAB ARM GASTRO	6
9	6025050010	TORN 4.8x25 ZINC DIN 7981	24
10	M169010088	PUERTA MSP/MSN 2006 AP.IZDA	3
11	6045010115	BURLETE 460X580 UR-260 MSP2006	3
12	6003010136	CAJA ALOJAMIENTO MUELLE GRIS	3
13	6033010100	BIS.TRS1D DOBL MUELLE DV-2608	3
14	M169090003	JGO.BISAG.APERT.IZDA MSP COMPLETO	3
15	M177010059	REJILL.CUAD.MANDOS MSP-2006	1
16	M109050532	PROTECC.INST.ELECT.FAGOR 2006	1
17	6033090090	SOPORTE ZAMAK GIRO REJILLA	1
18	6033090064	EJE30x10VARIL INOX ROSC.INT M6	4
19	M177010065	CHAP.CUAD.MAND.FAG.2006	1
20	6023010408	PEG.CUAD.FAGOR REFR.347,5X60	1
21	M173010073	UD.COND.MSP250,300,225 CAJ 2006	1
22	6021010142	COMPR.NL11MF 220V R134a 50HZ	1
23	6029020003	CONDENSADOR 9x3	1
24	6021050002	VENTILADOR 10W PATA PALA 220V	1
25	6021310003	VALVULA OBUS COMPLETA RF.HB-1S	1
26	6047010003	FILTRO DESHIDRAT.40GR 1/4X1/4	1
27	M107010037	SERP.EV.AUTOM.1/4 PINT.150,200	1
28	6003010023	BANDEJA EVAPORACION AUTOMÁTICA	1
29	M109250127	OMEGA COND.9X2-REJ.MESAS-ARMAR	1
30	M177130026	CUAD ELEC.BAJOS FRIO FAG 2006	1
31	6021130001	INT.BIP.AMB.O/I CONTAC.REFORZ.	1

32	6021350018	TERMOS REFRI CAREL PYCO1RN515	1
33	6021410028	INST.ELE.MESA REF.CARE FAG2006	1
34	M171010064	UD.EVAPORAT.MSP-250,300 2006	1
35	6029010090	BAT.8T3R330A4S MFP2006 PINT.	1
36	M109050033	PROT SONDA 175x49	1
37	6003010181	REJ.RESP.GRUPO 387X280POLICARB	1
38	M109170829	BASE PATAS MSP/FMP/MMC NUEVA	2
39	6003010033	DESA.1/2 PULG.CUELL CORT+TUERC	1
40	6003010377	SOPORT.PARRILA 3NIVELES	12
41	6027010079	PARRIL.405X460 EXTREM.MSP2006	1
42	M171010065	GAVET+REJILL+VENTILAD MSP-2006	1
43	6021050001	VENTIL.EVAPOR.5W ARO/TIRO FORZ 34°	1
44	6003010035	REJILLA PROTECCION VENTILADOR	1
45	6033010098	SOP.BISAG.DV2607 INF IZQ.	3
46	6025090027	TORN M6X10 INOX EXAGONAL	7
47	6025050073	TORN.4.8X32 INOX DIN 7982	9
48	6003010417	TUBO DESAG.BUFLEX D.INT=17MM	1
49	6027010078	PARRIL.405X525 CENTRO MSP2006	2
50	M190170860	PROT.TRAS.ENC.MSP-250,2006	1
51	M109050269	SOP. SUP. PUERT.MSP-250 2006	1
52	6003010068	PISACABLES DE 90º	1
53	6021390006	MANG 3X1X2500 BL. SCHUKO 3T	1
54	M109050277	CREMALLERA MARCO MSP/MFP CAJ.	2
55	M109050278	CREMALL. IZDA. RESP. MSP CAJ	2
56	M169120097	CAJON MSP 1/2	2
57	6045010118	BURLETE 460x265 CAJON 1/2	2
58	6033050007	GUIA DE ACERO L450 (JUEGO)	2

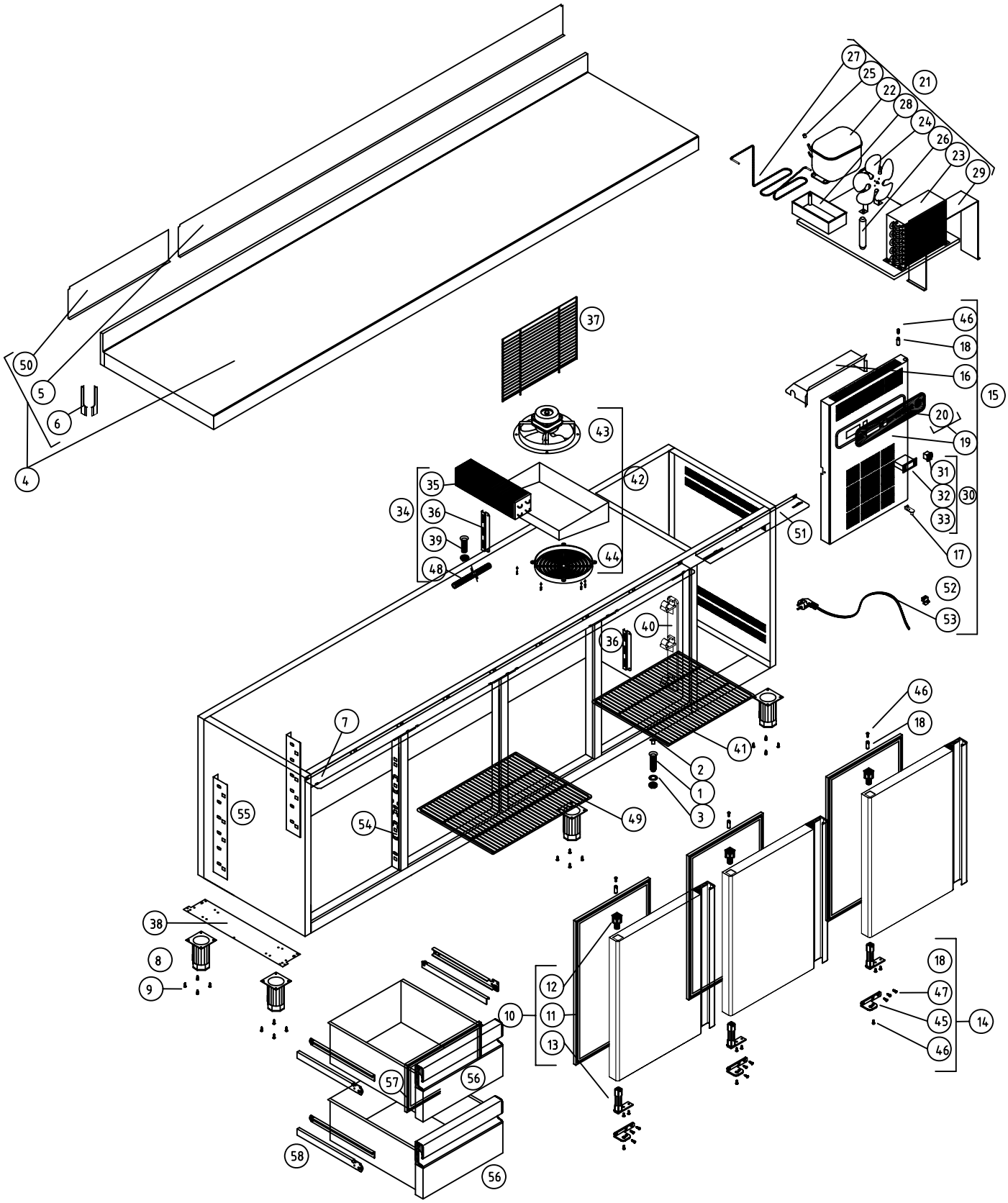

M1 MESAS SNACK														COD.	148111320000	
COTAS SIN TOLERANCIA DIN 7168-f					Material:									SUSTITUYE A:	.	
ANGULAR	GRADO TOLERANCIA	FINO	MEDIO	GRUESO	Acabado:									SUSTITUIDO POR:	.	
	HASTA 10 mm	±1°		±1° 30'	COMÚN A	MODELO	Ud.	MODELO	Ud.	MODELO	Ud.	MODELO	Ud.	MODELO		
	MAS DE 10 A 50 mm	±30'		±50'		MSP-250-2C	1									
	MAS DE 50 A 120 mm	±20'		±25'												
	MAS DE 120 A 400 mm	±10'		±15'												
	MAS DE 400 mm	±5'		±10'												
LINEAL	GRADO TOLERANCIA	FINO	MEDIO	GRUESO												
	HASTA 3 mm	±0,05	±0,10	±0,15												
	MAS DE 3 A 6 mm	±0,05	±0,10	±0,20												
	MAS DE 6 A 30 mm	±0,10	±0,20	±0,50												
	MAS DE 30 A 120 mm	±0,15	±0,30	±0,80												
	MAS DE 120 A 400 mm	±0,20	±0,50	±1,20												
	MAS DE 400 A 1000 mm	±0,30	±0,80	±2,00												
	MAS DE 1000 A 2000 mm	±0,50	±1,20	±3,00												

A4	Nombre	Fecha	FAGOR
Dibujado	JJVM	9/06/2008	F A G O F R I
Modificado	.	.	
Escala 1:25	RECAMBIOS MSP-250-2C		Código máquina: