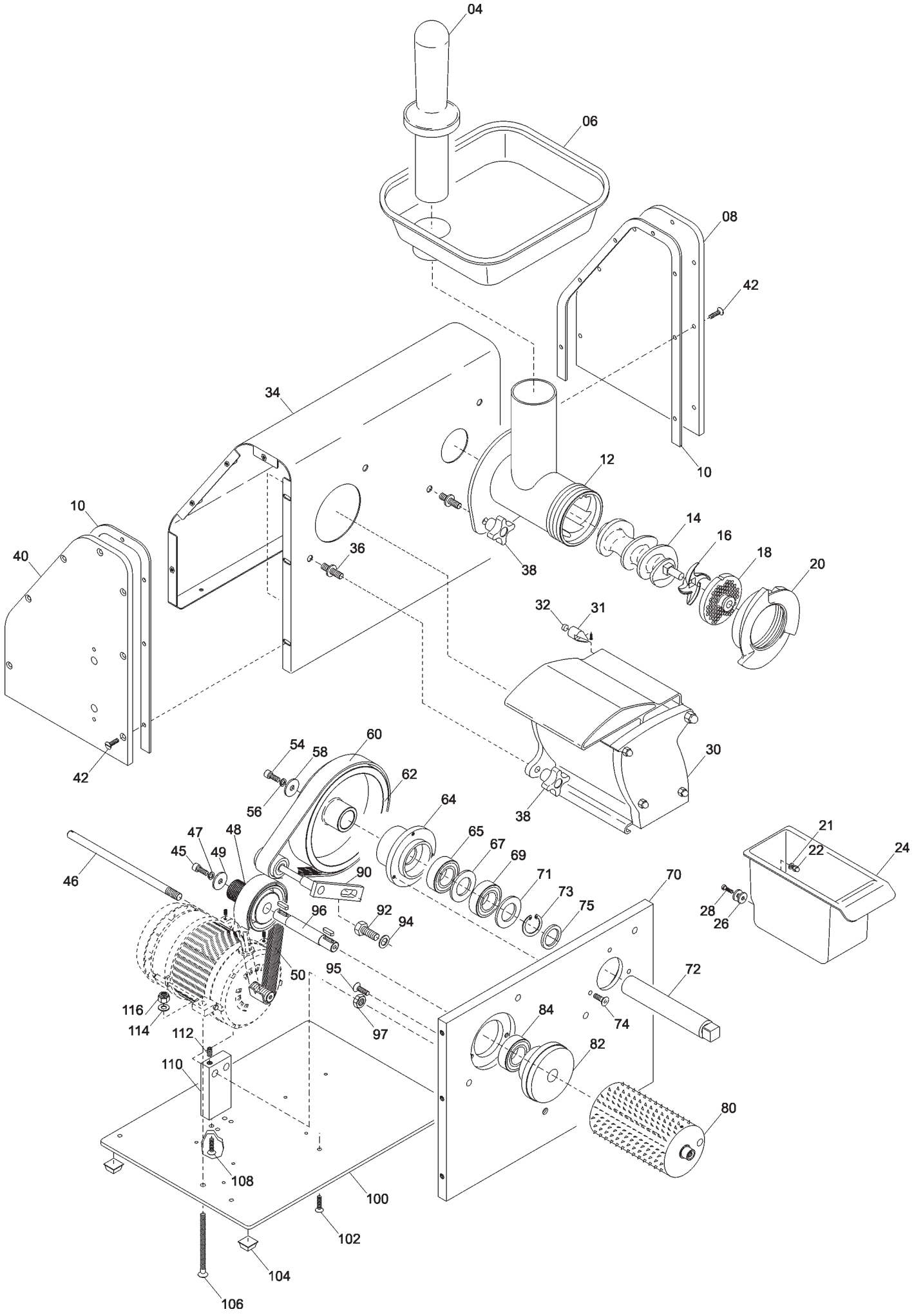
04
06
08
42
34
10
12
14
16
18
20
10
40
36
38
32
31
30
42
54
58
60
62
56
64
38
21
22
24
47
48
45
49
65
67
69
71
73
75
70
46
90
96
92
94
28
26
50
95
72
116
114
112
97
84
74
82
110
80
108
100
102
104
106

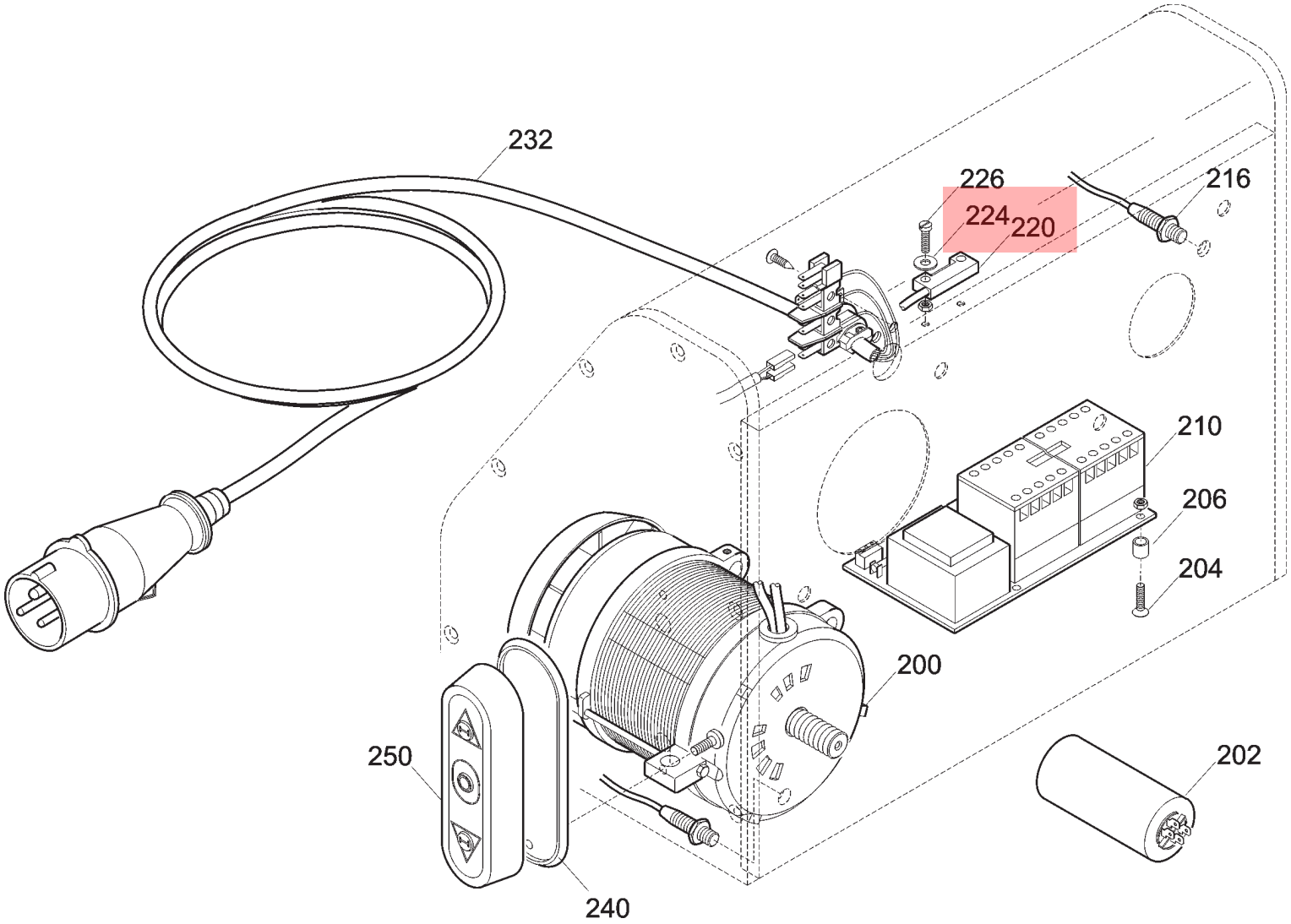
232
226
224
220
216
210
206
204
200
250
202
240

TC / IP

fino al / until 05/2007

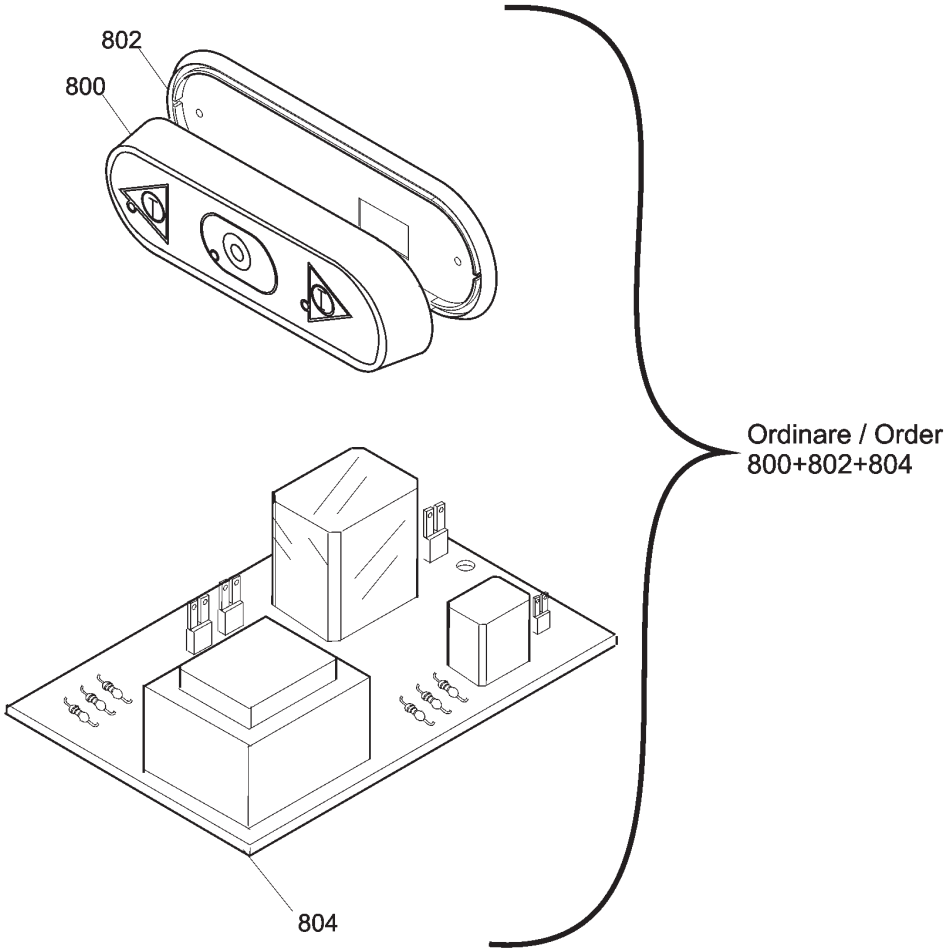

dal / from 06/2007

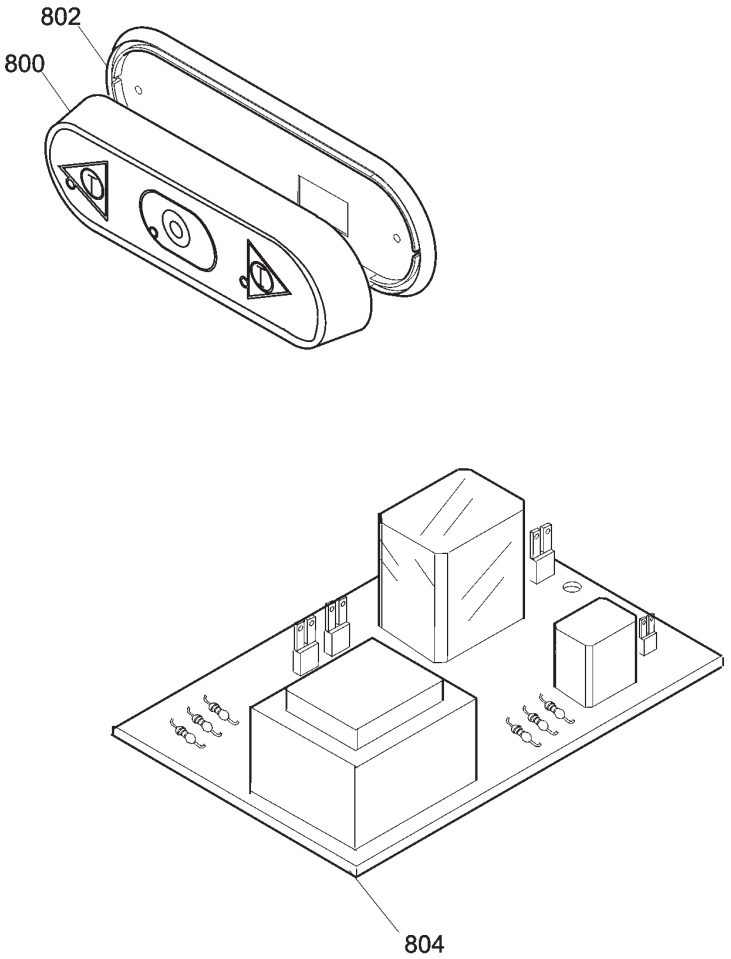

Pulsantiera TCG 12 MAGNUM CE TAV. UNICA

Riferir	Nome prodotto	Codice
800	CORPO PULSANTI.INVERSIONE TAGL.	LF1033021
802	GUARNIZIONE PULSANT.NEUTRA TONDA	19563034
804	SCHEDA INVERSIONE TC-ME R3 EQ.	LF1033031
804	SCHEDA INVERSIONE TC-ME R3 EQ.	LF1033031
4	PESTELLO MGN	IV4020505
6	TRAMOGGIA INOX MGN	IV2270500
8	TAPPO PLEX BLU LATO TC MGN	IV4230500
8	TRAMOGGIA INOX MGN	IV2270500
10	GUARNIZIONE GOMMA PROF.D MGN	IV4000505
12	CORPO BOCCA TC LUCIDO MGN	IV2540500L
14	ELICA BOCCA TC 12 INOX LUC.MGN	IV2520505L
20	GHIERA TCG 12 MAGNUM CINGHIA	IV2540510L
24	VASCA GF TERMOFORMATO MGN	IV4020500
26	MAGNETE NEODINIO 15 X 2 MGN	IV5820520
30	ASSIEME BOCCA GF MGN	IV980510
31	SUPPORTO MAGNETE LEVA GF MGN	IV4000515
32	MAGNETE NEODINIO 8 X 4 MGN	IV5820505
34	CARENATURA PROFILO A D MGN	IV2220505
36	PRIGIONIERO INOX MGN	IV2020530
38	MANOPOLA FERMA GRATTUGIA TCG DKT	29561651
40	TAPPO PLEX BLU LATO GF MGN	IV4230505
46	ASTA FILET.SUPP.MOTORE TCG 12 M	LF2037040
48	PULEGGIA ALL. GF LAVOR. MGN	IV1220505
50	CINGHIA TB2 430 MGN	IV7000505
60	CINGHIA TB2 725 MGN	IV7000510
64	FLANGIA INT. TC ALL. MGN	IV2120510
65	CUSCINETTO ZZ 6203 MGN	IV7300505
67	DISTANZ. ALBERO ALL. MGN	IV2120505
70	FLANGIA INTERNA LAVORATA MG	IV1520500
71	SPESSORE IN NYLON X TRAS.TC MGN	IV44R40X02
72	ALBERO TC ACCIAIO LAV MGN	IV2020505
73	SEEGER D.40 MGN	IV77SE40
75	ANELLO TENUTA 40X25X8 MGN	IV72AT40X25X8
80	RULLO GRATTUGIA COMPLETO DKT	29531060
82	FLANGIA INT. GF ALL. MGN	IV2120515
84	CUSCINETTO PUL. MRR 6202 RS	19320201
96	ALBERO GF ACCIAIO LAV. MGN	IV2020510
100	BASE ALLUMINIO 380X270 TCG 12 M	LF2037007
104	PIEDINO ADESIVO MGN	IV4300500
106	VITE INOX 4 X 100 MGN	IV77VSEI4X100
200A	MOTORE 230V/50HZ MN TC12 MGN	IV5030502
200B	MOTORE 380V/50HZ TF TC12 MGN	IV5030503
202	CONDENSATORE 25 UF MG	IV5820025
216	MICRO MAGNETICO A VITE M10 MGN	IV5820510
220	MICRO MAGNETICO MGN	IV5820515
232	CAVO ALIM.COMP. SUKO CON PA 205	19410530
240	GUARNIZIONE PULSANT.NEUTRA TONDA	19563034

250 CORPO PUL.3 PULSANTI AV/IND.MONTATA 19702005