lamber

Dishwashers
Lave-vaisselle

Ed.
02/2003

Rev. C

050F

SPARE PARTS
PIECES DETACHEES

c UL us
LISTED
COMMERCIAL DISHWASHERS
13CA

CLASSIFIED UL EPH
ANSI/NSF3

lamber	WASH COMPONENTS COMPOSANTS LAVAGE		MOD. **050F**	TAV. **1 C** ED. 02/2003

TAV. 1 DI 8

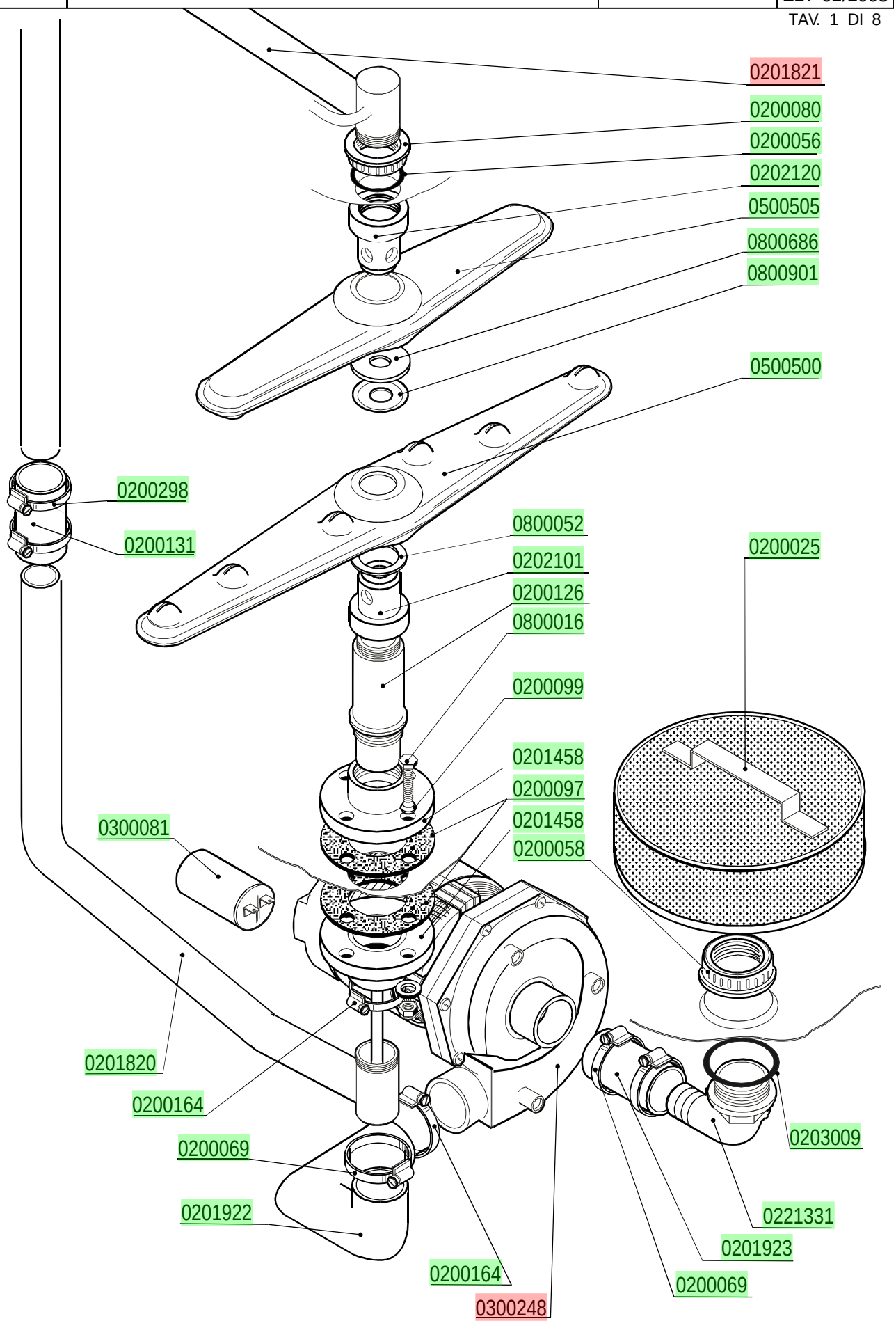

lamber	RINSE COMPONENTS COMPOSANTS RINCAGE	MOD. **050F**	TAV. **2 C** ED. 02/2003

TAV. 2 DI 8

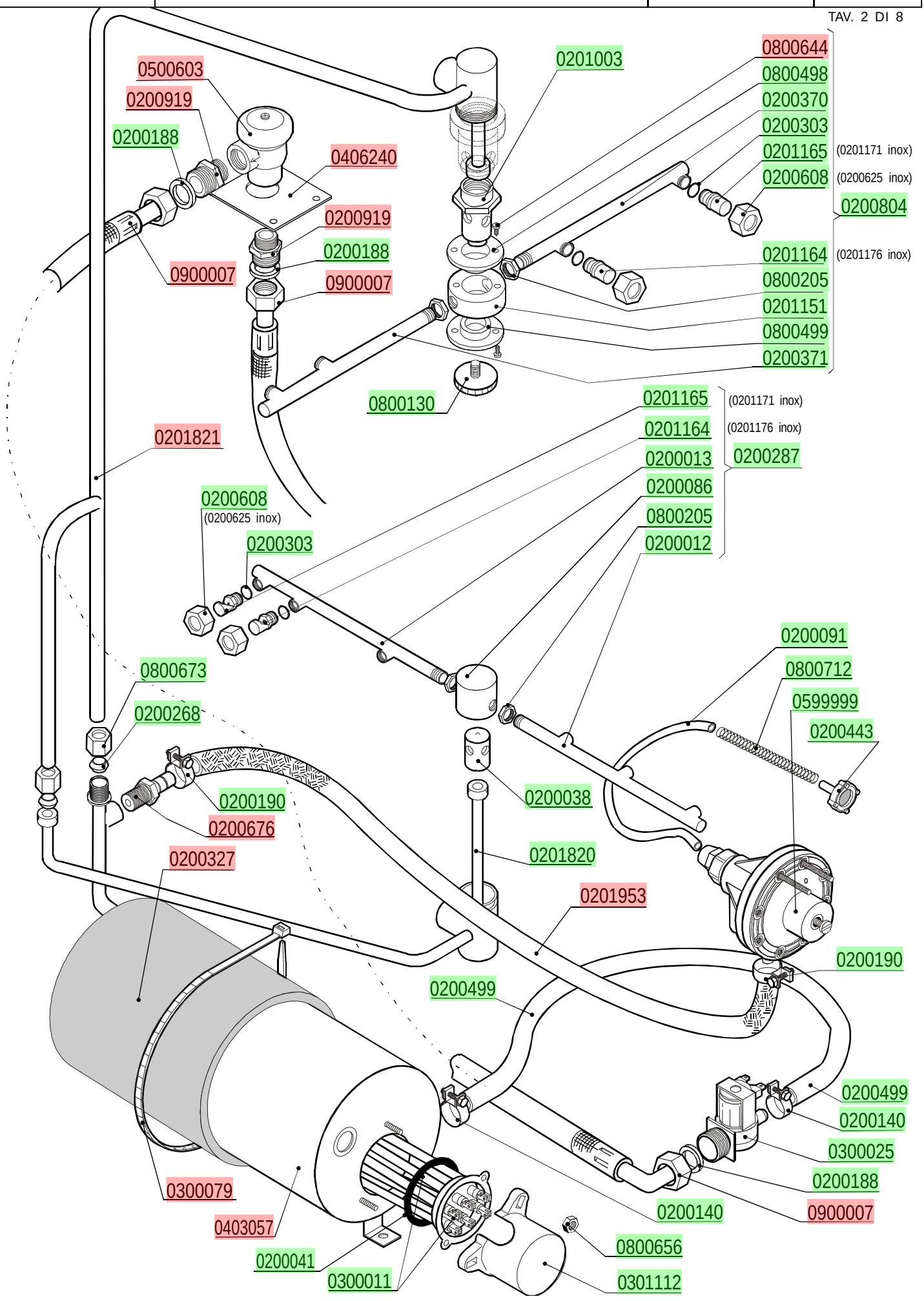

lamber	TANK COMPONENTS COMPOSANTS CUVE	MOD. **050F**	TAV. **3 C** ED. 02/2003

TAV. 3 DI 8

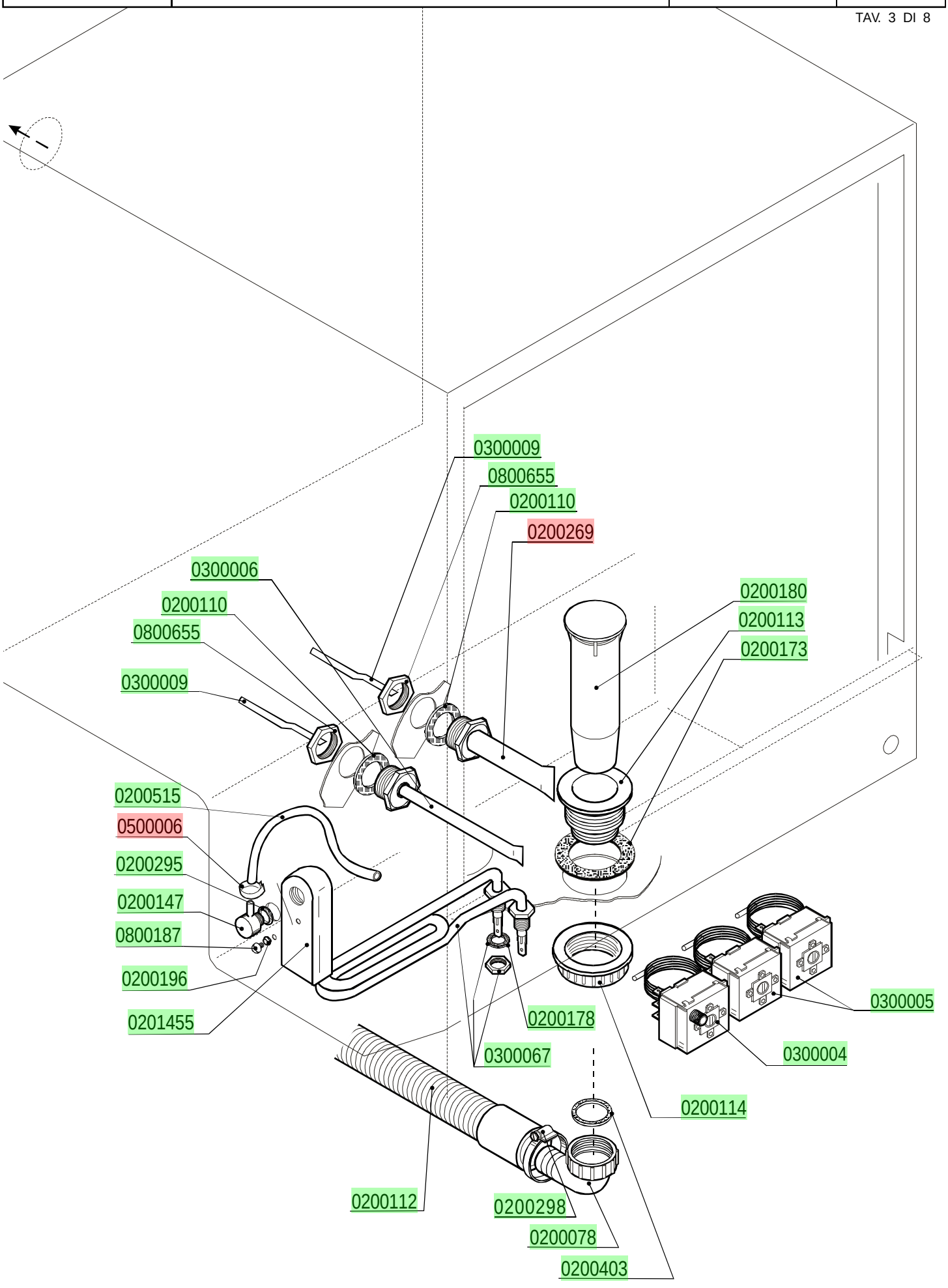

lamber	CONTROL BOX TABLEAU ELECTRIQUE	MOD. **050F**	TAV. **4 C** ED.02/2003

TAV. 4 DI 8

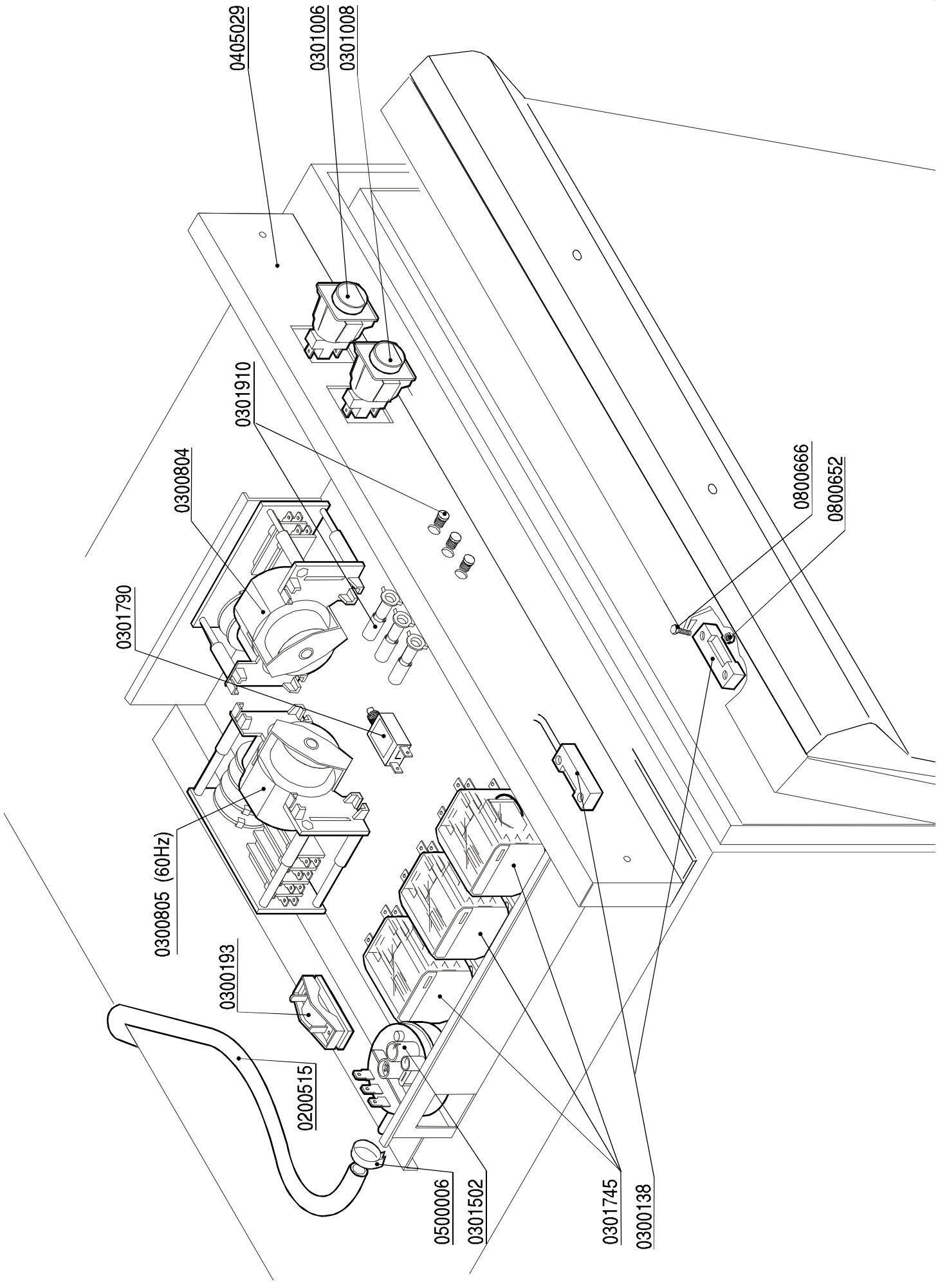

lamber	POMPE DE VIDANGE DRAIN PUMP PARTS	MOD. **050F**	TAV. **5 C** ED. 02/2003

TAV. 5 DI 8

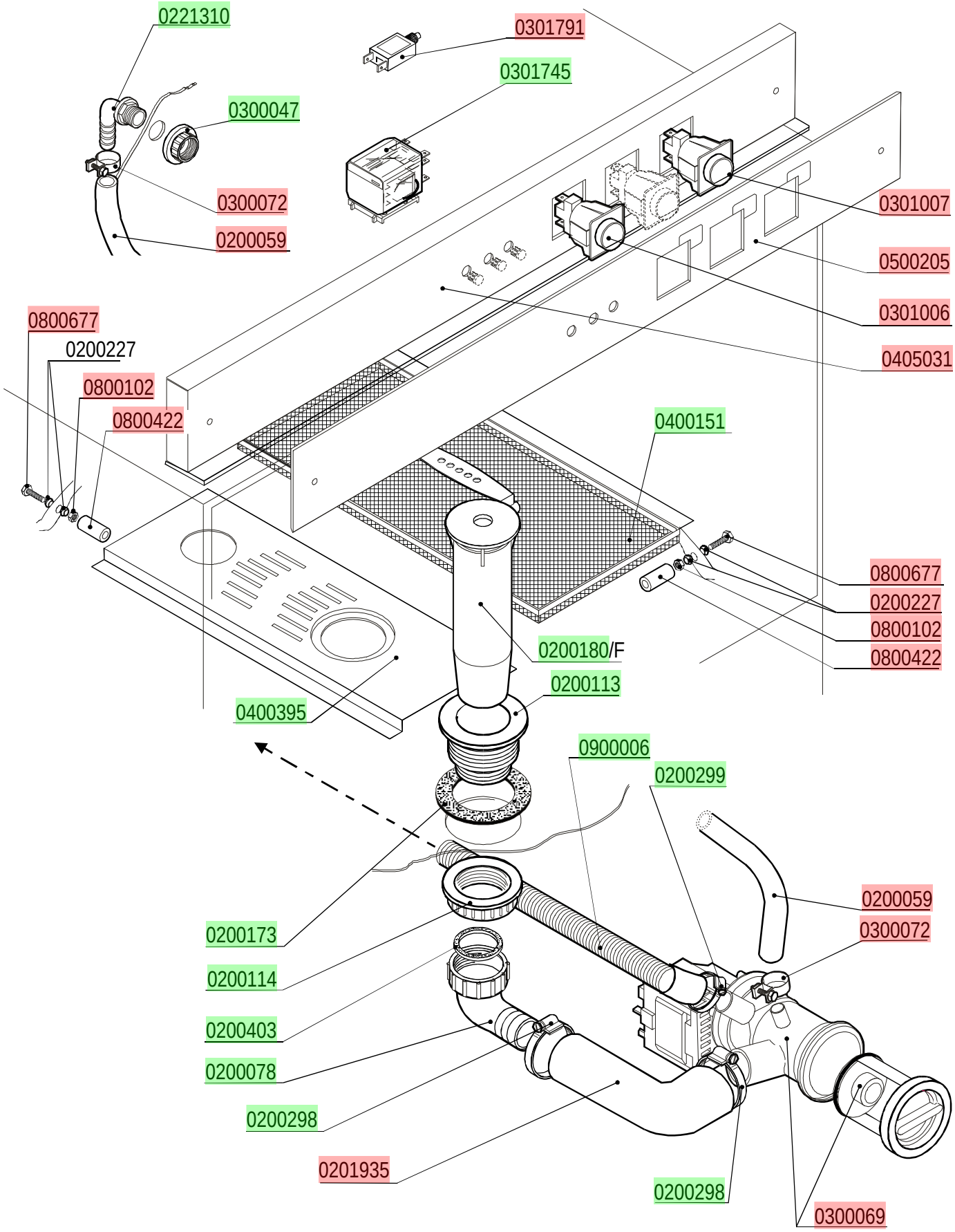

lamber	DOOR PORTE	MOD. **050F**	TAV. **6 C** ED. 02/2003

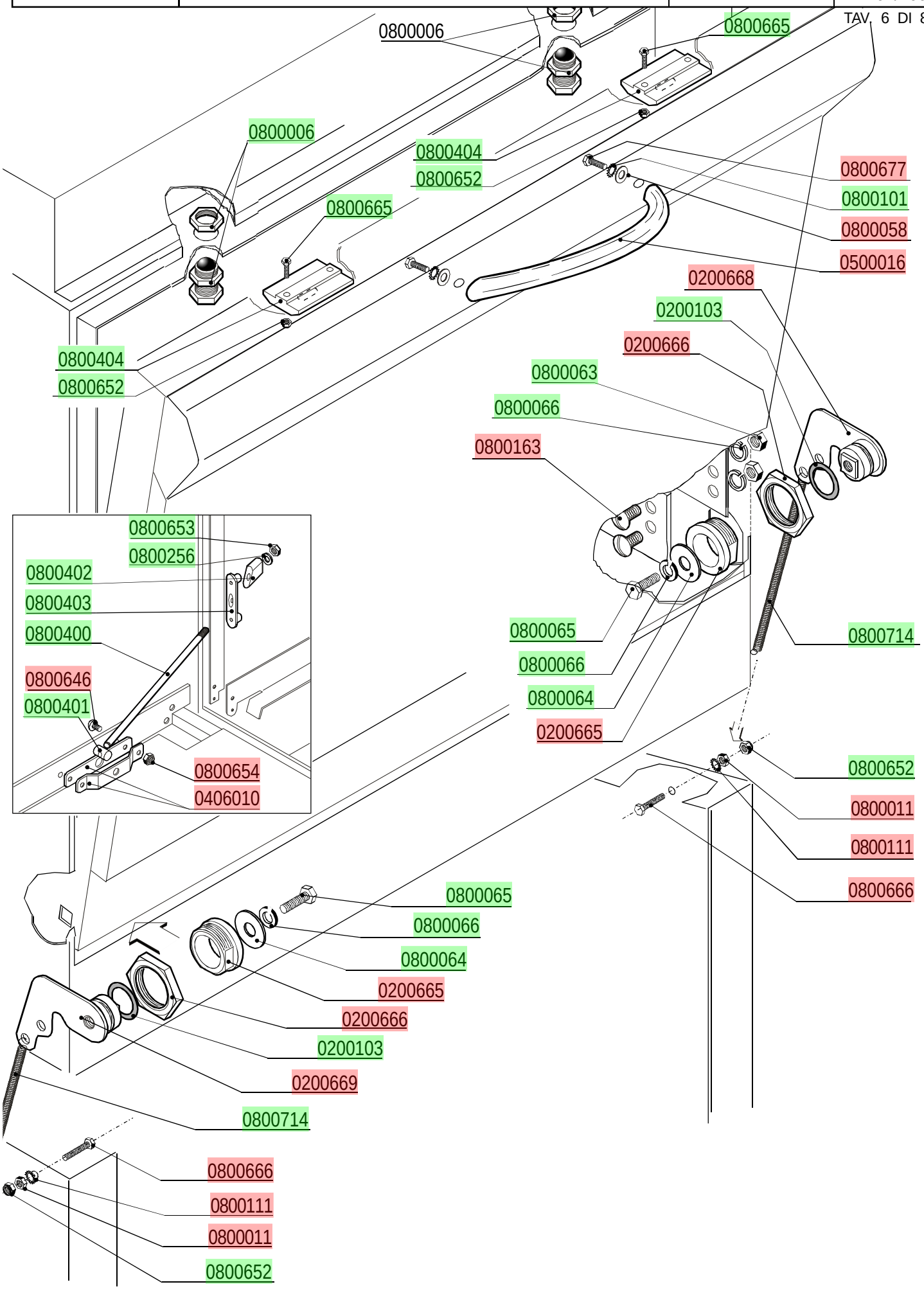

lamber	HOOD CARROSSERIE	MOD. **050F**	TAV. **7 C** ED. 02/2003

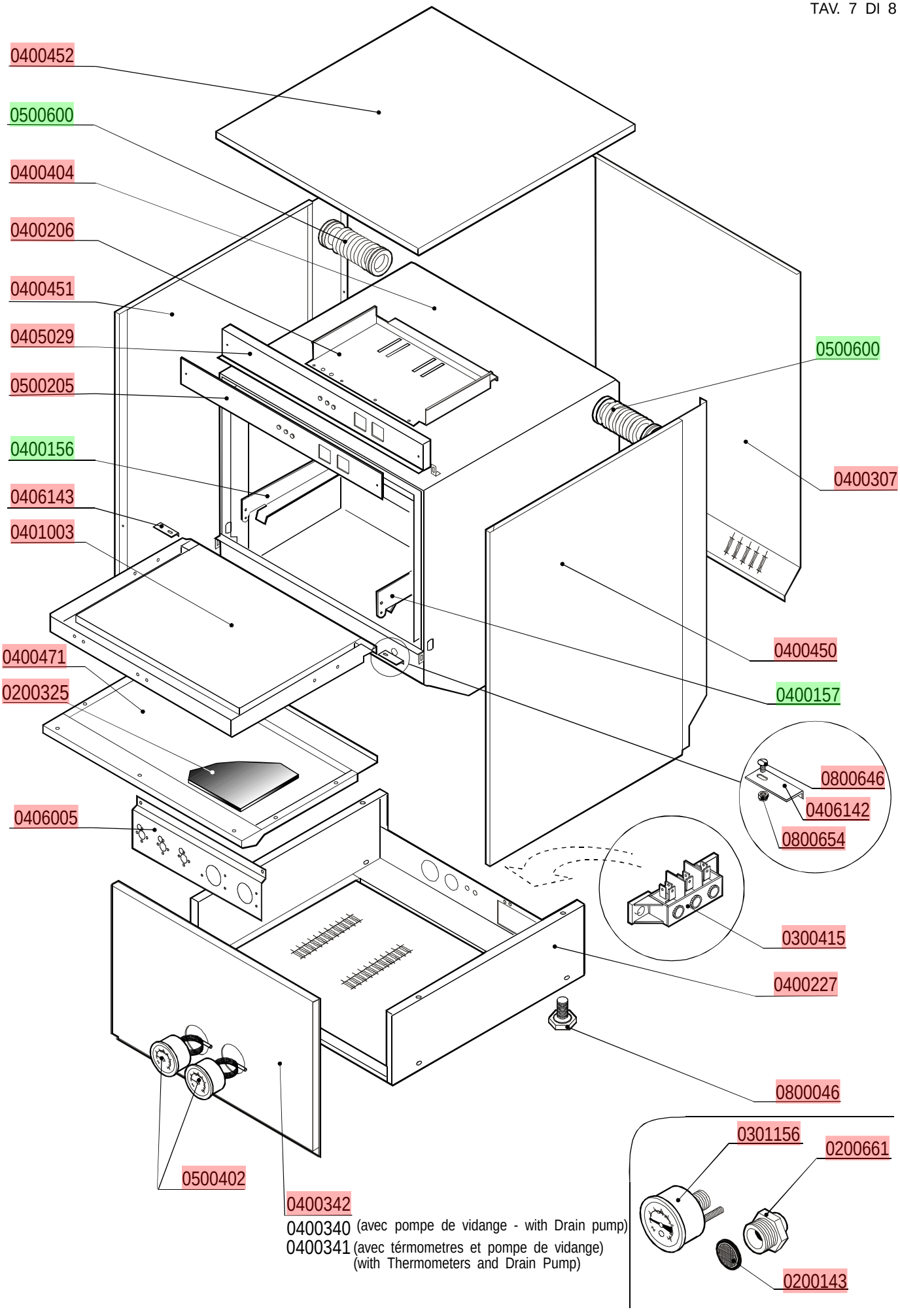

0400340 (avec pompe de vidange - with Drain pump)
0400341 (avec térmometres et pompe de vidange) (with Thermometers and Drain Pump)

lamber	RINSE AID DISPENSER-DETERGENT PUMP DOSEUR DE PRODUIT POUR RINÇAGE ET POUR LAVAGE	MOD. **050F**	TAV. **8 C** ED. 02/2003

TAV. 8 DI 8

DETERGENT PUMP - DOSEUR DE PRODUIT LESSIVIEL

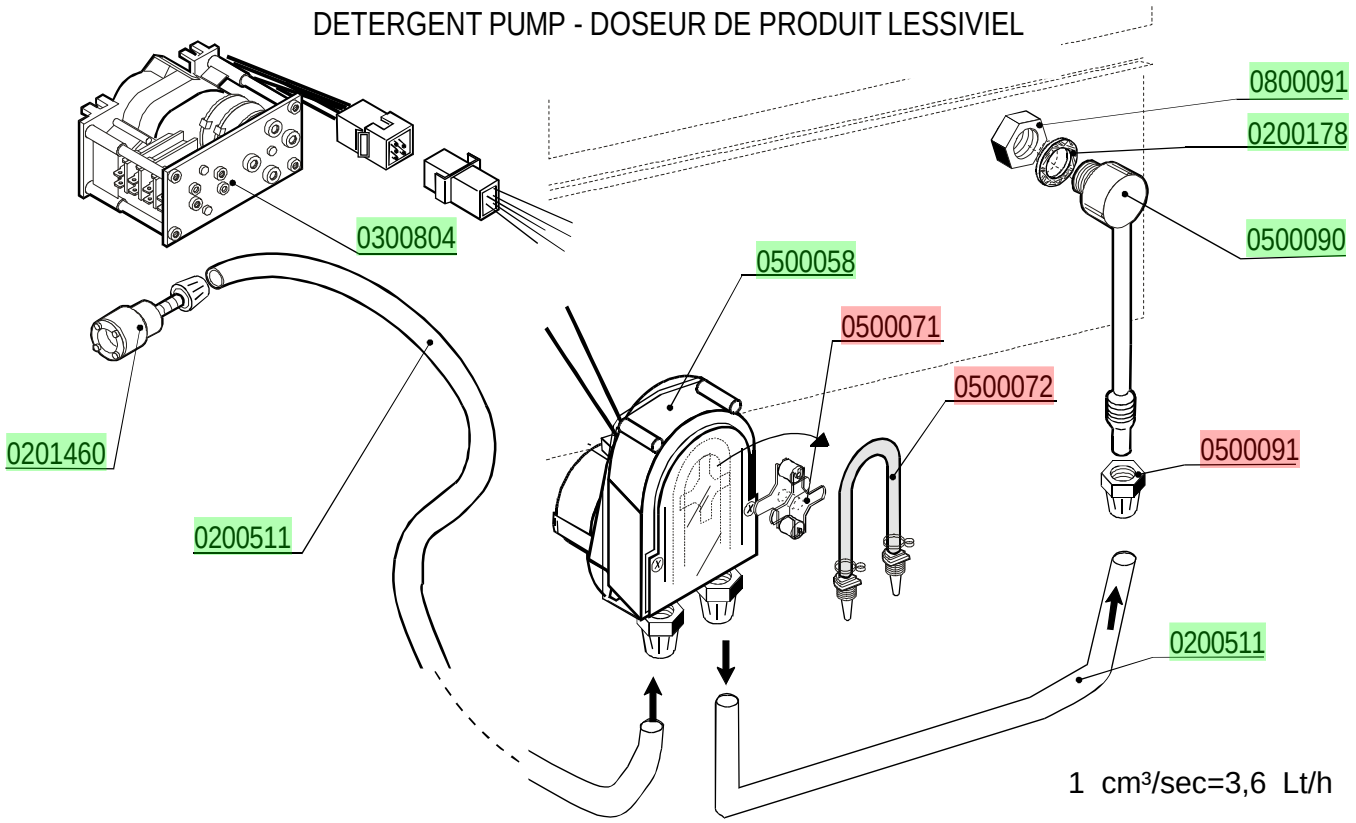

DOSEUR DE PRODUIT POUR RINÇAGE
RINSE AID DISPENSER

cod. 0599999

