DESPIECES DEL SERVICIO TECNICO

Hornos Estáticos - Fours Statiques
Static Ovens - Kombinationsöfen

Mod.

HG9-10
HG9-20
HE9-10
HE9-20

DICIEMBRE 1999

FAGOR

Fagor Industrial, S. Coop.

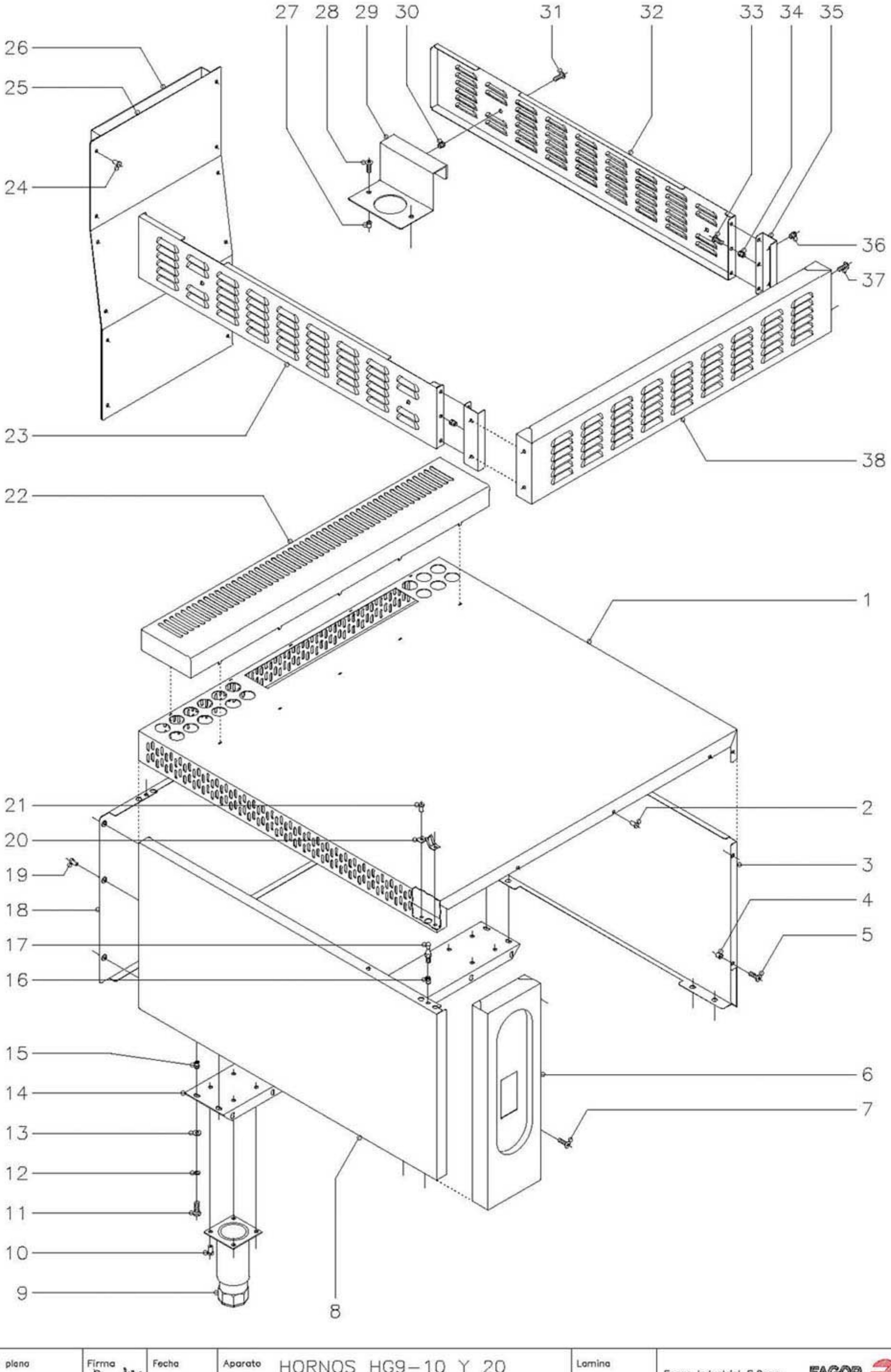

N plano	Firma	Fecha	Aparato	Lamina	
C-762		12-99	HORNOS HG9-10 Y 20 HORNOS HE9-10 Y 20	1	Fagor Industrial S.Coop. O<ate

MOD.	HORNOS	ZONA	MUEBLE	PLANO	C-762

ITEM	CODIGO	DENOMINACION	TEXTO	HG9-10	HG9-20	HE9-10	HE9-20						NOTAS
1	T982803	Cubierta de horno		1	2	1	2						
2	Q419005	Remache tubular Ø 4x8		3	6	3	6						
3	T982801	Panel lateral derecho		1	2	1	2						
4	Q221304	Remache redondo M-5		3	6	3	6						
5	Q152004	Tornillo aplastado M-5x13		3	6	3	6						
6	T982805	Portamandos lateral		1	2	-	-						
6	U672852	Portamandos lateral		-	-	1	2						
7	Q152004	Tornillo aplastado M-5x13		2	4	2	4						
	Q221304	Remache redondo M-5		2	4	2	4						
8	T982800	Panel lateral izquierdo		1	2	1	2						
9	X260150	Pata regulable		4	8	4	8						
10	Q411304	Remache avibulb Ø 4,8		16	32	16	32						
11	Q012043	Tornillo exagonal M-6x20		8	16	8	16						
12	Q262040	Arandela muelle A-6		8	16	8	16						
13	Q302022	Arandela plana Ø 16xØ 6x1,2		8	16	8	16						
14	X172601	Liston soporte patas		2	4	2	4						
15	Q221343	Remache exagonal M-6		8	16	8	16						
16	Q221342	Remache exagonal M-5		3	6	3	6						
17	X012612	Piton enganche		3	6	3	6						
18	T982802	Panel posterior		1	2	1	2						
19	Q419005	Remache tubular Ø 4x8		6	12	6	12						
20	X010503	Muelle enganche piton		3	6	3	6						
21	Q419007	Remache tubular Ø 3,2x6		6	12	6	12						
22	T982806	Embellecedor chimenea		1	1	1	1						
23	T992801	Zocalo lateral izquierdo		-	1	-	1						
24	Q419005	Remache tubular Ø 4x8		-	12	-	-						
25	T992601	Suplemento anterior chimenea		-	1	-	-						
26	T992602	Suplemento posterior chimenea		-	1	-	-						
27	Q221304	Remache redondo M-5		-	8	-	8						

MOD.	HORNOS	ZONA	MUEBLE	PLANO	C-762

ITEM	CODIGO	DENOMINACION	TEXTO	HG9-10	HG9-20	HE9-10	HE9-20						NOTAS
28	Q152004	Tornillo aplastado M-5x13		-	8	-	8						
29	T992600	Escuadra fijacion pata		-	4	-	4						
30	Q221342	Remache exagonal M-5		-	4	-	4						
31	Q152004	Tornillo aplastado M-5x13		-	4	-	4						
32	T992800	Zocalo lateral derecho		-	1	-	1						
33	Q152004	Tornillo aplastado M-5x13		-	6	-	6						
34	Q221342	Remache exagonal M-5		-	6	-	6						
35	T992802	Escuadra amarre zocalo		-	2	-	2						
36	Q221342	Remache exagonal M-5		-	4	-	4						
37	Q152004	Tornillo aplastado M-5x13		-	4	-	4						
38	T992803	Zocalo frontal		-	1	-	1						

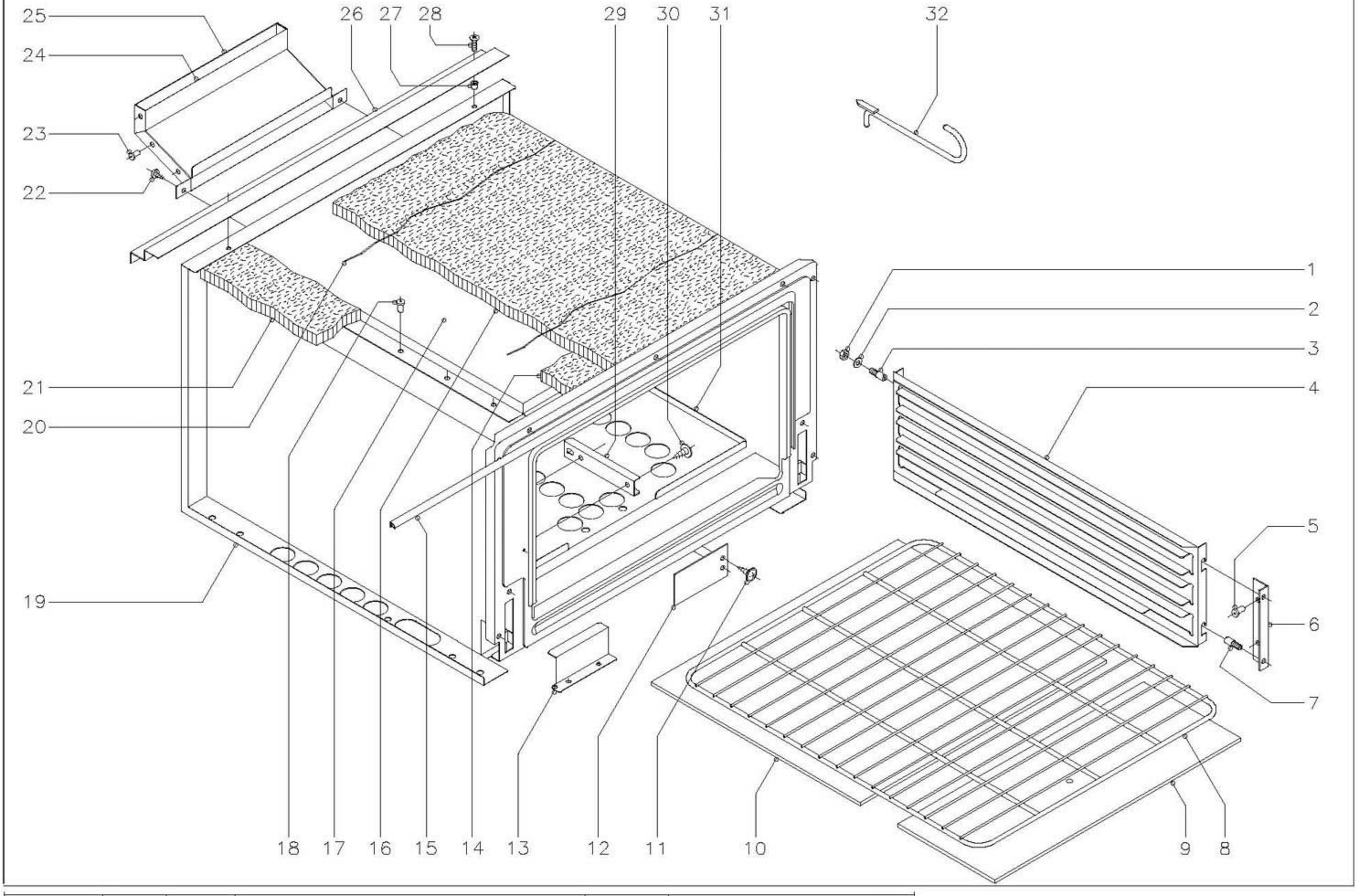

N plano	Firma	Fecha	Aparato	Lamina	
C–763		12–99	HORNO HG9–10 Y 20	2	Fagor Industrial S.Coop. FAGOR Oñate

MOD.	HORNOS	ZONA	HORNO GAS	PLANO	C-763

ITEM	CODIGO	DENOMINACION	TEXTO	HG9-10	HG9-20								NOTAS
1	Q162040	Tuerca exagonal M-6		4	8								
2	Q302022	Arandela plana Ø 16xØ 6x1,2		4	8								
3	Q151336	Tornillo soporte guias		4	8								
4	U325608	Guia de bandejas		2	4								
5	Q419005	Remache tubular Ø 4x8		4	8								
6	U325611	Escuadra soporte guia bandejas		2	4								
7	Q151336	Tornillo soporte guias		4	8								
8	U135635	Parrilla de horno		1	2								
9	U745630	Cabeza de placa de horno		1	2								
10	U745631	Placa de horno		1	2								
11	Q151401	Tornillo alomado		2	4								
12	U325618	Tapa salida humos		1	2								
13	U742610	Protector quemador horno		1	2								
14	U745610	Aislante vitrofib 390x70x20		1	2								
15	U745626	Junta puerta horno		1	2								
16	U325621	Aislante vitrofib 1455x670x20		1	2								
17	U745613	Camara conduccion de humos		1	2								
18	Q419005	Remache tubular Ø 4x8		17	34								
19	U745620	Cuerpo de horno		1	2								
20	-	Alambre amarre aislante		2	4								
21	R660530	Aislante vitrofib 680x95x20		2	4								
22	Q081365	Tornillo alomado 4,8x19		2	4								
23	Q419005	Remache tubular Ø 4x8		6	12								
24	T985607	Anterior de chimenea		1	2								
25	T985608	Posterior de chimenea		1	2								
26	T985600	Refuerzo cubierta		1	2								
27	Q221342	Remache exagonal M-5		2	4								
28	Q152004	Tornillo aplastado M-5x13		2	4								
29	U055644	Conjunto fijacion bulbo		1	2								

MOD.	HORNOS	ZONA	HORNO GAS	PLANO	C-763

ITEM	CODIGO	DENOMINACION	TEXTO	HG9-10	HG9-20								NOTAS
30	Q151401	Tornillo alomado		2	4								
31	U565608	Base de horno		1	2								
32	0623600	Palanca levanta-placas		1	2								

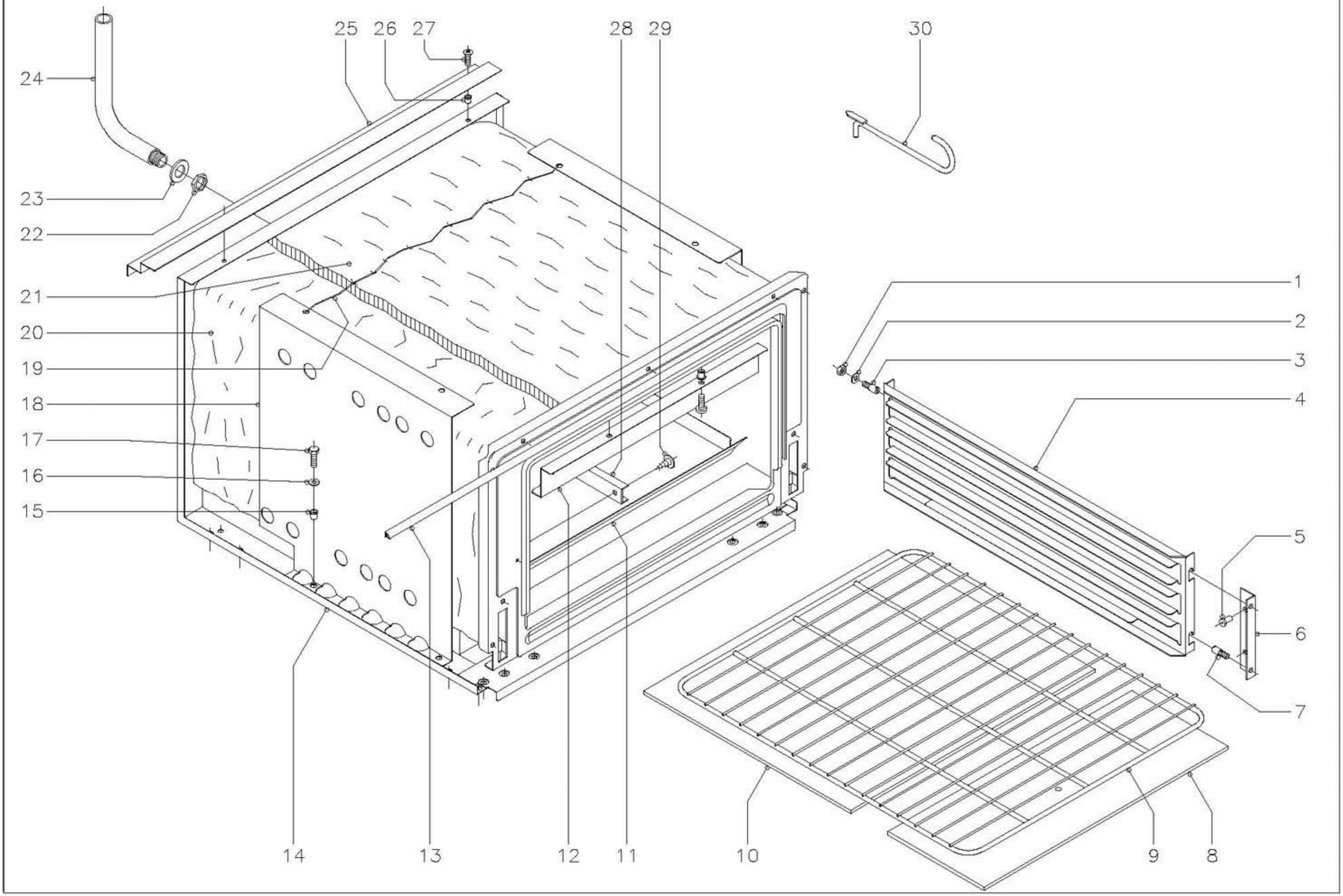

N plano	Firma	Fecha	Aparato	Lamina	
C-764		12-99	HORNO HE9-10 Y 20	3	Fagor Industrial S.Coop. FAGOR 0<ate

MOD.	HORNOS	ZONA	HORNO ELECTRICO	PLANO	C-764

ITEM	CODIGO	DENOMINACION	TEXTO	HE9-10	HE9-20								NOTAS
1	Q162040	Tuerca exagonal M-6		4	8								
2	Q302022	Arandela plana Ø 16xØ 6x1,2		4	8								
3	Q151336	Tornillo soporte guias		4	8								
4	U325608	Guia de bandejas		2	4								
5	Q419005	Remache tubular Ø 4x8		4	8								
6	U325611	Escuadra soporte guia bandejas		2	4								
7	Q151336	Tornillo soporte guias		4	8								
8	U745630	Cabeza placa de horno		1	2								
9	U135635	Parrilla de horno		1	2								
10	U745631	Placa de horno		1	2								
11	U805606	Base de horno		1	2								
	Q152004	Tornillo aplastado M-5x13		4	8								
12	U805609	Amarre soporte superior		1	2								
	Q221304	Remache redondo M-5		2	4								
	Q152004	Tornillo aplastado M-5x13		2	4								
13	U745626	Junta puerta horno		1	2								
14	U805600	Cuerpo de horno		1	2								
15	Q221304	Remache redondo M-5		4	8								
16	Q302022	Arandela plana Ø 16xØ 6x1,2		4	8								
17	Q012031	Tornillo exagonal M-5x10		4	8								
18	U802601	Sujecion aislante		2	4								
19	-	Alambre sujecion aislante		2	4								
20	U325621	Aislante vitrofib 1455x670x20		1	2								
21	U805605	Aislante vitrofib 670x560x20		1	2								
22	Q221302	Tuerca exagonal 1/2"		1	2								
23	Q231311	Arandela plana A-21		1	2								
24	U675607	Tubo extractor vapores		1	2								
25	T985600	Refuerzo cubierta		1	2								
26	Q221304	Remache redondo M-5		2	4								

MOD.	HORNOS	ZONA	HORNO ELECTRICO	PLANO	C-764

ITEM	CODIGO	DENOMINACION	TEXTO	HE9-10	HE9-20								NOTAS
27	Q152004	Tornillo aplastado M-5x13		2	4								
28	U055644	Conjunto fijacion bulbo		1	2								
29	Q151401	Tornillo alomado		2	4								
30	0623600	Palanca levanta-placas		1	2								

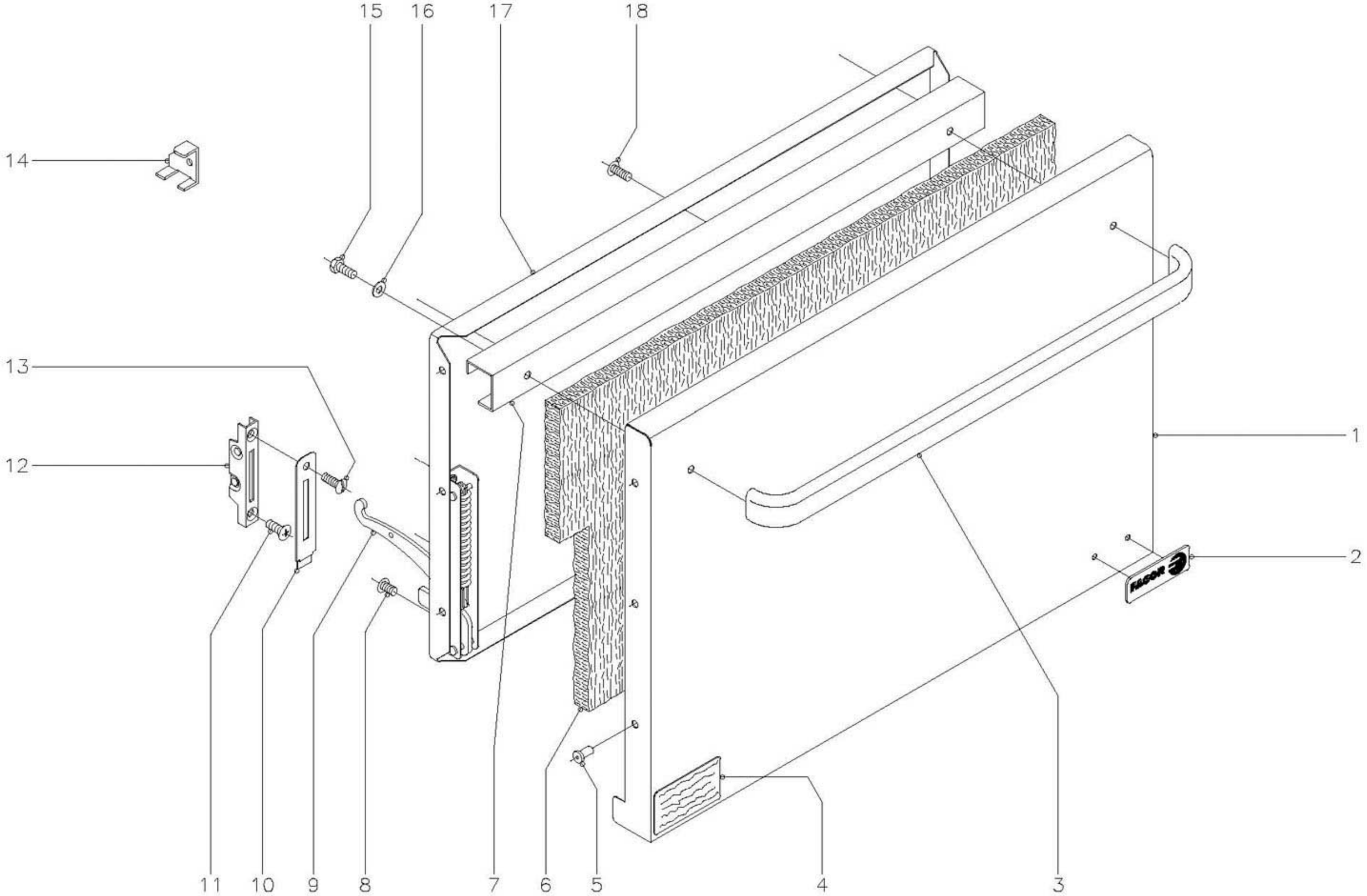

N plano	Firma	Fecha	Aparato	Lamina	
C-765		12-99	HORNOS HG9-10 Y 20 HORNOS HE9-10 Y 20	4	Fagor Industrial S.Coop. O<ate

MOD.	HORNOS	ZONA	PUERTA HORNO	PLANO	C-765

ITEM	CODIGO	DENOMINACION	TEXTO	HG9-10	HG9-20	HE9-10	HE9-20						NOTAS
1	U740501	Puerta de horno		1	2	1	2						
2	U262806	Escudo FAGOR		1	2	1	2						
	Q221023	Clips sujecion escudo		2	4	2	4						
3	U580520	Asa de puerta		1	2	1	2						
4	S326530	Placa matricula		1	2	-	-						
4	Z206121	Placa matricula		-	-	1	2						
5	Q419005	Remache tubular Ø 4x8		6	12	6	12						
6	U260502	Aislante vitrofib 680x380x20		1	2	1	2						
7	U320507	Refuerzo de puerta		1	2	1	2						
8	Q152022	Tornillo amarre M-6x8		6	12	6	12						
9	U010511	Bisagra izquierda		1	2	1	2						
s/n	U010504	Bisagra derecha		1	2	1	2						
10	U010510	Enbellecedor guia bisagra		2	4	2	4						
11	Q042043	Tornillo avellanado M-6x20		2	4	2	4						
12	U010512	Guia de bisagra		2	4	2	4						
13	Q152017	Tornillo amarre M-6x13		2	4	2	4						
14	U746501	Escuadra montaje puerta		2	4	2	4						
15	Q012041	Tornillo exagonal M-6x10		2	4	2	4						
16	Q302022	Arandela plana Ø 16xØ 6x1,2		2	4	2	4						
17	U260501	Contrapuerta de horno		1	2	1	2						
18	Q152017	Tornillo amarre M-6x13		3	6	3	6						

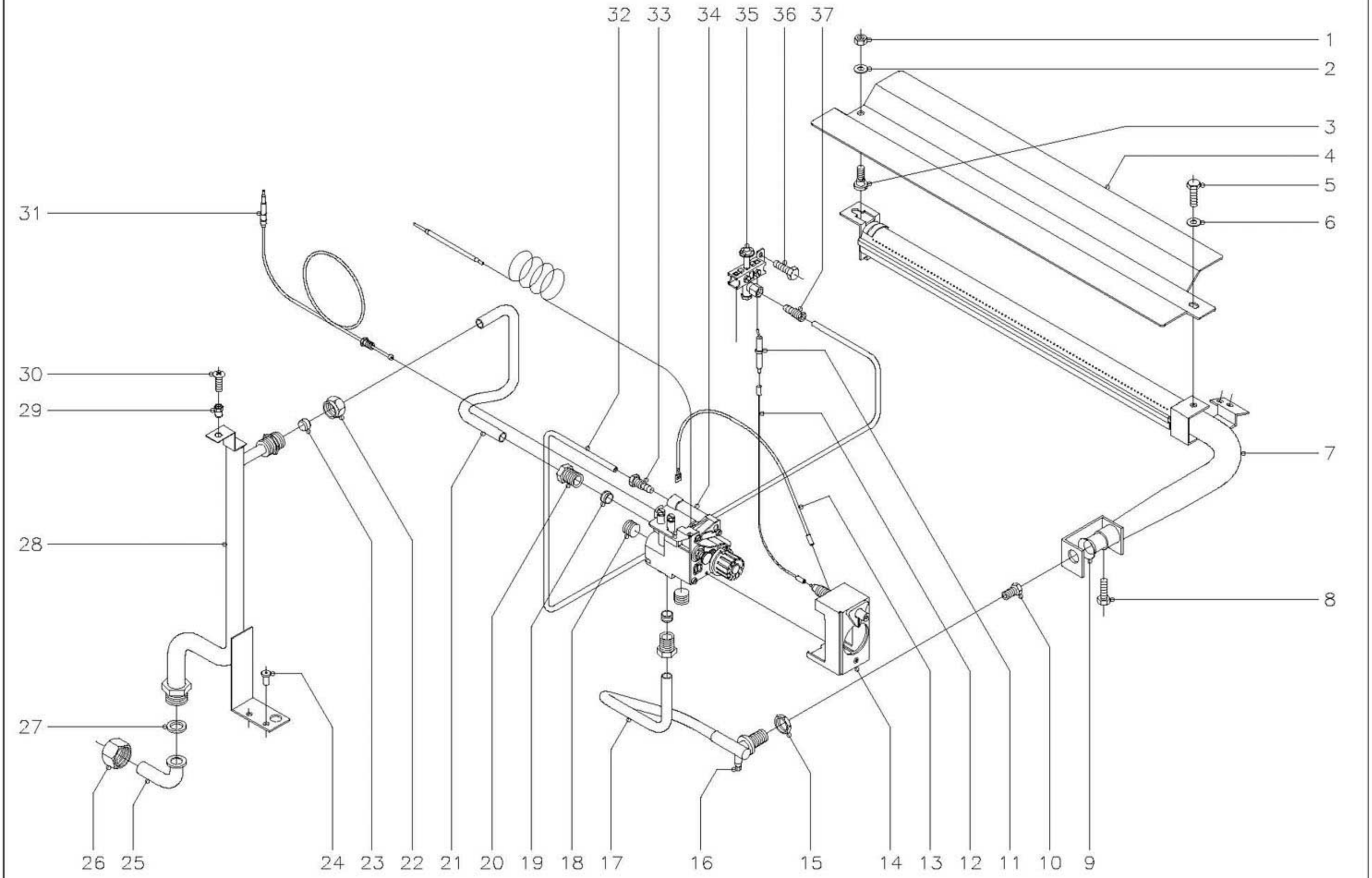

N plano	Firma	Fecha	Aparato	Lamina	
C-766		12-99	HORNOS HG9-10 Y 20	5	Fagor Industrial S.Coop. FAGOR Oate

MOD.	HORNOS	ZONA	PARTE FUNCIONAL GAS	PLANO	C-766

ITEM	CODIGO	DENOMINACION	TEXTO	HG9-10	HG9-20								NOTAS
1	Q162040	Tuerca exagonal M-6		1	2								
2	Q302022	Arandela plana Ø 16xØ 6x1,2		1	2								
3	R252624	Piton soporte		1	2								
4	U745705	Difusor quemador horno		1	2								
5	Q012041	Tornillo exagonal M-6x10		1	2								
6	Q302022	Arandela plana Ø 16xØ 6x1,2		1	2								
7	U745700	Quemador horno		1	2								
8	Q012031	Tornillo exagonal M-5x10		1	2								
9	U325707	Regulador de aire		1	2								
10	U052401	Tobera Ø 1,45 (Butano-Propano)		1	2								
10	9101160	Tobera Ø 2,25 (Gas natural)		1	2								
10	9424600	Tobera Ø 4,23 (Gas villa)		1	2								
11	X012101	Bujia de encendido		1	2								
12	U323030	Cable bujia a piezoelectrico		1	2								
13	U333003	Cable masa a piezoelectrico		1	2								
14	T982101	Tapa con piezoelectrico y tornillo		1	2								
15	Q223019	Tuerca exagonal 3/8"		1	2								
16	Q153002	Tornillo toma presion		1	2								
17	T985006	Tubo valvula a quemador		1	2								
18	T982102	Tapon 3/8"		2	4								
19	U055043	Bicono Ø 12		2	4								
20	U264310	Manguito 3/8"		2	4								
21	T985005	Tubo entrada a valvula		1	2								
22	Q221334	Tuerca 1/2"		1	2								
23	U055043	Bicono Ø 12		1	2								
24	Q411304	Remache avibulb Ø 4,8		2	4								
25	U565007	Codo entrada gas		1	2								
26	U725006	Tuerca 3/4"		1	2								
27	Q306052	Arandela junta Ø 23xØ 15x2,5		1	2								

MOD.	HORNOS	ZONA	PARTE FUNCIONAL GAS	PLANO	C-766

ITEM	CODIGO	DENOMINACION	TEXTO	HG9-10	HG9-20								NOTAS
28	T985010	Tubo de entrada gas		1	2								
29	Q221342	Remache exagonal M-5		1	2								
30	Q152004	Tornillo aplastado M-5x13		1	2								
31	U562130	Termopar L=850		1	2								
32	T985008	Tubo piloto horno		1	2								
33	U134323	Racord con bicono Ø 6		1	2								
34	T982100	Valvula 630 eurosit		1	2								
35	U322118	Piloto completo		1	2								
36	Q012031	Tornillo exagonal M-5x10		2	4								
37	U134323	Racord con bicono Ø 6		1	2								

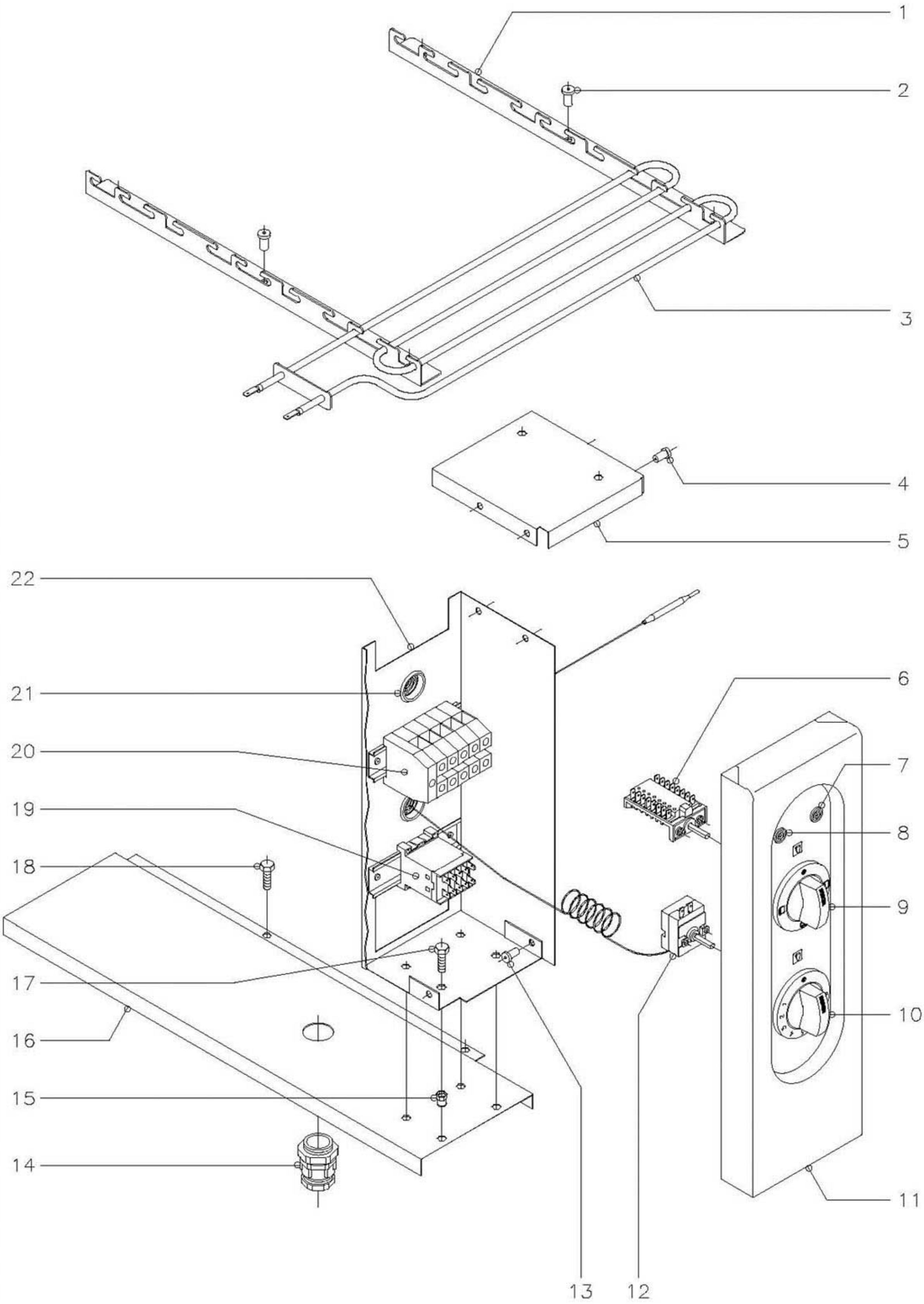

N plano	Firma	Fecha	Aparato	Lamina	
C–767		12–99	HORNOS HE9–10 Y 20	6	Fagor Industrial S.Coop. FAGOR Oñate

MOD.	HORNOS	ZONA	PARTE FUNCIONAL ELECTRICA	PLANO	C-767

ITEM	CODIGO	DENOMINACION	TEXTO	HE9-10	HE9-20								NOTAS
1	U805613	Escuadra soporte resistencias		4	8								
2	Q419005	Remache tubular Ø 4x8		12	24								
3	U803004	Resistencia 1000 W. , 230 V.		6	12								
4	Q419005	Remache tubular Ø 4x8		4	8								
5	U673051	Tapa de cuadro electrico		1	2								
6	U673006	Conmutador		1	2								
7	Z203005	Piloto ambar		1	2								
8	Z203004	Piloto verde		1	2								
9	U673004	Boton de mando Ø 6		1	2								
10	U673005	Boton de mando Ø 6		1	2								
11	U672852	Portamandos lateral		1	2								
12	X153000	Termostato 50-310º C.		1	2								
13	Q419005	Remache tubular Ø 4x8		2	4								
14	R023013	Prensaestopas		1	2								
15	Q221342	Remache exagonal M-5		4	8								
16	U672650	Proteccion inferior resistencias		1	2								
17	Q012031	Tornillo exagonal M-5x10		4	8								
18	Q012031	Tornillo exagonal M-5x10		2	4								
19	Z213007	Contactor 230 V. , 50/60 Hz.		1	2								
	R663055	Guia contactor L=120		1	2								
20	P453025	Borna gris de 10 (fases)		3	6								
	U803009	Borna azul de 10 (neutro)		1	2								
	P453026	Borna amarillo-verde de 10 (tierra)		1	2								
	Z263303	Tope final		1	2								
	R663055	Guia contactor L=120		1	2								
21	X723014	Pasamuros Ø 30		2	4								
22	T963000	Cuadro electrico		1	2								

MOD.	HORNOS	ZONA	VARIOS	PLANO	-

ITEM	CODIGO	DENOMINACION	TEXTO	HG9-10	HG9-20	HE9-10	HE9-20						NOTAS
	T986500	Folleto de instrucciones		1	1	-	-						
	U676550	Folleto de instrucciones		-	-	1	1						
	U673001	Esquema electrico adhesivo		-	-	1	1						(Plano HC-71190)
	U673053	Esquema electrico de montaje		-	-	1	1						(Plano HC-73750)
	U673008	Cableado de horno		-	-	1	2						

MOD.	HORNOS	ZONA	PIEZAS ESPECIFICAS PARA LOS DISTINTOS GASES	PLANO	C-766

ITEM	CODIGO	DENOMINACION	TEXTO	HG9-10	HG9-20								NOTAS
		BUTANO-PROPANO											
10	U052401	Tobera Ø 1,45		1	2								
	U136501	Indicador (Butano-Propano)		1	2								
		GAS NATURAL											
10	9101160	Tobera Ø 2,25		1	2								
	U134402	Indicador (Gas natural)		1	2								
		GAS VILLA											
10	9424600	Tobera Ø 4,23		1	2								
	U134310	Indicador (Gas villa)		1	2								

NOTAS

- Fondo: color natural
- Inscripcion letra y recuadro en color negro.
- El sello sera autoadhesivo por la cara posterior y recubierto por un papel protector.
- Las inscripciones resistiran sin modificacion apreciable el frotamiento durante 15 seg. de un algodon impregnado en gasolina.
- Medidas 127x225mm.
- Material:Papel blanco alto brillo

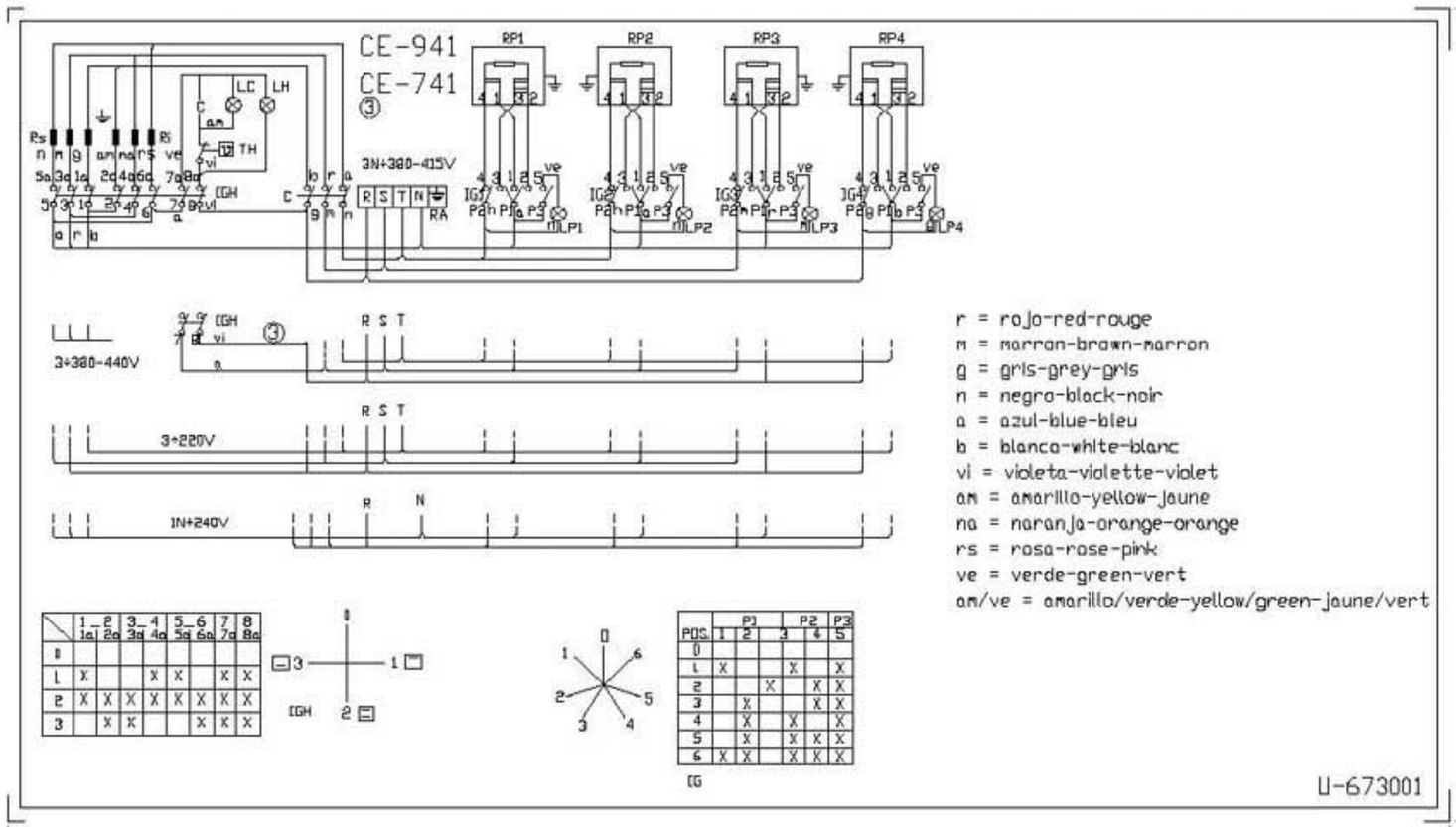

RA:Regleta de Alimentacion
IGH :Conmutador General Horno
C: Contactor
LC : Lampara Calentamiento Horno
LH: Lampara Horno Encendido
TH : Termostato de Horno
Rs : Resistencia Horno Superior
Ri : Resistencia Horno Inferior
IG,IG2,IG3,IG4 :Conmutadores de placas electricas
RP1,RP2,RP3,RP4:Placas electricas
LP1,LP2,LP3,LP4:Lampara Calentamiento de Placas
TFR:Transformador

	Esquema teorico adhesivo			U-673001	4	
Nº	Pieza	Cant.	Material	Nº Clasificacion	Acabado	
Nº	Modificacion		Propuesta de	Fecha	Tolerancias generales	
①	Introducir colores		Maillo	95-5-18		
②	Modifi.general(pasar a fabri.interior)		Plazaola	97-4-29	< 5 ± / 5÷25 / 25÷50	50÷100 / > 100 / ∝ 1
③	Introducir CE-741		Maillo	97-7-2		
	Firma	Fecha	FAGOR		Mecanizado superficial	
Dibujado	JDN	95-3-30				
Proyectado						
Comprobado			Fagor Industrial,Koop.Elk, Mugatua			
Escala 1/1	COCINAS				Plano numero HC-71190 -3	
	Plano hau ez dalteke erabili ez berrizta gure baimenitz gabe				Sustituye al Nº	
					Sustituido por	

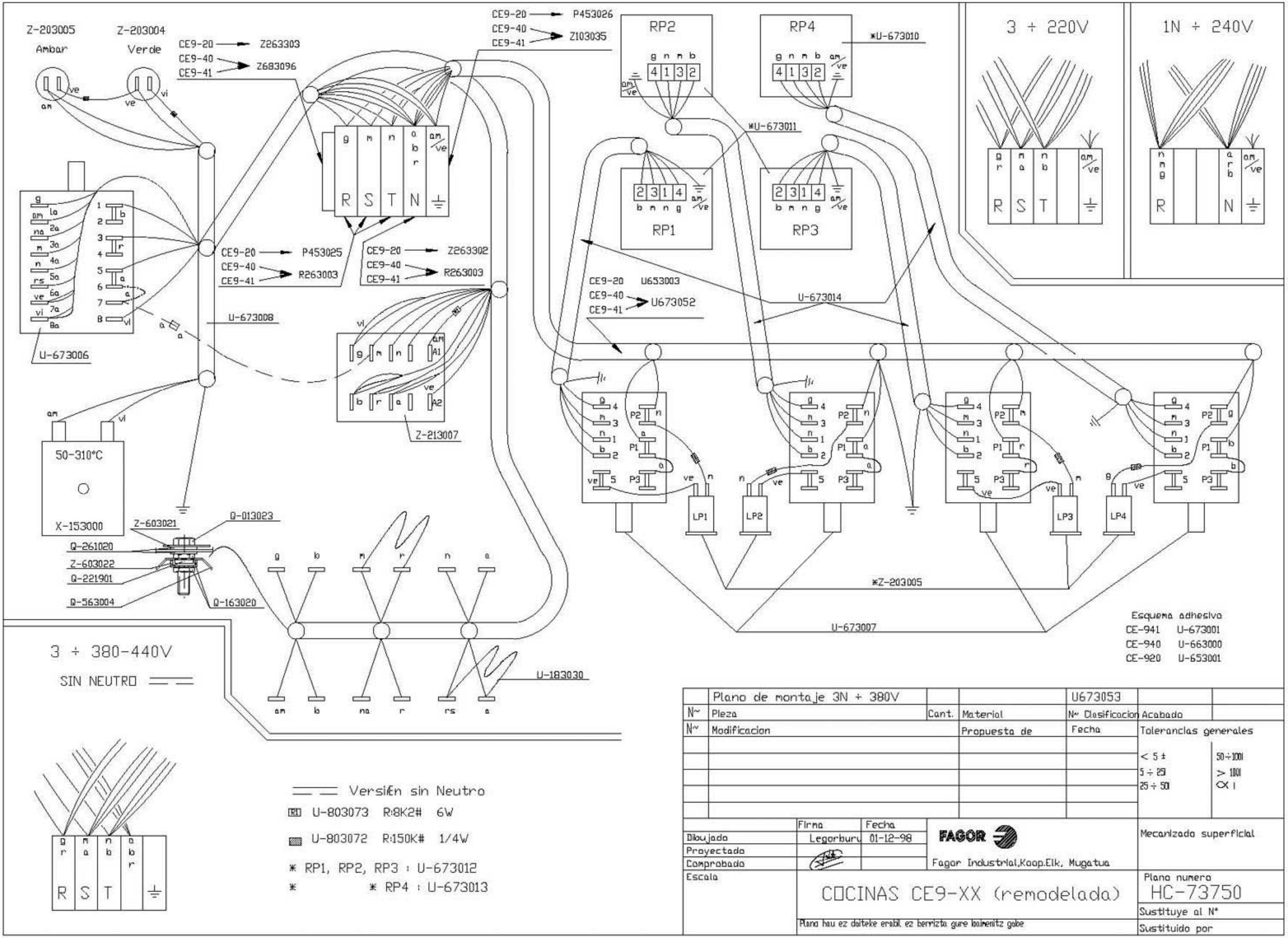

	Plano de montaje 3N ÷ 380V			U673053		
N~	Pieza	Cant.	Material	N~ Clasificacion	Acabado	
N~	Modificacion		Propuesta de	Fecha	Tolerancias generales	
					< 5 ±	50÷100
					5 ÷ 25	> 100
					25 ÷ 50	∝ 1

	Firma	Fecha		
Dibujado	Legorburu	01-12-98	FAGOR	Mecanizado superficial
Proyectado				
Comprobado			Fagor Industrial,Koop.Elk, Mugatua	
Escala	COCINAS CE9-XX (remodelada)			Plano numero HC-73750
	Plano hau ez daiteke erabil ez berrizta gure baimenitz gabe			Sustituye al N°
				Sustituido por