DESPIECE TECNICO

Hornos eléctricos
Fours électriques
Electric ovens
Elecktro heissluftdämpfer
Forni elettrici
Fornos eletricos

Modelos:

COE-202
VE-202
VPE-202

Octubre 2009 October
Revisado Octubre 2012 / Revised October 2012

FAGOR

FAGOR INDUSTRIAL

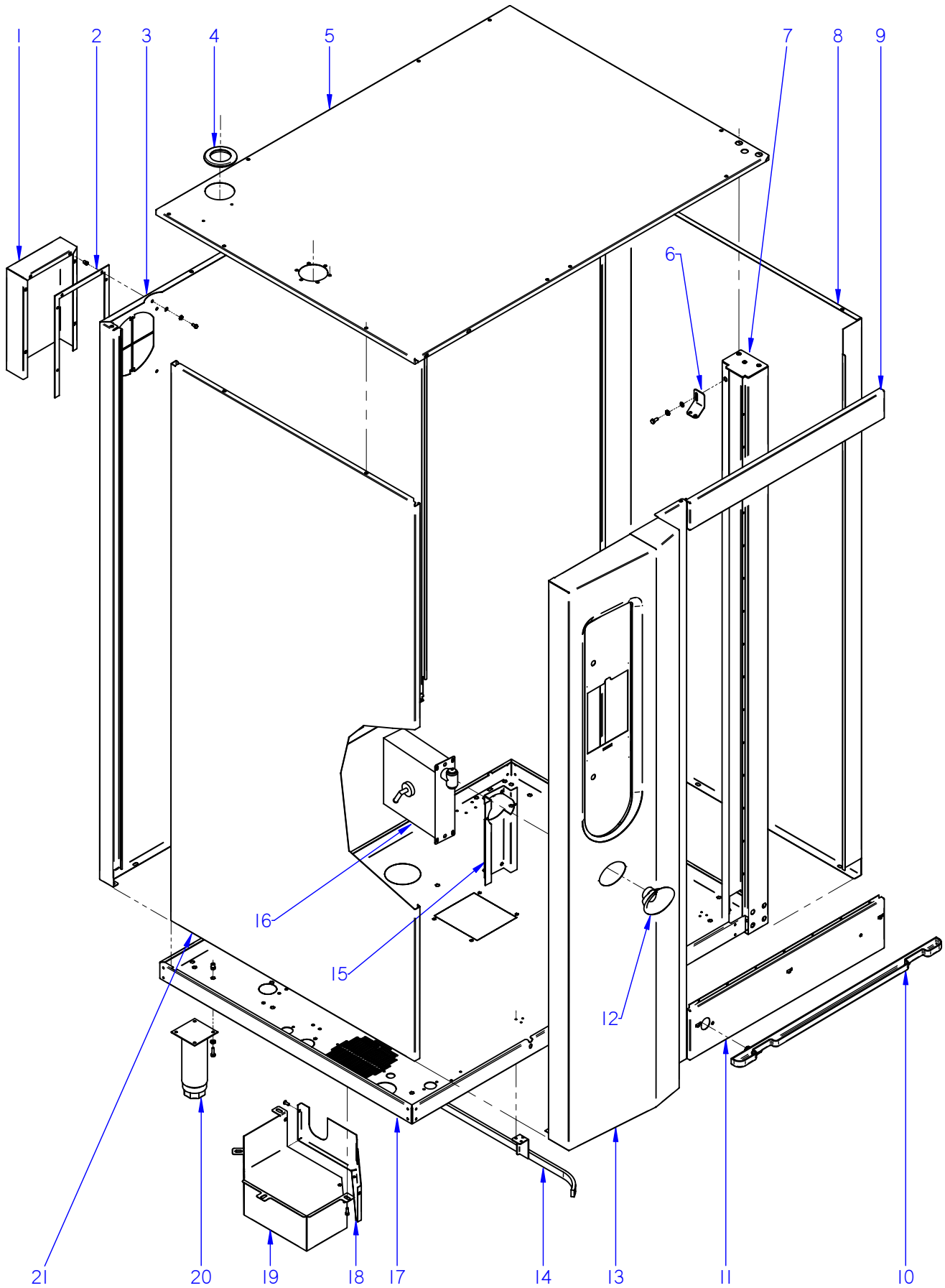

ITEM MARCADO EN COLOR = REPUESTO RECOMENDADO
COLOURED ITEM = RECOMMENDED SPARE PART

N plano	Firma	Fecha	Aparato	MUEBLE	Lamina	
C-2438		2009-10	HORNOS COE / VE / VPE-202		1	Fagor Industrial S.Coop. FAGOR Oñate

MOD.	HORNOS / OVEN	ZONA	MUEBLE / UNIT	PLANO	C-2438

ITEM	CODIGO	DENOMINACION	TEXTO	COE-202	VE-202	VPE-202					NOTAS
1	T512807500	CHAPA SEPARACION IPX5	SEPARATION PLATE IPX5	1	1	1					
	Q221342000	REMACHE EXAGONAL M5	HEXAGONAL RIVET M.5	6	6	6					
	Q232030000	ARANDELA A5	WASHER A.5	6	6	6					
	Q242030000	ARANDELA ABANICO A5 A.304	FAN SHAPED WASHER A.5	6	6	6					
	Q012031000	TORNILLO EXAGONAL M5x10 A304	HEXAGONAL SCREW M.5x10	6	6	6					
2	T512808000	JUNTA IPX5	SEAL IPX5	1	1	1					
3	T512803000	PANEL POST. EXTERIOR 20/21	REAR EXTERIOR PANEL210/21	1	1	1					
4	R662813000	PASAMUROS CHIMENEA 101003361	FEED THROUGH FLUE PIPE 1010	1	1	1					
5	T512805000	PANEL SUPER. EXTERIOR 20/21	SUP. EXTERIOR PANEL20/21	1	1	1					
	Q232040000	ARANDELA A6	WASHER A.6	7	7	7					
	Q242040000	ARANDELA ABANICO A6 A.304	FAN SHAPED WASHER A.6	7	7	7					
	Q012042000	TORNILLO EXAGONAL M6x15	HEXAGONAL BOLT M6x15	7	7	7					
	Q152004000	TORNIL. APLASTADO M5X13 A 304	FLAT SCREW M.5x13	7	7	7					
6	T642821000	ESCUADRA SOPORTE	SUPPORT SQUARE	1	1	1					
	Q232040000	ARANDELA A6	WASHER A.6	5	5	7					
	Q242040000	ARANDELA ABANICO A6 A.304	FAN SHAPED WASHER A.6	5	5	5					
	Q012042000	TORNILLO EXAGONAL M6x15	HEXAGONAL BOLT M6x15	3	3	3					
	Q162040000	TUERCA EXAGONAL M6	HEXAGONAL NUT M6	2	2	2					
7	T542804000	PANEL SOPORTE PUERTA 202	SUPPORT PANEL DOOR 202	1	1	1					
8	T542806000	PANEL EXTERIOR DERECHO 20/21	RIGHT EXT. PANEL 20/21	1	1	1					
	Q221342000	REMACHE EXAGONAL M5	HEXAGONAL RIVET M.5	2	2	2					
9	T642810000	PANEL FRONTAL SUPERIOR	UPPER FRONT PANEL	1	1	1					
	Q221342000	REMACHE EXAGONAL M5	HEXAGONAL RIVET M.5	2	2	2					
	Q412005000	REMACHE AVINOX Ø 3,2X6	AVINOX RIVET Ø 3,2X6	7	7	7					
	Q232040000	ARANDELA A6	WASHER A.6	6	6	6					
	Q242040000	ARANDELA ABANICO A6 A.304	FAN SHAPED WASHER A.6	6	6	6					
	Q012042000	TORNILLO EXAGONAL M6x15	HEXAGONAL BOLT M6x15	6	6	6					

MOD.	HORNOS / OVEN	ZONA	MUEBLE / UNIT	PLANO	C-2438

ITEM	CODIGO	DENOMINACION	TEXTO	COE-202	VE-202	VPE-202					NOTAS
10	T452830000	RECOGEAGUAS PLASTICO	PLAST SPRING WATER COLLE.	1	1	1					
	Q222041000	REMACHE EXAGONAL M.4 INOX.	HEXAGONAL M.4 INOX.	2	2	2					
	Q242020000	ARANDELA ABANICO A4 A.304	FAN SHAPED WASHER A.4	2	2	2					
	Q032021000	TORNILLO ALOMADO M4x10	CURVED SCREW M.4x10	2	2	2					
	Q412005000	REMACHE AVINOX Ø 3,2X6	AVINOX RIVET Ø 3,2X6	7	7	7					
11	T542817000	PANEL FRONTAL INFERIOR	LOWER FRONT PANEL	1	1	1					
12	T922801000	EMBELLECEDOR DUCHA	SHOWER TRIM	_	1	1					
13	T502805000	PANEL PORTAMANDOS 20-21 HEI	CONTROL PANEL 20-21 HEI	1	_	_					
13	T512806000	PANEL PORTAMANDOS 20-21 HEM	CONTROL PANEL 20-21 HEM	_	1	_					
13	T522802000	PANEL PORTAMANDOS 20-21 HEP	CONTROL PANEL 20-21 HEP	_	_	1					ELIMINADO 15.06.10
13	T522804000	PANEL PORTAMANDOS VPE-202	CONTROL PANEL VPE-202	_	_	1					INTRODUCIDO 15.06.10
S/Nº	T612806000	JUNTA PORTAMAND. HORZ 10/21	CONTROL HOLDER SEAL HORZ	1	1	1					
14	T492821000	GUIA CARRO COMP. IZDA. 202	COMPLE. LEFT TROLLEY GUIDE	1	1	1					
S/Nº	T492820000	GUIA CARRO COMP. DCHA. 202	COMPL. RIGHT TROLLEY GUIDE	1	1	1					
	Q412002000	REMACHE AVINOX Ø 4X10	AVINOX RIVET Ø 4X10	_	12	12					
15	T542821000	SOPORTE DUCHA	SHOWER SUPOR.	_	1	1					
	Q221342000	REMACHE EXAGONAL M5	HEXAGONAL RIVET M.5	_	4	4					
	Q232020000	ARANDELA A4	WASHER A.4	_	2	2					
	Q162020000	TUERCA EXAGONAL M4	HEXAGONAL NUT M4	_	2	2					
16	T452809000	DUCHA	SHOWER	_	1	1					
S/Nº	T452834000	MANGO DUCHA	SHOWER HANDLE	_	1	1					INTRODUCIDO 31.05.10
	Q232030000	ARANDELA A5	WASHER A.5	_	4	4					
	Q242030000	ARANDELA ABANICO A5 A.304	FAN SHAPED WASHER A.5	_	4	4					
	Q162030000	TUERCA EXAGONAL M5	HEXAGONAL NUT M5	_	4	4					
17	T512802000	BASE EXTERIOR 20/21	EXTERIOR BASE 20/21	1	1	1					
	Q221343000	REMACHE EXAGONAL M.6	HEXAGONAL RIVET M.6	35	35	35					
	Q221342000	REMACHE EXAGONAL M.5	HEXAGONAL RIVET M.5	4	4	4					
18	T330748000	TAPA CAJA CUBRE SIST LAVADO	COVER WASHING SYSTEM BOX	_	_	1					ELIMINADO 19.07.10
18	T720706000	TAPA CAJA CUBRE SIST LAVADO	COVER WASHING SYSTEM BOX	_	_	1					ELIMINADO 01.03.11
18	T330752500	TAPA CAJA CUBRE SIST LAVADO	COVER WASHING SYSTEM BOX	_	_	1					INTRODUCIDO 01.03.11

MOD.	HORNOS / OVEN	ZONA	MUEBLE / UNIT	PLANO	C-2438

ITEM	CODIGO	DENOMINACION	TEXTO	COE-202	VE-202	VPE-202					NOTAS
S/Nº	T720703000	GUIA2 CAJA CUBRE SIST LAVADO	GUIDE2 WASHING SYSTEM BOX	_	_	1					INTRODUCIDO 19.07.10
S/Nº	T720703000	GUIA2 CAJA CUBRE SIST LAVADO	GUIDE2 WASHING SYSTEM BOX	_	_	1					ELIMINADO 01.03.11
S/Nº	T720704000	GUIA1 CAJA CUBRE SIST LAVADO	GUIDE1 WASHING SYSTEM BOX	_	_	1					INTRODUCIDO 19.07.10
S/Nº	T720704000	GUIA1 CAJA CUBRE SIST LAVADO	GUIDE1 WASHING SYSTEM BOX	_	_	1					ELIMINADO 01.03.11
	Q152004000	TORNILLO APLAST. M5X13 A 304	FLAT SCREW M.5x13	_	_	2					
19	T330747000	CAJA CUBRE SISTEMA LAVADO	CLEANING SYSTEM BOX	_	_	1					ELIMINADO 19.07.10
19	T720705500	CAJA CUBRE SISTEMA LAVADO	CLEANING SYSTEM BOX	_	_	1					ELIMINADO 01.03.11
19	T330753000	CAJA CUBRE SISTEMA LAVADO	CLEANING SYSTEM BOX	_	_	1					INTRODUCIDO 01.03.11
	Q221342000	REMACHE EXAGONAL M.5	HEXAGONAL RIVET M.5	_	_	2					
	Q232030000	ARANDELA A5	WASHER A.5	_	_	3					
	Q242030000	ARANDELA ABANICO A5 A.304	FAN SHAPED WASHER A.5	_	_	3					
	Q012032000	TORNILLO EXAGONAL M5X15	HEXAGONAL BOLT M5X15	_	_	3					
20	X260151000	PATA REGULABLE	REGULABLE LEG	4	4	4					ELIMINADO 01.09.11
20	T502810000	PATA REGULABLE	REGULABLE LEG	4	4	4					INTRODUCIDO 01.09.11
	Q232040000	ARANDELA A6	WASHER A.6	16	16	16					
	Q242040000	ARANDELA ABANICO A6 A.304	FAN SHAPED WASHER A.6	16	16	16					
	Q012043000	TORNILLO EXAGONAL M6x20	HEXAGONAL BOLT M6x20	16	16	16					
21	T542816000	PANEL EXTER. IZQUIERDO 20/21	REAR LEFT PANEL 20/21	1	1	1					
	Q221342000	REMACHE EXAGONAL M.5	HEXAGONAL RIVET M.5	2	2	2					
	Q232040000	ARANDELA A6	WASHER A.6	2	2	2					
	Q242040000	ARANDELA ABANICO A6 A.304	FAN SHAPED WASHER A.6	2	2	2					
	Q012042000	TORNILLO EXAGONAL M6x15	HEXAGONAL BOLT M6x15	2	2	2					
	Q152004000	TORNIL. APLASTADO M5X13 A 304	FLAT SCREW M.5x13	2	2	2					

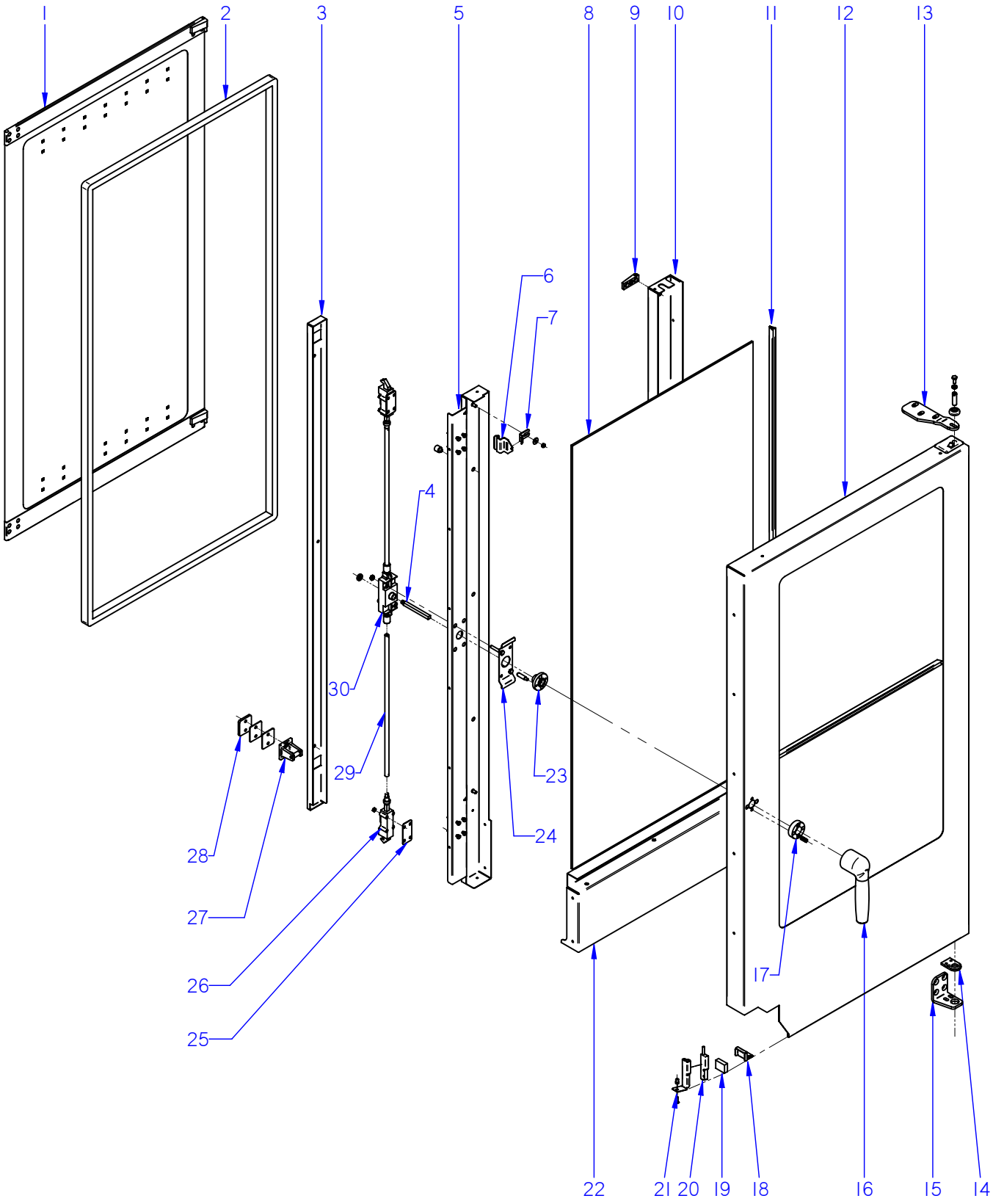

ITEM MARCADO EN COLOR = REPUESTO RECOMENDADO
COLOURED ITEM = RECOMMENDED SPARE PART

N plano	Firma	Fecha	Aparato	PUERTA	Lamina	
C-2439		2009-10	HORNOS COE / VE / VPE-202		2	Fagor Industrial S.Coop. FAGOR Oñate

MOD.	HORNOS / OVEN	ZONA	PUERTA / DOOR	PLANO	C-2439

ITEM	CODIGO	DENOMINACION	TEXTO	COE-202	VE-202	VPE-202					NOTAS
	1100003146	**KIT PUERTA 20/21 COMPL.**	**DOOR 20/21 KIT**	**1**	**1**	**1**					
1	**1100003117**	**KIT CRISTAL INTER. 20/21**	**20/21 INNER GLASS KIT**	**1**	**1**	**1**					
2	T490500000	JUNTA DE PUERTA 20-21	DOOR JOINT	1	1	1					
3	T490503000	TAPA CIERRE PUERTA 20/21	DOOR CLOSING COVER 20/21	1	1	1					
	Q032021000	TORNILLO ALOMADO M4X10	CURVED SCREW M.4x10	2	2	2					
4	T490519000	EJE DE MANILLA PUERTA	LEVER SHAFT	1	1	1					
5	T490528000	CONTRAP MANILLA COMPL 20/21	COMPLETE HANDLE DOOR 202	1	1	1					
	Q412002000	REMACHE AVINOX Ø4X10	AVINOX RIVET Ø4X10	12	12	12					
	T300513000	TOPE CRISTAL INTERIOR10/21	INTERIOR GLASS BUFFER 10/2	8	8	8					
6	T300514000	PESTILLO	LATCH	2	2	2					
	R660605000	MUELLE TENSOR	LATCH TENSOR SPRING	2	2	2					
	Q302022000	ARANDELA 16X6X1.2 A.304	FLAT WASHER 16x6x1,2	2	2	2					
	Q242030000	ARANDELA ABANICO A5 A.304	FAN SHAPED WASHER A.5	2	2	2					
	Q162030000	TUERCA EXAGONAL M5	HEXAGONAL NUT M.5	2	2	2					
7	R670612000	BASE DE PESTILLO	LATCH BASE	2	2	2					
8	T490526000	CRISTAL EXTERIOR 20/21	EXTERNAL GLASS 20/21	1	1	1					
9	R670615000	BASE DE BISAGRA	HINGE BASE	2	2	2					
	Q042032000	TORNILLO AVELLANADO M5X15	COUNTERSUNK SCREW M.5x15	2	2	2					
10	T490527000	CONTRAPUERTA BISAGRA 20/21	INNER DOOR HINGE 20/21	1	1	1					
	Q412002000	REMACHE AVINOX Ø4X10	AVINOX RIVET Ø4X10	12	12	12					
11	3715200000	JUNTA CRISTAL	WINDOW SEAL	3	3	3					
12	T540502000	PUERTA 20/21	DOOR 20/21	1	1	1					
13	T300520500	BISAGRA SUPERIOR 10/21	UPPER HINGE 10/21	1	1	1					ELIMINADO 01.03.11
13	T300520000	BISAGRA SUPERIOR 21	UPPER HINGE 21	1	1	1					INTRODUCIDO 01.03.11
	Q302025000	ARANDELA 8,4X20X1.5	WASHER 8,4X20X1.5	3	3	3					
	Q261050000	ARANDELA MUELLE A8	SPRING WASHER A8	3	3	3					
	Q012055000	TORNILLO EXAGONAL M8X30	HEXAGONAL BOLT M8X30	3	3	3					
S/Nº	R660534000	EJE SUPERIOR	UPPER SHAFT	1	1	1					
	R662807000	ARANDELA AMARRE	DOOR ANCHORING WASHER	1	1	1					
	Z850519000	RESORTE 06329	SPRING 06329	1	1	1					

MOD.	HORNOS / OVEN	ZONA	PUERTA / DOOR	PLANO	C-2439

ITEM	CODIGO	DENOMINACION	TEXTO	COE-202	VE-202	VPE-202					NOTAS
14	R660549000	GUIA EJE INFERIOR FUNDIDO	LOWER SHAFT GUIDE	1	1	1					
	Q062040000	TORNILLO AVELLANADO M6X16	COUNTERSUNK SCREW M.6x16	4	4	4					
15	T300521500	BISAGRA INFERIOR PLEGADA	LOWER FOLDER HINGE	1	1	1					ELIMINADO 01.03.10
15	T300521000	BISAGRA INFERIOR	LOWER HINGE	1	1	1					INTRODUCIDO 01.03.10
16	T130502000	MANILLA COMPLETA	HANDLE	1	1	1					
	Q032032000	TORNILLO ALOMADO M5X15	CURVED SCREW M5X15	2	2	2					
	Q271033000	ARANDELA DE SEGURIDAD Ø6	SAFETY WASHER Ø 6	1	1	1					
	Q132042000	VARILLA ROSCADA M6X15	THREADED ROD M.6x15	3	3	3					
17	T130514000	SOPORTE RESORTE	SPRING HOLDER	1	1	1					
	T130506000	RESORTE 34548	SPRING	2	2	2					
18	T300525000	SOPORTE IMAN	MAGNET HOLDER	1	1	1					
	Q222011000	REMACHE EXAGONAL M.5	HEXAGONAL RIVET M.5	1	1	1					
	Q032031000	TORNILLO ALOMADO M5X10	CURVED SCREW M5X10	1	1	1					
19	T300526000	IMAN	MAGNET	1	1	1					
20	Z100522000	INTERRUPTOR MAGNETICO	MAGNETIC SWITCH (DOOR)	1	1	1					
21	T302819000	SOPORTE MICRO PUERTA	DOOR MAGNETIC SWITCH HOLD	1	1	1					
	Q221342000	REMACHE EXAGONAL M.5	HEXAGONAL RIVET M.5	3	3	3					
22	T540506000	CHAPA AMARRE CONTRAP 10/21	DOOR REVERSE FASTE. PLATE	1	1	1					
S/Nº	T540503000	CHAPA JUNTA CONTRAPUERTA	DOOR REVERSE SEAL PLATE	1	1	1					
S/Nº	T540504000	JUNTA CIERRE INFERIOR 20/21	LOWER DOOR LOCK	1	1	1					
S/Nº	T540505000	SUPERIOR CIERRE PUERTA	UPPER DOOR LOCK	1	1	1					
23	T130515000	GUIA MANILLA	HANDLE GUIDE	1	1	1					
	T490518000	PITON ENGANCHE PUERTA	DOOR FASTENER SPIKE	2	2	2					
	Q032032000	TORNILLO ALOMADO M5x15	CURVED SCREW M.5x15	2	2	2					
24	T130511000	SUPLEMENTO SUJ. CERRADURA	LOCK FIXING SUPPLEMENT	1	1	1					
25	T080503000	SUPLEMENTO ELEMENTO CIERRE	CLOSING ELEMENT SUPPLEMEN	10	10	10					
26	T080504000	ELEMENTO CIERRE	CLOSING COMPONENT	2	2	2					
27	T110506000	ENGANCHE PUERTA	FASTENER	2	2	2					
	Q043145000	TORN. AVELLANADO 6X30 LATON	COUNTERSUNK SCREW 6X30	4	4	4					
28	T300519000	SUPLEMENTO ENGANCHE	FASTENER SUPPLEMENT	2	2	2					
S/Nº	R660538000	CALZO DE ENGANCHE	COUPLING CHOCK	2	2	2					

MOD.	HORNOS / OVEN	ZONA	PUERTA / DOOR	PLANO	C-2439

ITEM	CODIGO	DENOMINACION	TEXTO	COE-202	VE-202	VPE-202					NOTAS
29	T490506000	TUBO ALARGADERA	ROD	2	2	2					
30	T130509000	MECANISMO CIERRE	CLOSING MECHANISM	1	1	1					
S/Nº	Q352001000	PASADOR DE ALETAS 2X20	COTTER PIN 2x15	4	4	4					
	Q262040000	ARAND.GROW. A6 A.304	GROWER WASHER A.6	2	2	2					
	Q162040000	TUERCA EXAGONAL M6	HEXAGONAL NUT M.6	2	2	2					
	Z608410000	CASQUILLO AMARRE TECLADO	COLLAR	2	2	2					

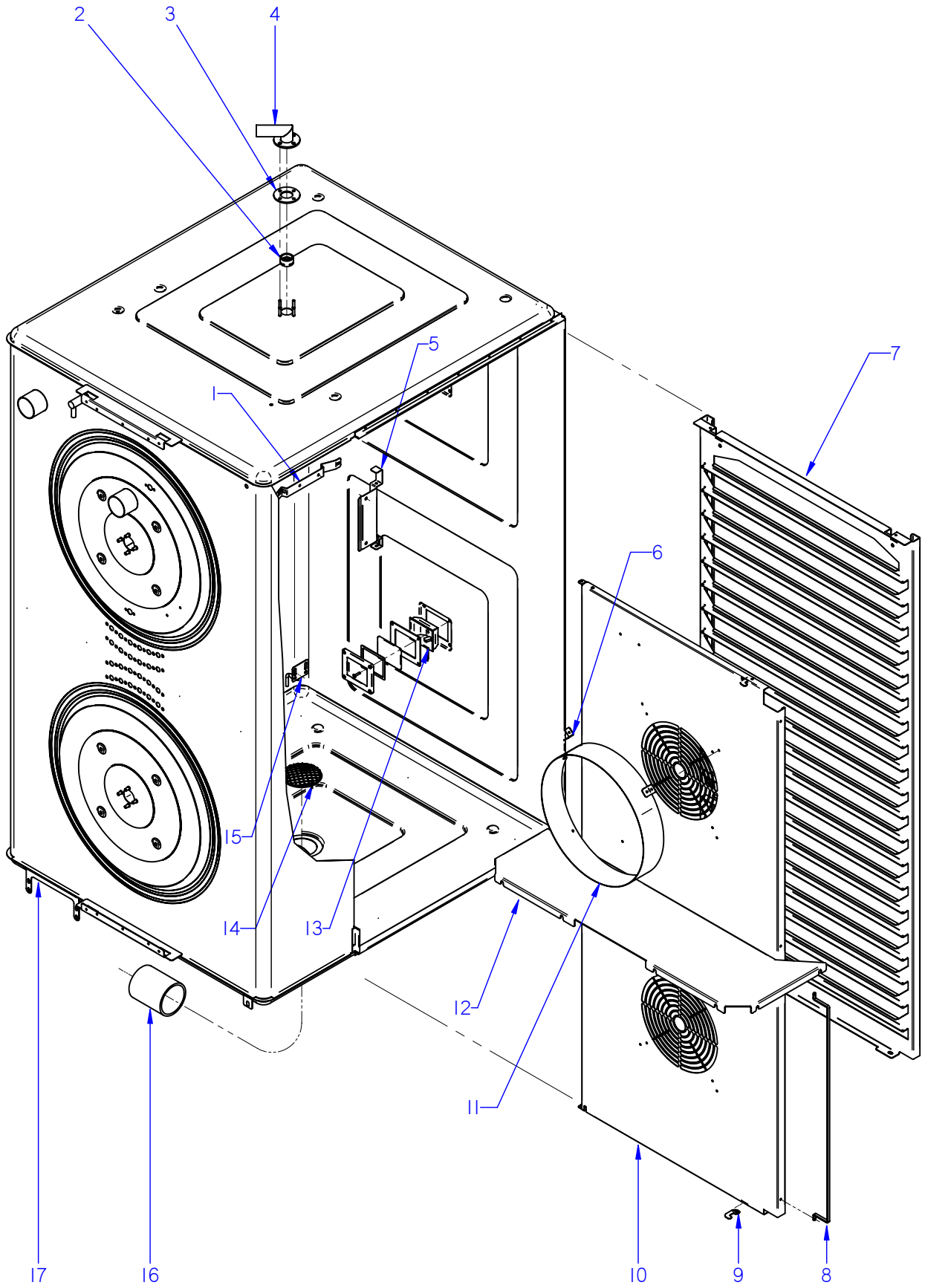

ITEM MARCADO EN COLOR = REPUESTO RECOMENDADO
COLOURED ITEM = RECOMMENDED SPARE PART

N plano	Firma	Fecha	Aparato	Lamina	
C-2440		2009-10	MUEBLE INTERIOR HORNOS COE / VE / VPE-202	3	Fagor Industrial S.Coop. FAGOR Oñate

MOD.	HORNOS / OVEN	ZONA	MUEBLE INTERIOR / INTERIOR OVEN	PLANO	C-2440

ITEM	CODIGO	DENOMINACION	TEXTO	COE-202	VE-202	VPE-202					NOTAS
1	R662683000	SOPORTE BULBO	BULB SUPPORT	1	1	1					
	Q412002000	REMACHE AVINOX Ø4x10MM	TUBULAR RIVET 4x7,5	4	4	4					
2	T360712000	PUNTA DIFUSORA LAVADO	WASHING DISPENSER POINT	_	_	1					
3	T330744000	CHAPA AMARRE TUBO LAVADO	WASHING PIPE FASTENING PLA	_	_	1					ELIMINADO 01.08.10
4	T820702000	TUBO DIFUSOR LAVADO COMP.	COMPL. WASHING DISPENSER F	_	_	1					ELIMINADO 01.08.10
	Q232030000	ARANDELA A5	WASHER A.5	_	_	4					ELIMINADO 01.08.10
	Q242030000	ARANDELA ABANICO A5 A.304	FAN SHAPED WASHER A.5	_	_	4					ELIMINADO 01.08.10
	Q162030000	TUERCA EXAGONAL M5	HEXAGONAL NUT M.5	_	_	4					ELIMINADO 01.08.10
5	T302644000	SOPORTE SONDA	PROBE SUPPORT	_	1	1					
	Q232030000	ARANDELA A5	WASHER A.5	_	2	2					
	Q242030000	ARANDELA ABANICO A5 A.304	FAN SHAPED WASHER A.5	_	2	2					
	Q162030000	TUERCA EXAGONAL M5	HEXAGONAL NUT M.5	_	2	2					
6	T302643000	FIJACIÓN SUPLEMENTO	FAN COVER SUPPLEM. BINDING	8	8	8					
	Q412002000	REMACHE AVINOX Ø4x10	RIVET AVINOX Ø4x10	23	23	23					
7	T442607000	PORTABANDEJAS 20/21	TRAY HOLDER 20/21	2	_	_					
S/Nº	T302688000	ENGANCHE PORTABANDEJAS	TRAY HOLDER FASTENER	2	_	_					
	Q222041000	REMACHE EXAGONAL M.4	HEXAGONAL RIVET M.4	2	_	_					
	Q232020000	ARANDELA A4	WASHER A.4	2	_	_					
	Q242020000	ARANDELA ABANICO A4	FAN SHAPED WASHER A.4	2	_	_					
	Q032021000	TORNILLO ALOMADO M4x10	CURVED SCREW M.4x10	2	_	_					
8	T302618000	PROTECCION INTERIOR	INTERIOR PROTECTION	2	2	2					
9	T302635000	ENGANCHE CUBREVENTILADOR	FAN COVER FASTENER	2	2	2					
	Q412002000	REMACHE AVINOX Ø4x10	RIVET AVINOX Ø4x10	16	16	16					
10	T452618000	CUBREVENTILADOR 20/21	FAN COVER 20/21	1	1	1					
11	T442604000	SUPLEMEN. CUBREVENTILADOR	FAN COVER SUPPLEMENT.	2	2	2					
12	T452605000	CHAPA REFUERZO CUBA 20/21	TUB REINFORCEMENT	1	1	1					
	Q232040000	ARANDELA A6	FLAT WASHER A.6	8	8	8					
	Q262040000	ARAND.GROW. A6 A.304	GROWER WASHER A.6	8	8	8					
	Q162040000	TUERCA EXAGONAL M6	HEXAGONAL NUT M.6	8	8	8					

MOD.	HORNOS / OVEN	ZONA	MUEBLE INTERIOR / INTERIOR OVEN	PLANO	C-2440

ITEM	CODIGO	DENOMINACION	TEXTO	COE-202	VE-202	VPE-202					NOTAS
13	T303023000	PORTALAMPARAS	LAMP HOLDER	2	2	2					
S/Nº	T303026000	JUNTA EXTERIOR LAMPARA	LAMP OUTER JOINT	2	2	2					
S/Nº	T303025000	CRISTAL LAMPARA	LAMP GLASS	2	2	2					
S/Nº	T303027000	JUNTA INTERIOR LAMPARA	LAMP INNER JOINT	2	2	2					
S/Nº	T303047000	MARCO LAMPARA	LAMP ANCHORING PLATEN	2	2	2					
S/Nº	R663013000	LAMPARA 10W-12V	LIGHT 10W 12V	2	2	2					
	Q222041000	REMACHE EXAGONAL M.4 INOX	HEXAGONAL RIVET M.4	8	8	8					
	Q032021000	TORNILLO ALOMADO M4X10	CURVED SCREW M.4x10	8	8	8					
14	T455030000	FILTRO DESAGÜE 20/21	DRAINAGE FILTER 20/21	1	1	1					
15	T302646000	TENSOR PINCHO COMPLETO	COMPLETE SPIKE TENSOR	_	1	1					
	Q232030000	ARANDELA A5	WASHER A.5	_	4	4					
	Q242030000	ARANDELA ABANICO A5 A.304	FAN SHAPED WASHER A.5	_	4	4					
	Q162030000	TUERCA EXAGONAL M5	HEXAGONAL NUT M.5	_	4	4					
16	T455029000	TUBO EMPALME GENERADOR	GENERATOR CONNECTI. PIPE	1	1	_					
	Q901313000	ABRAZADERA ELASTICA 62-66	CLAMP 62-66	2	2	_					
17	_____	CUERPO INTER COMP 20-21	INNER BODY 20/21	1	1	1					

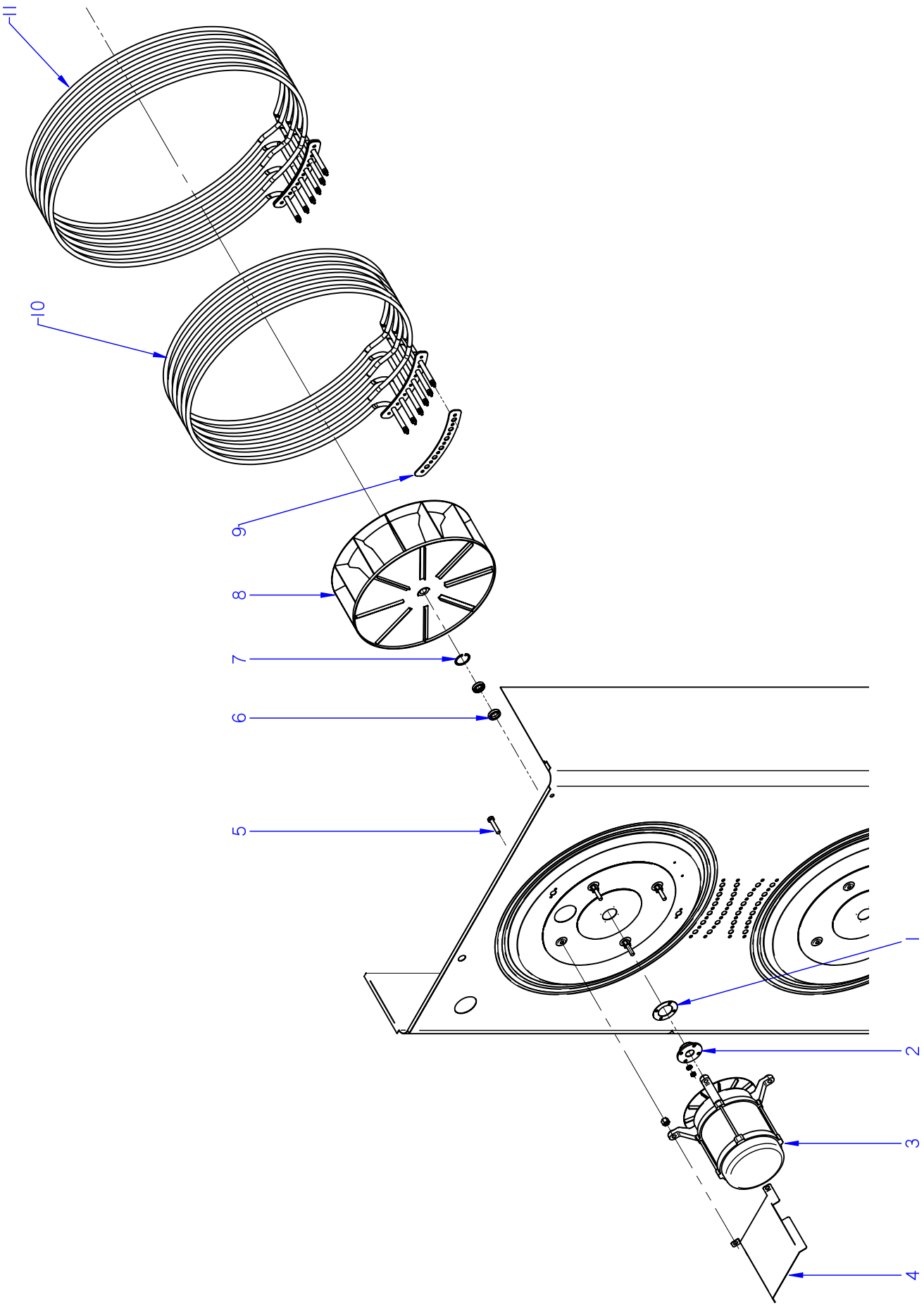

ITEM MARCADO EN COLOR = REPUESTO RECOMENDADO
COLOURED ITEM = RECOMMENDED SPARE PART

N plano	Firma	Fecha	Aparato		Lamina	
C-2441		2009-09	TURBINA HORNOS COE / VE / VPE-202		4	Fagor Industrial S.Coop. Oñate

MOD.	HORNOS / OVEN	ZONA	TURBINA / TURBINE	PLANO	C-2441

ITEM	CODIGO	DENOMINACION	TEXTO	COE-202	VE-202	VPE-202					NOTAS
1	R662685000	JUNTA CASQUILLO RETEN	SEAL BUSHING GASKET	2	2	2					
	Q232040000	ARANDELA A6	WASHER A6	8	8	8					
	Q262040000	ARANDELA GROW. A6	WASHER GROW. A6	8	8	8					
	Q162040000	TUERCA EXAGONAL M6	HEXAGONAL NUT M.6	8	8	8					
2	T302629000	CASQUILLO RETEN	SEAL BUSHING	2	2	2					
3	T303066000	MOTOR DOBLE GIRO 1VEL. 750W.	DOUBLE ROTATION MOTOR 1VE	2	2	2					
	R663057000	CASQUILLO AMARRE MOTOR	MOTOR FASTENING BUSHING	8	8	8					
	T302638000	DISTANCIADOR MOTOR 10/21	MOTOR DISTAC. 10/21	8	8	8					
4	T142635000	TEJADILLO MOTOR	MOTOR ROOF	2	2	2					
5	Q012056000	TORNILLO EXAGONAL M8X40	HEXAGONAL SCREW M8X40	8	8	8					
6	R662627000	RETEN 17X28X7V	RETAINER 28x17x7	4	4	4					
7	Q302023000	ANILLO DE SEGURIDAD Ø 28X1.2	SAFETY RING 28x1,2	2	2	2					
8	T493017000	TURBINA RECTA Ø350X127 FIR	TURBINE RECTA Ø350X127 FIR	2	2	2					
	R763010000	ARANDELA SEGURIDAD HANNING	HANNING SAFETY WASHER	1	1	1					
	Q012063000	TORNIL. EXAGONAL M10X20 A.304	HEXAGONAL SCREW M.10x20	1	1	1					
9	T323021000	JUNTA RESISTENCIAS	RESISTOR SEAL	4	4	4					
	Q232040000	ARANDELA A6	WASHER A6	32	32	32					
	Q262040000	ARANDELA GROW. A6	WASHER GROW. A6	28	28	28					
	Q012042000	TORNILLO EXAGONAL M6x15	HEXAGONAL BOLT M6x15	28	28	28					
	Q162040000	TUERCA EXAGONAL M6	HEXAGONAL NUT M.6	4	4	4					
10	T323034000	RESISTENCIA INTERIOR 3 X 5KW	INTERIOR RESISTOR 3X5 KW	2	2	2					
11	T323035000	RESISTENCIA EXTERIOR 3 X 5KW	EXTERIOR RESISTOR 3X5 KW	2	2	2					

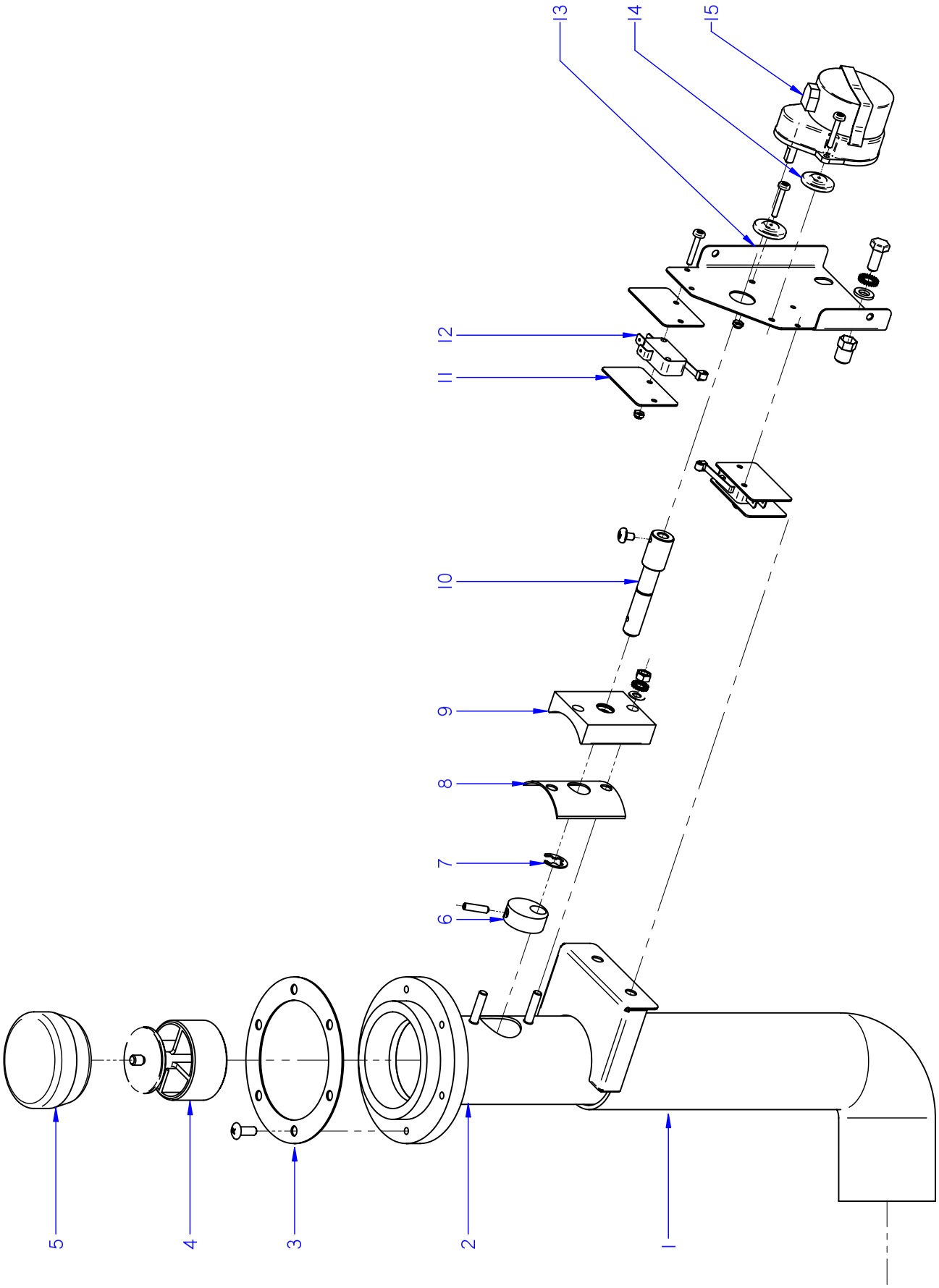

ITEM MARCADO EN COLOR = REPUESTO RECOMENDADO
COLOURED ITEM = RECOMMENDED SPARE PART

N plano	Firma	Fecha	Aparato		Lamina	
C-2442		2009-10	CHIMENEA HORNOS COE / VE / VPE-202		5	Fagor Industrial S.Coop. Oñate

MOD.	HORNOS / OVEN	ZONA	CHIMENEA / FLUEPIPE	PLANO	C-2442

ITEM	CODIGO	DENOMINACION	TEXTO	COE-202	VE-202	VPE-202					NOTAS
1	T722608000	TUBO FLEXIBLE Ø53X360	FLEXIBLE TUBE Ø53X360	1	1	1					
	Q881307000	ABRAZADERA 40*60	CLAMP 40*60	2	2	2					
2	T815006000	CONJUNTO CHIMENEA	COMPLETE CHIMNEY	1	1	1					
	Q221343000	REMACHE EXAGONAL M.6	HEXAGONAL RIVET M.6	2	2	2					
3	T325057000	JUNTA BASE CHIMENEA	FLUEPIPE BASE SEAL	1	1	1					
	Q152004000	TORNIL. APLASTADO M5X13 A 304	FLAT SCREW M.5x13	6	6	6					
4	T815014000	GUIA RETENCION VAPORES	STEAM RETAINER GUIDE	1	1	1					
5	T325055000	RETENCION DE VAPORES	CLOSE CHIMNEY	1	1	1					
6	T325032000	LEVA EJE CHIMENEA	FLUEPIPE SHAFT CAM	1	1	1					
	Q132045000	VARILLA ROSCADA M4X16	THREADED ROD M4X16	1	1	1					
7	Q271006000	ARANDELA DE SEGURIDAD Ø8	SAFETY WASHER Ø8	1	1	1					
8	T325030000	JUNTA EJE CHIMENEA	FLUEPIPE SHAFT SEAL	1	1	1					
9	T325029000	GUIA EJE CHIMENEA	FLUEPIPE SHAFT GUIDE	1	1	1					
	Q232030000	ARANDELA A5	FLAT WASHER A.5	2	2	2					
	Q242030000	ARANDELA ABANICO A5 A.304	FAN SHAPED WASHER A.5	2	2	2					
	Q162030000	TUERCA EXAGONAL M5	HEXAGONAL NUT M.5	2	2	2					
10	T815010000	EJE CHIMENEA ELECTRICA	ELECTRIC FLUEPIPE SHAFT	1	1	1					
	Q151320000	TORNILLO ALOMADO M4X6 ZINC.	CURVED SCREW M4X6 ZINC.	1	1	1					
11	R010535000	PLACA SEPARADORA	SPACER PLATE	4	4	4					
	Q032013000	TORNILLO ALOMADO M3X20	CURVED SCREW M3X20	4	4	4					
	Q221350000	TUERCA AUTOBLOCANTE M3	SELF-LOCKING NUT M3	4	4	4					
12	R010534000	INTERRUPTOR PUERTA	DOOR SWITCH	2	2	2					
13	T815009000	ESCUA. AMARRE MOTOR CHIMEN.	FLUEPIPE MOTOR FASTENING B	1	1	1					
	Q232040000	ARANDELA A6	FLAT WASHER A.6	2	2	2					
	Q242040000	ARANDELA ABANICO A6 A.304	FAN SHAPED WASHER A.6	2	2	2					
	Q012042000	TORNILLO EXAGONAL M6X15 A304	HEXAGONAL SCREW M6X15	2	2	2					
14	Q308006000	ARANDELA DUBO Ø 4	WASHER DUBO Ø 4	3	3	3					
15	T323010000	MOTOR CHIMENEA	FLUEPIPE MOTOR	1	1	1					

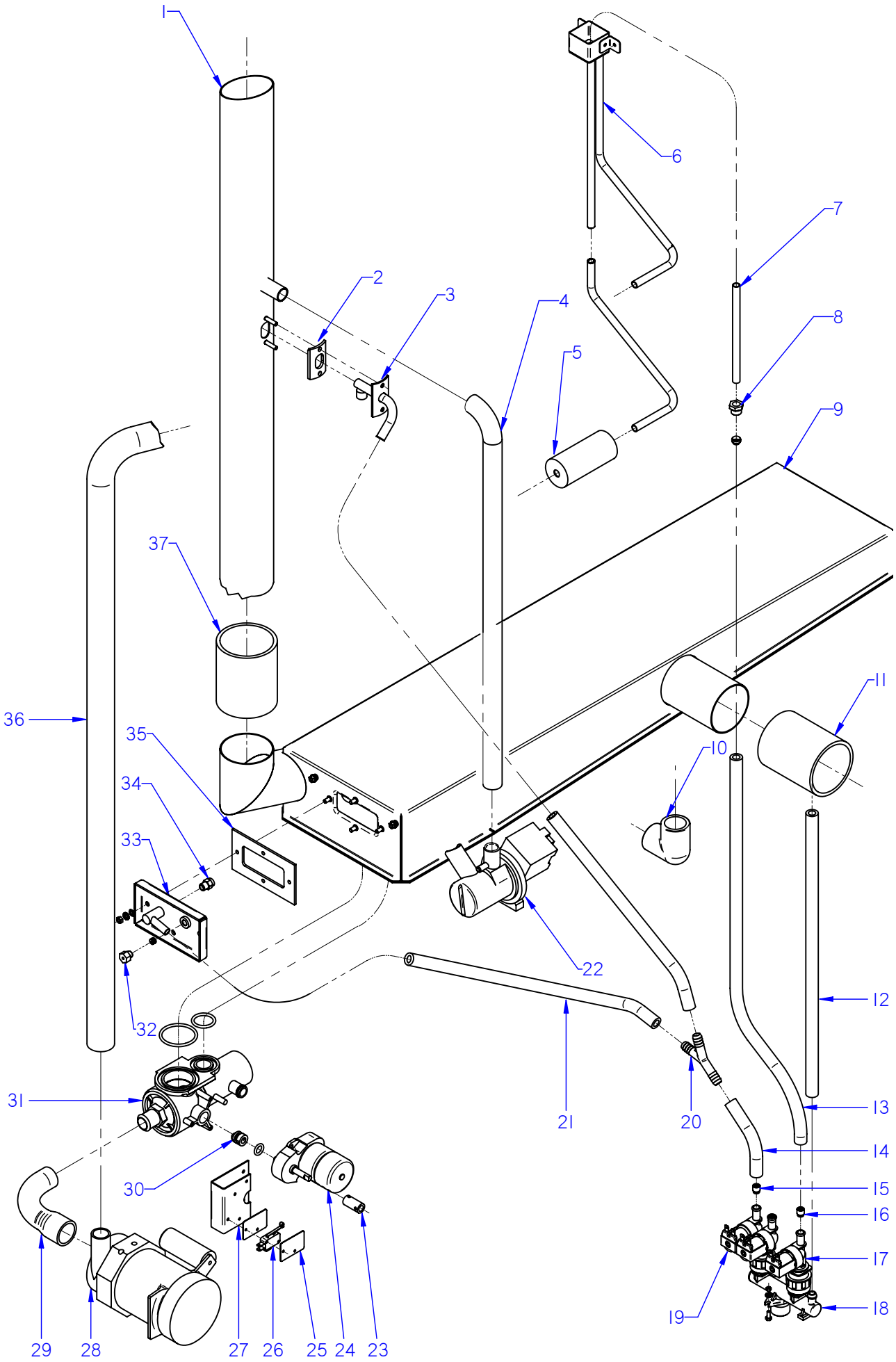

ITEM MARCADO EN COLOR = REPUESTO RECOMENDADO
COLOURED ITEM = RECOMMENDED SPARE PART

N plano	Firma	Fecha	Aparato	CIRCUITO DE AGUA	Lamina	
C-2443		2009-10	HORNOS COE / VE / VPE-202		6	Fagor Industrial S.Coop. FAGOR Oñate

MOD.	HORNOS / OVEN	ZONA	CONDUCCIONES DE AGUA / WATER PIPES	PLANO	C-2443

ITEM	CODIGO	DENOMINACION	TEXTO	COE-202	VE-202	VPE-202					NOTAS
S/Nº	**1100003163**	**KIT VALVULA DE LAVADO COMP.**	**WASHING VALVE KIT**	_	_	**1**					
1	T445005000	CHIMENEA COMPLETA HEI-20/21	COMPLET FLUEPIPE HEI-20/21	1	_	_					
1	T455006000	CHIMENEA COMPLETA HEM-20/21	COMPLET FLUEPIPE HEM-20/21	_	1	1					
S/Nº	T115086000	TOBERA 1/8	NOZZLE 1/8	1	1	1					
2	R725159000	JUNTA TUBO INYECTOR	INJECTOR PIPE SEAL	1	1	1					
3	T115112000	CONDUCC. VAHOS COMPLETO	COMPLETE VAPOUR DUCT	1	1	1					
4	3715900000	TUBO SILICONA Tº Ø 26*18	HIGH SILICON PIPE Tº Ø 26*18	_	1	1					
	Q901311000	ABRAZADERA ELASTICA 26,7*28,1	ELAST. CLAMP 26,7*28,1	_	2	2					
5	R665025000	DISTRIBUIDOR INYECTOR	INJECTOR DISTRIBUTOR	1	_	_					
6	T445000000	INYECTOR COMPLETO HEI 20/21	COMPLETE INJECTOR HEI 2021	1	_	_					
S/Nº	R665025000	DISTRIBUIDOR INYECTOR	INJECTOR DISTRIBUTOR	2	_	_					INTRODUCIDO 01.12.09
7	T355001000	TUBO INYECTOR	INJECTOR PIPE	1	_	_					
7	R665024000	TUBO INYECTOR	INJECTOR PIPE	_	1	1					
8	R695003000	MANGÜITO CIERRE	CLOSING SLEEVE	1	1	1					
	R695004000	BICONO	BICONE	1	1	1					
9	T515005000	CAJA DESAGÜE LAVADO 20/21	COM. DRAINAGE BOX 20/21	1	1	_					
9	T525001000	CONJUNTO CAJA LAVADO 20/21	COMPLETE WASH BOX 20/21	_	_	1					ELIMINADO 01.12.10
10	T505011000	CONDUCCION DESAGUE	DRAINAGE DUCT	1	1	_					
11	T455029000	TUBO EMPALME GENERADOR	GENERATOR CONNECTI. PIPE	1	1	1					
	Q901313000	ABRAZADERA ELASTICA 62-66	CLAMP 62-66	2	2	2					
12	3676900000	T. GOMA NEGRA Ø17*10 INYECT.	BLACK RUBBER PIPE Ø17*10	_	1	1					
	Q881302000	ABRAZADERA 12*20	CLAMP 12-20	_	2	2					
13	3676900000	T. GOMA NEGRA Ø17*10 INYECT.	BLACK RUBBER PIPE Ø17*10	1	1	1					
	Q881302000	ABRAZADERA 12*20	CLAMP 12-20	2	2	2					
14	3676900000	T. GOMA NEGRA Ø17*10 INYECT.	BLACK RUBBER PIPE Ø17*10	1	1	1					
	Q881302000	ABRAZADERA 12*20	CLAMP 12-20	2	2	2					
15	P443042000	REGULADOR 3 L. VERDE 254,023	REGULATOR 3 L. GREEN	1	1	1					
16	P305013000	REGULADOR 1L. AMA 255.005	REGULATOR 1L. AMA 255.005	1	1	1					
17	Z701135000	ELECTROVALVUL. SIMPLE 255.208	SIMPLE SOLENOID VALVE	_	1	1					ELIMINADO 01.04.10

MOD.	HORNOS / OVEN	ZONA	CONDUCCIONES DE AGUA / WATER PIPES	PLANO	C-2443

ITEM	CODIGO	DENOMINACION	TEXTO	COE-202	VE-202	VPE-202					NOTAS
18	T325063000	ENTRADA DE AGUA COMPLETA	COMPLETE WATER INLET	_	1	1					ELIMINADO 01.04.10
18	T645006000	ENTRADA DE AGUA COMPLETA	COMPLETE WATER INLET	_	1	1					INTRODUCIDO 01.04.10
	Q307031000	JUNTA TUBO 14X24X3	JOINT 14X24X3	_	2	2					ELIMINADO 01.04.10
19	P255001000	ELECTROVALVULA DOBLE	DOUBLE SOLENOID VALVE	1	1	1					ELIMINADO 14.12.09
19	Z701135000	ELECTR. SIMP.220V COD.255.208	SOLENOID VALVE SIMP.220V CO	2	_	_					INTRODUCIDO 14.12.09
19	Z611123000	ELECTR. TRIPLE COD.255.641	TRIPLE SOLENOID VALVE 255.6	_	1	1					INTRODUCIDO 01.04.10
20	Z201106000	RACORD EN Y	Y-CONNECTION	1	1	1					
21	3676900000	T. GOMA NEGRA Ø17*10 INYECT.	BLACK RUBBER PIPE Ø17*10	2	2	2					
	Q881302000	ABRAZADERA 12*20	CLAMP 12-20	4	4	4					
22	Z220901000	BOMBA DESAGÜE 30W	DRAINAGE PUMP 30W	_	1	1					
23	T330733000	CASQUILLO MOTOR MICRO	MICRO MOTOR BUSHING	_	_	1					
	Q151320000	TORNILLO ALOMADO M4X6 H.ZIN.	CURVED SCREW M4X6 H.ZIN.	_	_	2					
	Q371026000	MANGUITO SUJEC. 4X14 DIN1481	HOSE FASTENING 4X14 DIN1481	_	_	1					
	Q052032000	TORNILLO ALLEN M.5x15(+)	ALLEN HEAD SCREW M.5x15(+)	_	_	2					
24	T330711000	MOTOR VALVULA	VALVE MOTOR	_	_	1					
	Q042022000	TORNILLO AVELLANADO M4X15	COUNTERSUNK SCREW M.4x15	_	_	2					
25	R010535000	PLACA SEPARADORA	SPACER PLATE	_	_	4					
	Q032013000	TORNILLO ALOMADO M3X20	CURVED SCREW M3X20	_	_	7					
	Q221350000	TUERCA AUTOBLOCANTE M3	SELF-LOCKING NUT M3	_	_	4					
26	R010534000	INTERRUPTOR PUERTA	DOOR SWITCH	_	_	2					
27	T330713000	CHAPA SUJECCION MICROS	FASTENING PLATE MICROS	_	_	1					ELIMINADO 01.03.11
27	T330754000	SOPORTE MICROS LAVADO	MICROS WASH STAND	_	_	1					INTRODUCIDO 01.03.11
28	T360715000	MOTOBOMBA 5213E2450 FIR 50Hz	MOTOR-PUMP 5213E2450 FIR	_	_	1					
	Q232040000	ARANDELA A6	WASHER A.6	_	_	2					
	Q242040000	ARANDELA ABANICO A6 A.304	FAN SHAPED WASHER A.6	_	_	2					
	Q012043000	TORNILLO EXAGONAL M6X20	HEXAGONAL SCREW M6X20	_	_	2					
29	T330731000	GOMA VALVULA BOMBA	PUMP VALVE RUBBER	_	_	1					
	Q881304000	ABRAZADERA 20-32	CLAMP 20-32	_	_	1					
	Q881305000	ABRAZADERA 25-40	CLAMP 25-40	_	_	1					

MOD.	HORNOS / OVEN	ZONA	CONDUCCIONES DE AGUA / WATER PIPES	PLANO	C-2443

ITEM	CODIGO	DENOMINACION	TEXTO	COE-202	VE-202	VPE-202					NOTAS
30	T330707000	PUNTA ACOPLE MOTOR A VALV.	CONN. POINT MOTOR TO VAL.	_	_	1					
	Q307084000	JUNTA TORICA Ø11X3.5	O-RING Ø11X3.5	_	_	1					ELIMINADO 10,06,12
	Q307078000	JUNTA TORICA Ø10x3.5	O-RING Ø10x3.5	_	_	1					INTRODUCIDO 10,06,12
31	T330723000	CUERPO VALVULA COMPLETO	COMPLETE VALVE BODY	_	_	1					
	Q307080000	JUNTA TORICA Ø52X3,5	O-RING Ø52X3.5	_	_	1					
	Q307079000	JUNTA TORICA Ø33x3,5	O-RING Ø33x3.5	_	_	1					
	T330749000	JUNTA TEFLON VALVULA	TEFLON VALVE BOARD	_	_	2					INTRODUCIDO 02.11.09
	T330749000	JUNTA TEFLON VALVULA	TEFLON VALVE BOARD	_	_	1					ELIMINADO 10,10,11
	T330703000	JUNTA TEFLON VALVULA	TEFLON VALVE BOARD	_	_	2					INTRODUCIDO 02.11.09
	T330703000	JUNTA TEFLON VALVULA	TEFLON VALVE BOARD	_	_	1					ELIMINADO 10,10,11
S/Nº	Z200910000	MANGUERA DESAGUE	DRAIN HOSE	_	_	1					
32	R662629000	RACORD CIERRE SONDA	PROBE CLOSING ADAPTOR	1	1	1					
	R662652000	BICONO CIERRE SONDA	PROBE CLOSING BICONE	1	1	1					
33	T325075000	FIJACION SONDA CONDENSADOR	COMPLET. PROBE FASTENING	1	1	1					
34	T115086000	TOBERA 1/8	NOZZLE 1/8	1	1	1					
35	T325066000	JUNTA FIJACION SONDA	PROBE FASTENING SEAL	1	1	1					
	Q232030000	ARANDELA A5	FLAT WASHER A.5	4	8	8					
	Q242030000	ARANDELA ABANICO A5 A.304	FAN SHAPED WASHER A.5	4	8	8					
	Q162030000	TUERCA EXAGONAL M5	HEXAGONAL NUT M.5	4	8	8					
36	3716000000	TUBO SILICONA Tº Ø 35*27	HIGH SILICON PIPE Tº Ø 35*27	_	_	1					
	Q881305000	ABRAZADERA 25-40	CLAMP 25-40	_	_	2					
37	T455029000	TUBO EMPALME GENERADOR	GENERATOR CONNECTI. PIPE	1	1	1					
	Q881326000	ABRAZADERA 70-90	CLAMP 70-90	1	2	2					
S/Nº	Z233012000	CONDENSADOR ANTIPARASIT.	ANTIPARASIT. CONDENS.	3	4	4					INTRODUCIDO 03.05.10

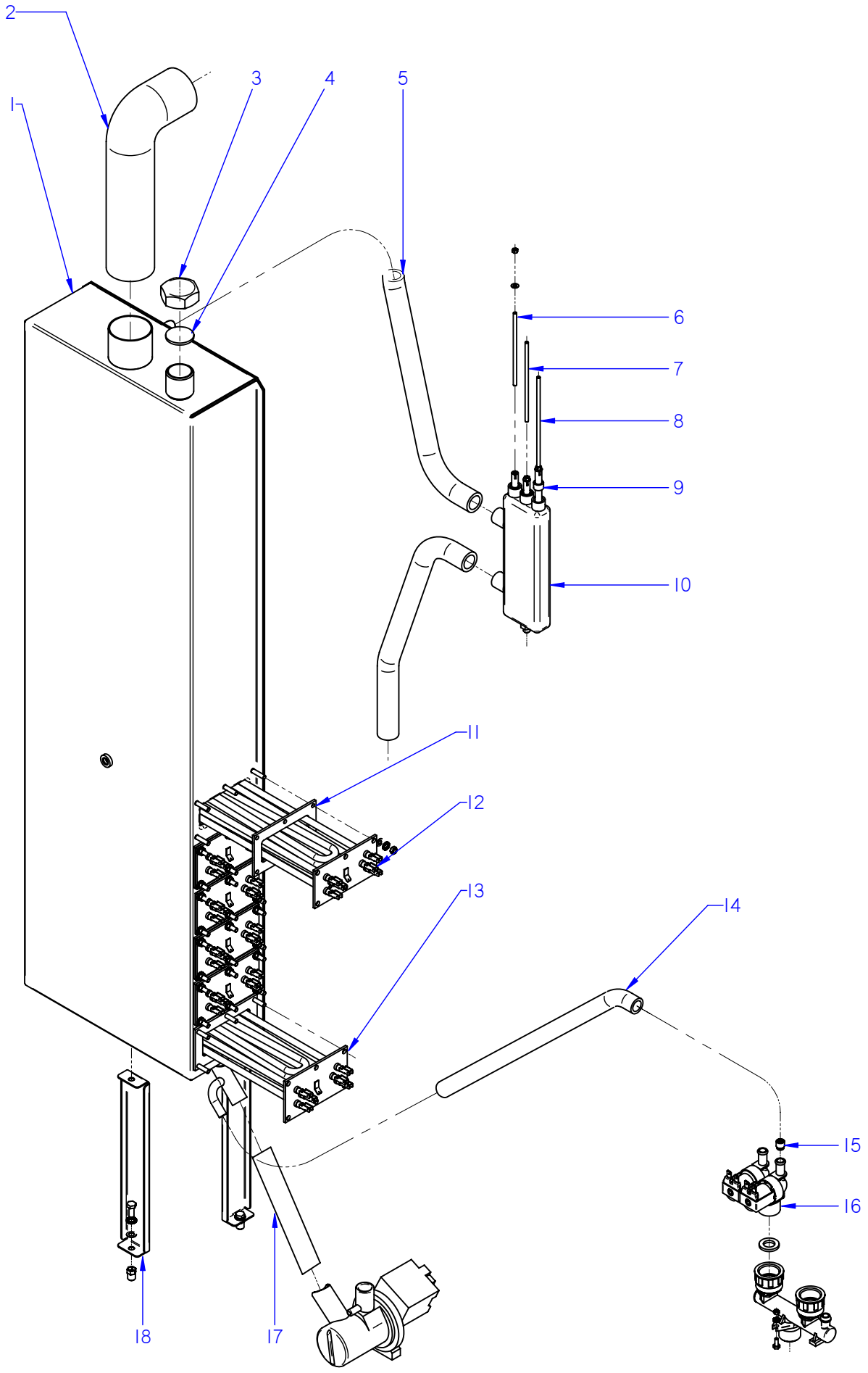

ITEM MARCADO EN COLOR = REPUESTO RECOMENDADO
COLOURED ITEM = RECOMMENDED SPARE PART

N plano	Firma	Fecha	Aparato	CIRCUITO DE VAPOR	Lamina	
C-2444		2009-09	HORNOS VE-102 / VPE-202		7	Fagor Industrial S.Coop. FAGOR Oñate

MOD.	HORNOS / OVEN	ZONA	CIRCUITO DE VAPOR / STEAM CIRCUIT	PLANO	C-2444

ITEM	CODIGO	DENOMINACION	TEXTO	VE-202	VPE-202						NOTAS
1	**1100003147**	**KIT GENERADOR DE VAPOR 20/21**	**STEAM GENERATOR KIT 20/21**	**1**	**1**						
2	T722608000	TUBO FLEXIBLE Ø53X360	FLEXIBLE TUBE Ø53X360	1	1						ELIMINADO 28,06,11
2	12041855	TUBO FLEXIBLE Ø53X360 VARIL INC	FLEXIBLE TUBE Ø53X360	1	1						INTRODUCIDO 28,06,11
	Q881307000	ABRAZADERA 40*60	CLAMP 40*60	2	2						
3	R015010000	TUERCA TAPON 1"	PLUG NUT 1"	1	1						
4	R015011000	ARANDELA Ø32	WASHER Ø32	1	1						
5	3715900000	TUBO SILICONA Tº Ø 26*18	HIGH SILICON PIPE Tº Ø 26*18	2	2						
	Q901311000	ABRAZADERA ELASTICA 26,7*28,1	ELAST. CLAMP 26,7*28,1	4	4						
6	R345060000	ELECTRODO ALTO	HIGH LEVEL ELECTRODE	1	1						
7	R345063000	ELECTRODO BAJO	LOW LEVEL ELECTRODE	1	1						
8	R345064000	ELECTRODO DE MASA	EARTH ELECTRODE	1	1						
	Q232020000	ARANDELA A4	FLAT WASHER A.4	3	3						
	Q162020000	TUERCA EXAGONAL M4	HEXAGONAL NUT M.4	3	3						
9	R345069000	GUIA AISLANTE	INSULATION GUIDE	3	3						
10	T325077000	BOTE DE NIVELES	LEVELS VESSEL	1	1						ELIMINADO 13.09.10
10	T325079000	BOTE DE NIVELES	LEVELS VESSEL	1	1						INTRODUCIDO 13.09.10
	Q228051000	TUERCA EXAGONAL M8 PLASTIC	HEXAGONAL NUT M8 PLASTIC	1	1						
11	T323007000	JUNTA CIERRE RESISTENCIAS	RESISTOR SEAL	6	6						
	Q232030000	ARANDELA A5	WASHER A.5	36	36						
	Q242030000	ARANDELA ABANICO A5 A.304	FAN SHAPED WASHER A.5	36	36						
	Q163030000	TUERCA EXAGONAL M5 LATON	HEXAGONAL NUT M5	36	36						
12	T323006000	RESISTENCIA 3x3000W 230V	RESISTOR 3x3000W 230V	1	1						
13	T323038000	RESISTENCIA 3x3000W 230V	RESISTOR 3x3000W 230V	5	5						
14	3676900000	T. GOMA NEGRA Ø17*10	BLACK RUBBER PIPE Ø17*10	1	1						
	Q881302000	ABRAZADERA 12*20	CLAMP 12-20	2	2						
15	P443042000	REGULADOR 3 L. VERDE 254,023	REGULATOR 3 L. GREEN	1	1						
16	P255001000	ELECTROVALVULA DOBLE	DOUBLE SOLENOID VALVE	1	1						ELIMINADO 14.12.09
17	3715900000	TUBO SILICONA Tº Ø 26*18	HIGH SILICON PIPE Tº Ø 26*18	1	1						
	Q901311000	ABRAZADERA ELASTICA 26,7*28,1	ELAST. CLAMP 26,7*28,1	2	2						

MOD.	HORNOS / OVEN	ZONA	CIRCUITO DE VAPOR / STEAM CIRCUIT	PLANO	C-2444

ITEM	CODIGO	DENOMINACION	TEXTO	VE-202	VPE-202						NOTAS
18	T455010000	AMARRE GENERADOR 20/21	GENERATOR 20/21 ANCHORIN.	2	2						
	Q162040000	TUERCA EXAGONAL M6	HEXAGONAL NUT M6	2	2						
	Q232040000	ARANDELA A6	WASHER A6	4	4						
	Q242040000	ARANDELA ABANICO A6 A.304	FAN SHAPED WASHER A.6	4	4						
	Q012042000	TORNILLO EXAGONAL M6x15 A304	HEXAGONAL SCREW M6x15	2	2						

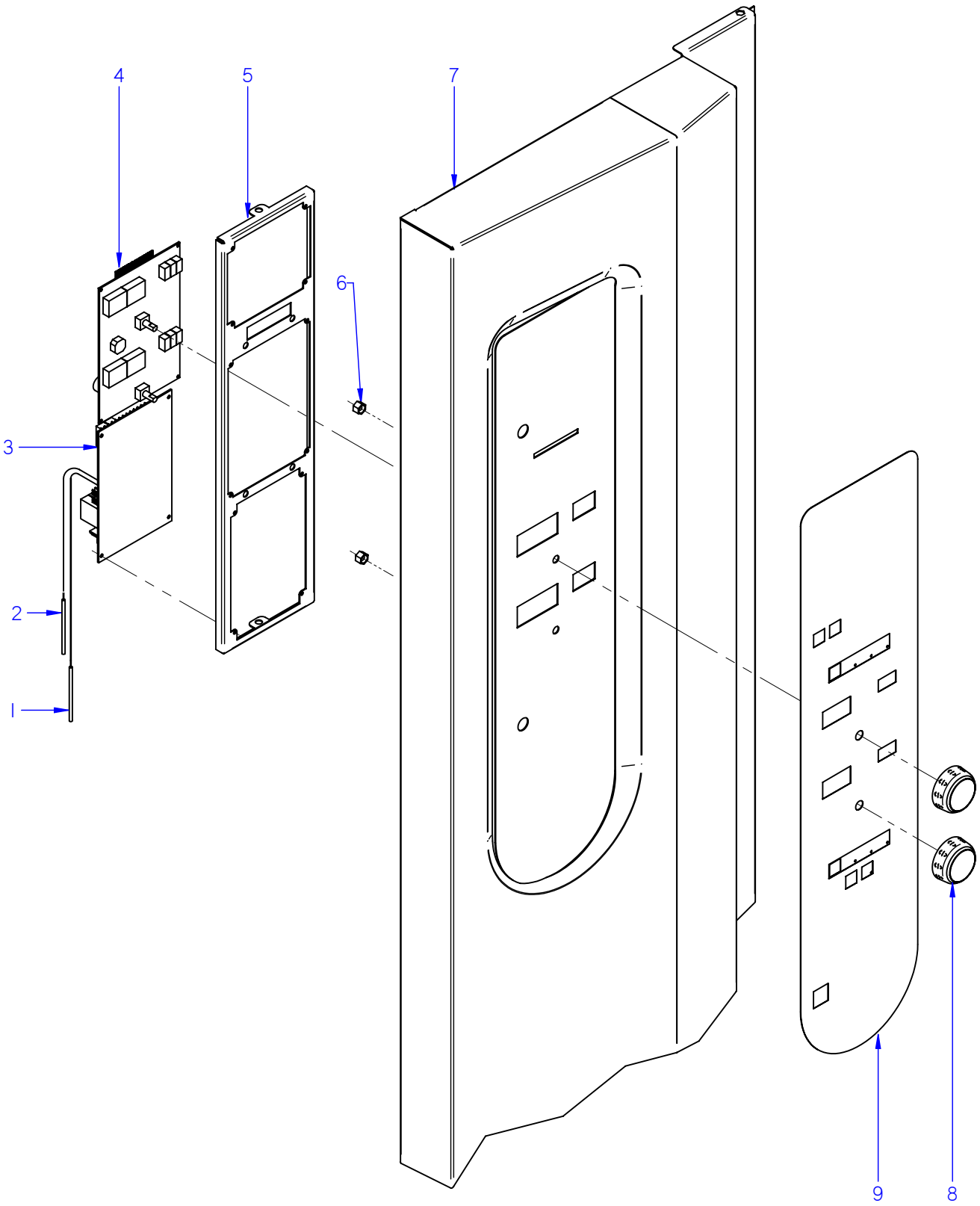

ITEM MARCADO EN COLOR = REPUESTO RECOMENDADO
COLOURED ITEM = RECOMMENDED SPARE PART

N plano	Firma	Fecha	Aparato	Lamina	
C-2445		2009-09	CONJUNTO ELECTRICO PORTAMANDOS HORNOS COE-202	8	Fagor Industrial S.Coop. FAGOR Oñate

APARATO / APPLIANCE	HORNOS / OVENS	ZONA / ZONE	CONJUNTO ELECTRICO PORTAMANDOS / CONTROL HOLDER ELECTRIC UNIT	PLANO DRAWING	C-2445

ITEM	CODIGO REFERENCE	DENOMINACION	DENOMINATION	COE-202								ELIMINADO ELIMINATED	INTRODUCID. INTRODUCED	NOTAS
1	T323011000	CONJUN. TERMOPAR CAMARA (K)	CHAMBER THERMOCOUPLE UNI	1										
2	T323024000	CONJUN. TERMOPAR VAPOR 10/2	STEAM THERMOCOUPLE UNIT 1	1										
3	T553003000	TARJETA CONTROL DE CAMARA	CHAMBER CONTROL CARD	1								16,11,11		
3	12097540	CONTROL TARJETA CAM.12V AC .	CARD CONTROL 12V AC 50/60Hz	1									16,11,11	
	Q221026000	CLIP SUJECIÓN RÁPIDA Ø 4	RAPID CONNECT CLIP Ø 4	4										
4	T533001000	TARJETA PORTAMANDOS HEI-HG	CONTROL PANEL CARD	1								16,11,11		
4	12097547	VISUALIZADOR 12V AC 50/60Hz 12	12V AC 50/60Hz 12D DISPLAY	1									16,11,11	
	Q221026000	CLIP SUJECIÓN RÁPIDA Ø 4	RAPID CONNECT CLIP Ø 4	4										
5	T932802000	SOPORTE PROGRAMADOR	PROGRAM. SUPPORT	1										
6	T732802000	DISTANCIAD. COMPONENTES 7mm	SPACER 7mm	4										
7	T502805000	PANEL PORTAMANDOS 20-21 HEI	CONTROL PANEL 20-21 HEI	1										
	Q221342000	REMACHE EXAGONAL M5	HEXAGONAL RIVET M.5	3										
8	T903007000	BOTON DE MANDO	CONTROL BUTTON	2										
9	T603007000	SERIGRAFIA HEI 10/21	SERIGRAPHY HEI 10/21	1										

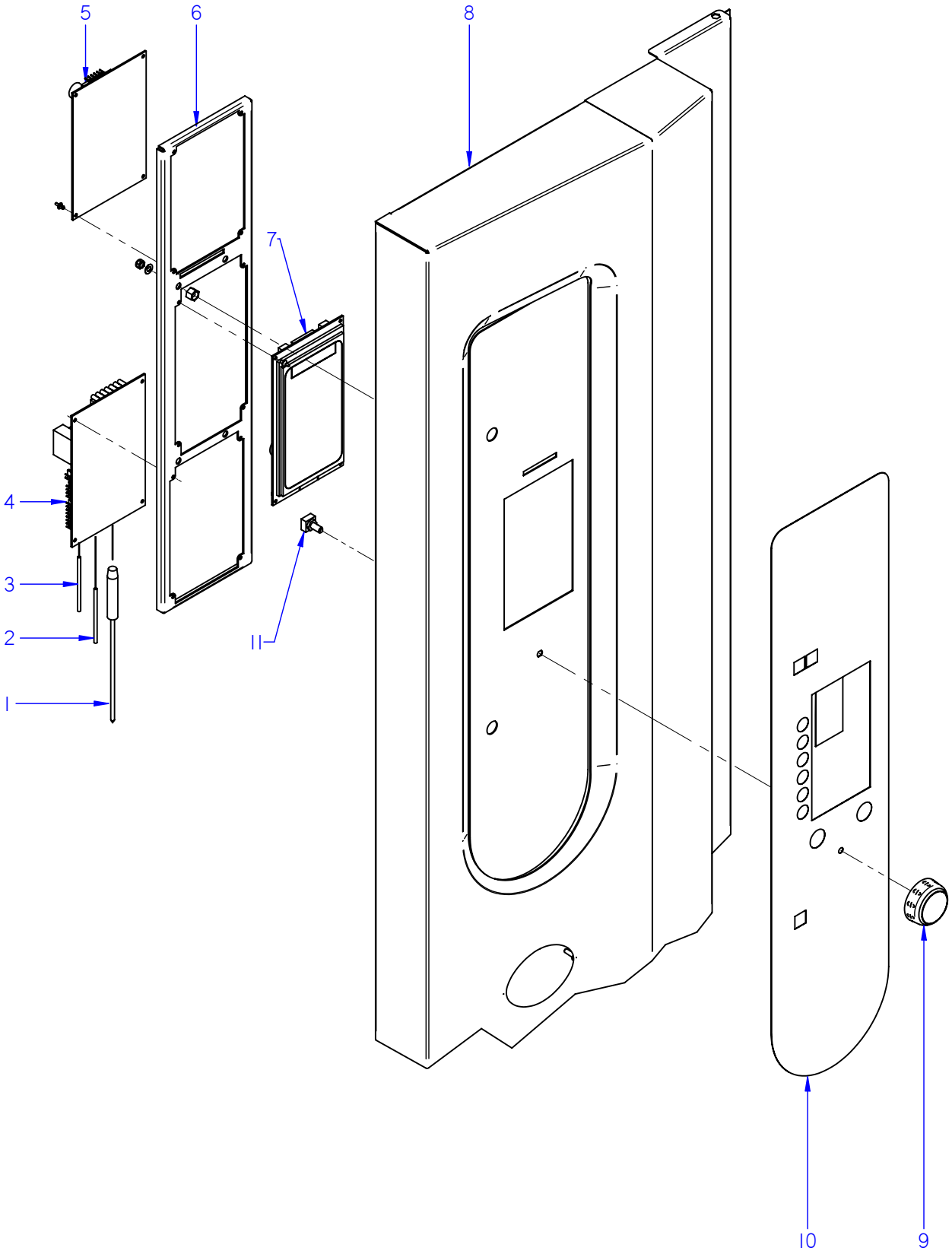

ITEM MARCADO EN COLOR = REPUESTO RECOMENDADO
COLOURED ITEM = RECOMMENDED SPARE PART

N plano	Firma	Fecha	Aparato	Lamina	
C-2446		2009-09	CONJUNTO ELECTRICO PORTAMANDOS HORNOS VE-202	9	Fagor Industrial S.Coop. FAGOR Oñate

APARATO / APPLIANCE	HORNOS / OVENS	ZONA / ZONE	CONJUNTO ELECTRICO PORTAMANDOS / CONTROL HOLDER ELECTRIC UNIT	PLANO DRAWING	C-2446

ITEM	CODIGO REFERENCE	DENOMINACION	DENOMINATION	VE-202								ELIMINADO ELIMINATED	INTRODUCID. INTRODUCED	NOTAS
1	T303007000	CONJUNTO SONDA PARA NUCLEO	PROBE UNIT FOR CORE	1										
2	T323011000	CONJUN. TERMOPAR CAMARA (K)	CHAMBER THERMOCOUPLE UNI	1										
3	T323024000	CONJUN. TERMOPAR VAPOR 10/2	STEAM THERMOCOUPLE UNIT 1	2										
4	T553003000	TARJETA CONTROL DE CAMARA	CHAMBER CONTROL CARD	1								16,11,11		
4	12097540	CONTROL TARJETA CAM.12V AC .	CARD CONTROL 12V AC 50/60Hz	1									16,11,11	
	Q221026000	CLIP SUJECIÓN RÁPIDA Ø 4	RAPID CONNECT CLIP Ø 4	4										
5	T553002000	TARJETA CONTROL CALDERA	BOILER CONTROL CARD	1								16,11,11		
5	12097545	CONTROL TARJETA CALD. 12V AC	CARD CONTROL 12V AC 50/60Hz	1									16,11,11	
	Q221026000	CLIP SUJECIÓN RÁPIDA Ø 4	RAPID CONNECT CLIP Ø 4	4										
6	T612805000	SOPORTE CIRCUITOS HEM10/21	CIRCUIT SUPPORT HEM10/21	1										
	Q232030000	ARANDELA A5	WASHER A.5	4										
	Q221308000	TUERCA EXAGONAL AUT M5 H. ZI.	HEXAGONAL NUT M5 H. ZINC,	4										
7	T913003000	CIRC PORTAMANDOS HEM HGV	CONTROL HOLDER CIRCUIT HEM	1								16,11,11		
7	12046658	VISUALIZADOR 12V AC 50/60Hz 32	12V AC 50/60Hz 32 D DISPLAY	1									16,11,11	
8	T512806000	PANEL PORTAMANDOS 20-21 HEM	CONTROL PANEL 20-21 HEM	1										
9	T903007000	BOTON DE MANDO	CONTROL BUTTON	1										
10	T613006000	SERIGRAFIA HEM 21	SERIGRAPHY HEM 21	1										
11	T513009000	ENCODER GAMA VISUAL	VISUAL RANGE ENCODER	1										

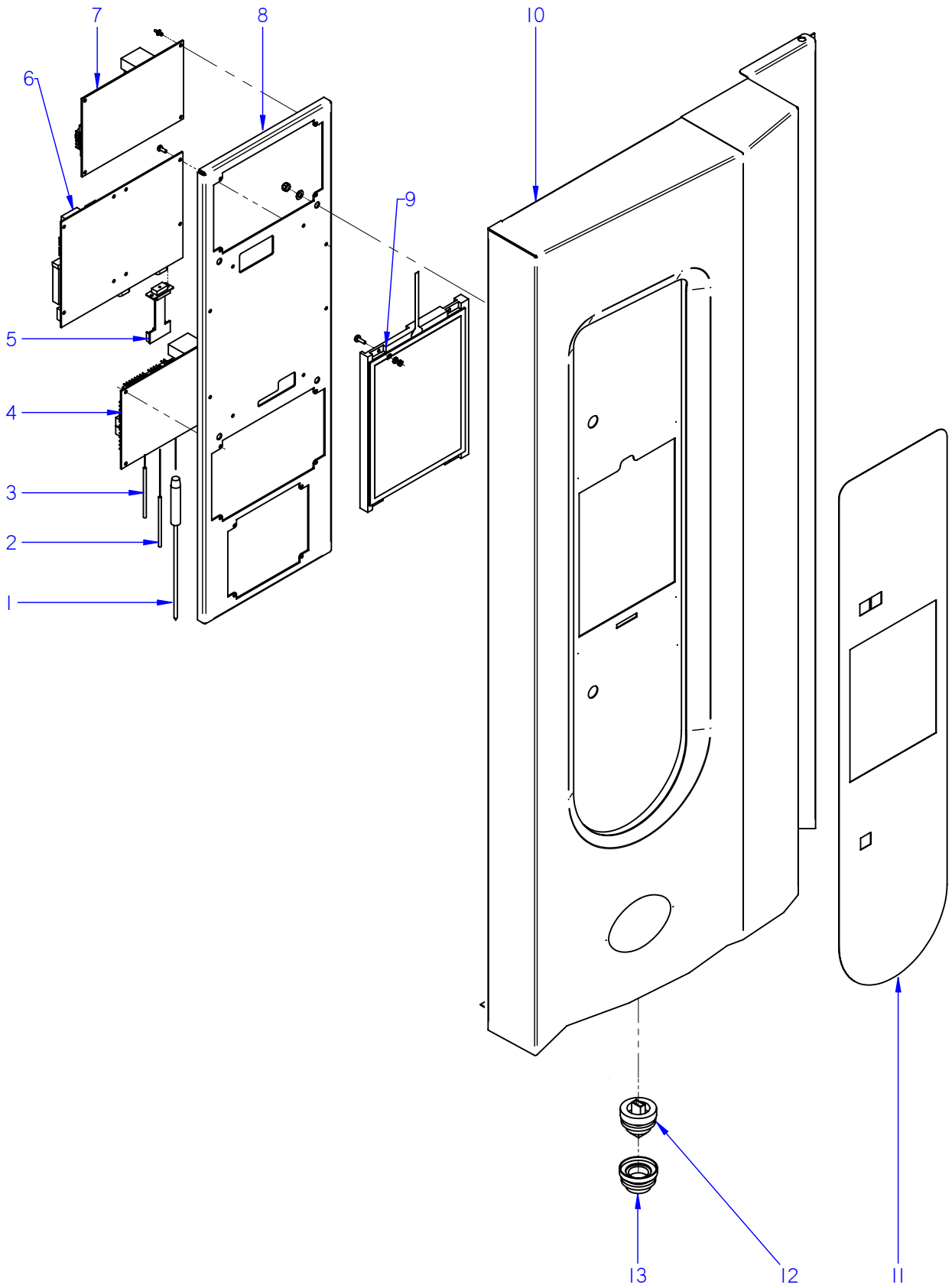

ITEM MARCADO EN COLOR = REPUESTO RECOMENDADO
COLOURED ITEM = RECOMMENDED SPARE PART

N plano	Firma	Fecha	Aparato		Lamina	
C-2447		2009-10	CONJUNTO ELECTRICO PORTAMANDOS	HORNOS VPE-202	10	Fagor Industrial S.Coop. FAGOR Oñate

APARATO / APPLIANCE	HORNOS / OVENS	ZONA / ZONE	CONJUNTO ELECTRICO PORTAMANDOS / CONTROL HOLDER ELECTRIC UNIT	PLANO DRAWING	C-2447

ITEM	CODIGO REFERENCE	DENOMINACION	DENOMINATION	VPE-202								ELIMINADO ELIMINATED	INTRODUCID. INTRODUCED	NOTAS
1	T623006000	CONJUN. SONDA NUCLEO 5 PUNT	PROBE UNIT FOR CORE	1								15,06,10		
2	T323011000	CONJUN. TERMOPAR CAMARA (K)	CHAMBER THERMOCOUPLE UNI	1								15,06,10		
3	T323024000	CONJUN. TERMOPAR VAPOR 10/2	STEAM THERMOCOUPLE UNIT 1	2										
4	T553003000	TARJETA CONTROL DE CAMARA	CHAMBER CONTROL CARD	1								16,11,11		
4	12097540	CONTROL TARJETA CAM.12V AC .	CARD CONTROL 12V AC 50/60H	1									16,11,11	
	Q221026000	CLIP SUJECIÓN RÁPIDA Ø 4	RAPID CONNECT CLIP Ø 4	4										
5	T553007000	MOCHILA BMF	DONGLE BMF	1										
5	T553007000	MOCHILA BMF	DONGLE BMF	1								15,06,10		
6	T553001000	CIRC. PORTAMANDOS GAMA ALTA	CONTROL HOLDER CIRC. HIGH	1								15,06,10		
	T133007000	DISTANCIADOR M3	SPACER M3	4										
	T133008000	TORNILLO AMARRE M3	ANCHORING SCREW M3	6										
	Q161310000	TUERCA EXAGONAL M3 H. ZINC,	HEXAGONAL NUT M3 H. ZINC,	6										
7	T553009000	TARJETA CONTROL CALDERA	BOILER CONTROL CARD	1								01,06,10		
7	T553002000	TARJETA CONTROL CALDERA	BOILER CONTROL CARD	1								16,11,11	01,06,10	
7	12097545	CONTROL TARJETA CALD. 12V AC	CARD CONTROL 12V AC 50/60H	1									16,11,11	
	Q221026000	CLIP SUJECIÓN RÁPIDA Ø 4	RAPID CONNECT CLIP Ø 4	4										
8	T652802000	SOPORTE PROGRAM HEP HGP 21	PROGRAM. SUPPORT HEP HGP	1								15,06,10		
8	T652804000	SOPORTE CIRCUITOS VPE VPG 21	SUPPORT CIRCUITS VPE VPG 2	1									15,06,10	
9	T623004000	PANTALLA TACTIL 8,4	TOUCH SCREEN 8,4	1								15,06,10		
9	T553010000	PLATAFORMA VISUAL PLUS	VISUAL PLUS PLATFORM	1									15,06,10	
	Q032011000	TORNILLO ALOMADO M3x10	CURVED SCREW M.3x10	4										
	Q242010000	ARANDELA ABANICO A3 A.304	FAN SHAPED WASHER A.3	4										
	Q161310000	TUERCA EXAGONAL M3 H. ZINC,	HEXAGONAL NUT M3 H. ZINC,	4										
10	T522802000	PANEL PORTAMANDOS 20-21 HEP	CONTROL PANEL 20-21 HEP	1								15,06,10		
10	T522804000	PANEL PORTAMANDOS VPE-202	CONTROL PANEL VPE-202	1									15,06,10	
11	T623003000	SERIGRAFIA HEP 21	SERIGRAPHY HEP 21	1								15,06,10		
11	T623007000	SERIGRAFIA VISUAL PLUS	SERIGRAPHY VISUAL PLUS	1								01,12,10		
11	T623016000	SERIGRAFIA VISUAL PLUS 8" 16	SERIGRAPHY VISUAL PLUS 8" 1	1									01,12,10	
12	T723006000	CONECTOR USB VISUAL PLUS	VISUAL PLUS USB CONNECTOR	1										
13	T723007000	TAPA USB VISUAL PLUS	VISUAL PLUS USB COVER	1										

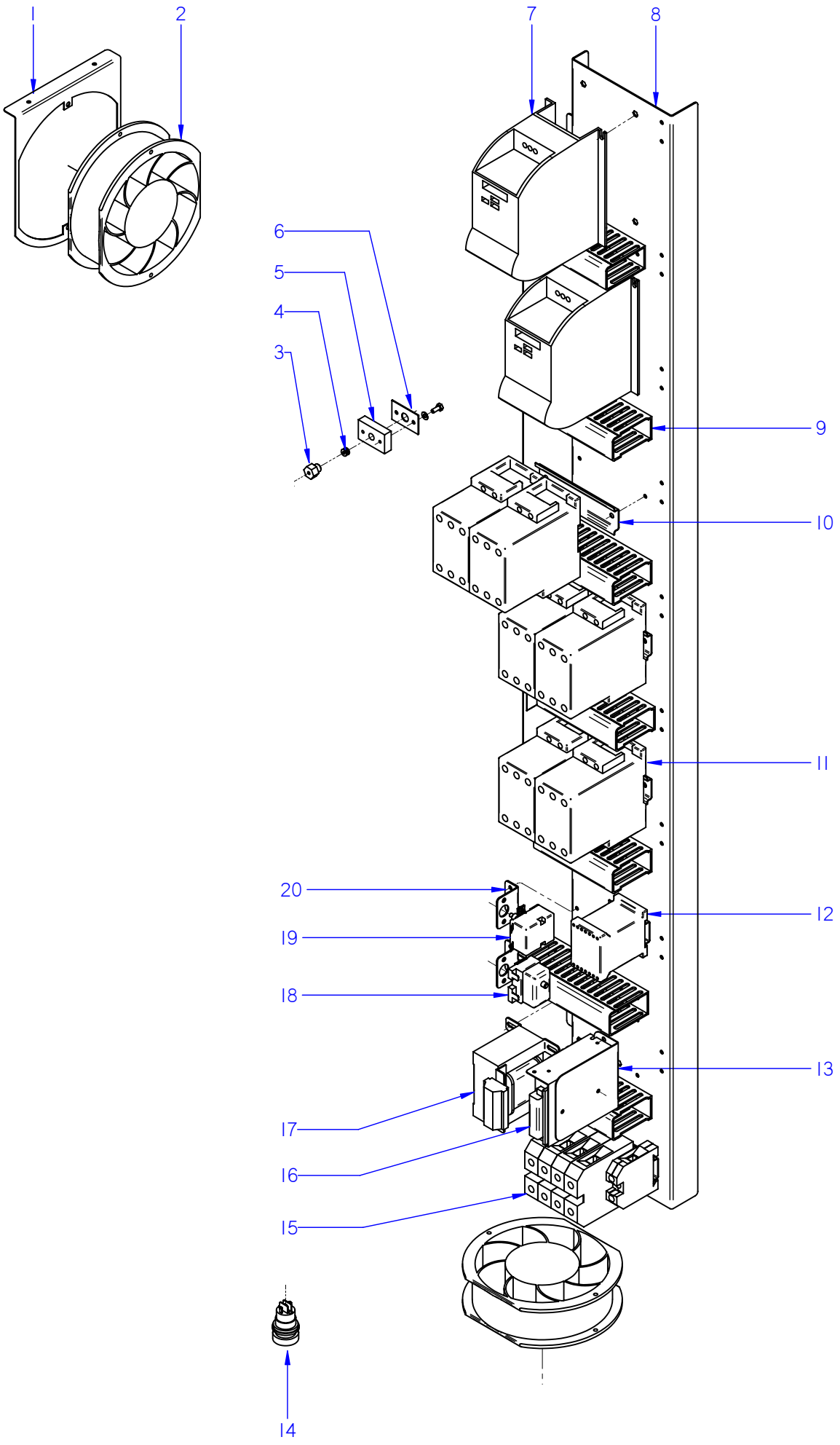

ITEM MARCADO EN COLOR = REPUESTO RECOMENDADO
COLOURED ITEM = RECOMMENDED SPARE PART

N plano	Firma	Fecha	Aparato		Lamina	
C-2448		2009-10	CUADRO ELECTRICO HORNOS COE / VE / VPE-202		11	Fagor Industrial S.Coop. Oñate

MOD.	HORNOS / OVEN	ZONA	CUADRO ELECTRICO / ELECTRIC PANEL	PLANO	C-2448

ITEM	CODIGO	DENOMINACION	TEXTO	COE-202	VE-202	VPE-202					NOTAS
1	T513001000	CHAPA AMARRE VENTILADOR	FAN HOLDER PLATE	2	2	2					
	Q412002000	REMACHE AVINOX Ø4x10MM	TUBULAR RIVET 4x7,5	2	2	2					
	Q031322000	TORNILLO ALOMADO M4x15	CURVED SCREW M.4x15	4	4	4					
	Q232020000	ARANDELA A4	WASHER A.4	4	4	4					
	Q242020000	ARANDELA ABANICO A4 A.304	FAN SHAPED WASHER A.4	4	4	4					
	Q162020000	TUERCA EXAGONAL M4	HEXAGONAL NUT M.4	4	4	4					
2	T453005000	VENTILADOR 230V.20/21	FAN 230V 20/21	2	2	2					
3	R662629000	RACORD CIERRE SONDA	PROBE CLOSING ADAPTOR	2	2	2					
S/Nº	R662662000	JUNTA CIERRE BULBO LIMITADOR	BULB LIMITER CLOSING SEAL	1	1	1					
4	R662652000	BICONO CIERRE SONDA	PROBE CLOSING BICONE	1	1	1					
5	T112625000	BASE CIERRE SONDA	FIXING CORE PROBE	2	2	2					
6	R692812000	JUNTA PASAMUROS SIMPLE	SIMPLE FEEDTHROUGH SEAL	2	2	2					
	Q232020000	ARANDELA A4	WASHER A.5	4	4	4					
	Q012021000	TORNILLO EXAGONAL M4X10	HEXAGONAL SCREW M.4X10	4	4	4					
7	T323037000	VARIADOR FRECUENCIA SIE 0,37	FREQUENCY VARIATOR SIE 0.37	2	2	2					
	Q232020000	ARANDELA A4	WASHER A.5	4	4	4					
	Q242020000	ARANDELA ABANICO A4 A.304	FAN SHAPED WASHER A.4	4	4	4					
	Q032021000	TORNILLO ALOMADO M4X10	CURVED SCREW M.4x10	4	4	4					
8	T513007000	CHAPA CUADRO ELEC 20/21	SQUARE PLATE ELEC 20/21	1	1	1					ELIMINADO 01.10.10
8	T513010000	CHAPA CUADRO ELEC 202 E	SQUARE PLATE ELEC 202 E	1	1	1					INTRODUCIDO 01.10.10
	Q221341000	REMACHE EXAGONAL M4	HEXAGONAL RIVET M.4	8	8	8					
	Q221342000	REMACHE EXAGONAL M5	HEXAGONAL RIVET M.5	3	3	3					
	Q232030000	ARANDELA A5	WASHER A.5	4	4	4					
	Q242030000	ARANDELA ABANICO A5 A.304	FAN SHAPED WASHER A.5	4	4	4					
	Q012032000	TORNILLO EXAGONAL M5x15A304	HEXAGONAL SCREW M.5x15	4	4	4					
9	3715520000	CANALETA UNEX 60.30.77 / 0.12	PIPING UNEX 60.30.77 / 0.12	8	7	8					
	Q412002000	REMACHE AVINOX Ø4x10MM	TUBULAR RIVET 4x7,5	28	32	34					
10	R663055000	GUIA CONTACTOR L-120	CONTACTOR GUIDE L=120	3	4	4					
10	Z123018000	GUIA CONTACTOR L-55	CONTACTOR GUIDE L=55	1	1	1					
11	T453016000	CONTACTOR 50A 3RT1034-1AL20	50A 3RT1034-1AL20 CONTACT.	4	_	6					
11	T453016000	CONTACTOR 50A 3RT1034-1AL20	50A 3RT1034-1AL20 CONTACT.	_	6	_					INTRODUCIDO 10.04.10

MOD.	HORNOS / OVEN	ZONA	CUADRO ELECTRICO / ELECTRIC PANEL	PLANO	C-2448

ITEM	CODIGO	DENOMINACION	TEXTO	COE-202	VE-202	VPE-202					NOTAS
12	Z203050000	CONTAC. SIRIUS 3R 230V.50-60	SIRIUS 3R 230V.50-60 CONTAC.	1	7	1					ELIMINADO 01.10.10
12	Z213007000	CONTACTOR 230V.50-60	230V.50-60 CONTACTOR	1	1	1					INTRODUCIDO 01.10.10
13	T553008000	SOPORTE ALIMENTACION	POWER SUPPLY SUPPORT	_	_	1					ELIMINADO 15.06.10
	Q232020000	ARANDELA A4	WASHER A.4	_	_	4					ELIMINADO 15.06.10
	Q242020000	ARANDELA ABANICO A4 A.304	FAN SHAPED WASHER A.4	_	_	4					ELIMINADO 15.06.10
	Q032021000	TORNILLO ALOMADO M4x10	CURVED SCREW M.4x10	_	_	4					ELIMINADO 15.06.10
14	T723009000	PULSADOR SERIE MICRO	MICRO SWITCH SERIES	_	_	1					INTRODUCIDO 15.11.09
15	R143011000	BORNA WDU-70/N REF.951219	WDU-70/N REF.951219TERMINAL	3	3	3					
	Z103035000	BORNA TIERRA 35MM	EARTH TERMINAL 35mm	1	1	1					
	R143012000	BORNA WPU-70/N AZ. REF.951242	WPU-70/N AZ. REF.951242 TER.	1	1	1					
	R073005000	BORNA PORTAFUSIBLES	FUSE HOLDER TERMINAL	2	2	2					
	Z263303000	TOPE FINAL	END BUFFER	1	1	1					ELIMINADO 01.10.10
16	T553005000	ALIMENT PORTAMAN VISUAL PLUS	VISUAL PLUS CONTROL HOLDER	_	_	1					ELIMINADO 15.06.10
17	R503005000	TRANSFORMADOR 230/12-0-12,0-1	TRANSFORMER 230/12-0-12,0-1	1	1	_					
17	R503005000	TRANSFORMADOR 230/12-0-12,0-1	TRANSFORMER 230/12-0-12,0-1	_	_	1					ELIMINADO 15.06.10
17	T853002000	TRANSFORMADOR 12-0-12-0,24-0	TRANSFORMER 12-0-12-0,24-0	_	_	1					INTRODUCIDO 15.06.10
18	Z953035000	TERMOSTATO LIMITADOR AVISO	LIMITER THERMOSTAT WARNIN	_	1	1					
19	T303009000	TERMOSTATO LIMITADOR	THERMOSTAT LIMITER	1	1	1					
	Z953041000	TUERCA M.10x1 EGO 00.00600.075	NUT M.10x1 EGO 00.00600.075	1	2	2					
20	R343039000	SOPORTE TERMOS VAPOR	THERMOSTAT SUPPORT	1	2	2					
	Q412002000	REMACHE AVINOX Ø4x10MM	TUBULAR RIVET 4x7,5	2	4	4					
S/Nº	Z233012000	CONDENSADOR ANTIPARASITARIO	ANTIPARASITIC CONDENSER	2	3	3					

MOD.	HORNOS / OVEN	ZONA	VARIOS / MISCELLANEOUS	PLANO	

ITEM	CODIGO	DENOMINACION	TEXTO	COE-202	VE-202	VPE-202				
	T906501000	MANUAL DE INSTRUCCION. COE	INSTRUCTIO. BROCHURE COE	1	_	_				
	T916501000	MANUAL DE INSTRUCC. VE	INSTRUC. BROCHURE VE	_	1	_				
	T926501000	MANUAL DE INSTRUCC. VPE	INSTRUC. BROCHURE VPE SPA	_	_	1				
	T326507000	MANUAL DE INSTRUCC. VPE ING.	INSTRUC. BROCHURE VPE ENG	1	1	1				ELIMINADO 02.11.09
	T326506000	MANUAL DE INSTRUCC. VPE FRA.	INSTRUC. BROCHURE VPE FRE	1	1	1				ELIMINADO 02.11.09
	T326501000	MANUAL DE INSTRUCC. VPE ALE.	INSTRUC. BROCHURE VPE GER	1	1	1				ELIMINADO 02.11.09
	T326508000	MANUAL DE INSTRUCC. VPE ITA.	INSTRUC. BROCHURE VPE ITA	1	1	1				ELIMINADO 02.11.09
	T503002000	ESQUE. TEORICO CONCEP E2021	THE. DIAGRAM VCONCEP E2021	1	_	_				ELIMINADO 01.10.10
	T513002000	ESQUEMA TEORICO VISUAL E202	THEOR. DIAGRAM VISUAL E202	_	1	_				ELIMINADO 01.10.10 HC-80805
	T523001000	ESQ. TEORICO VISUAL PLUS E202	THEOR. DIAGRAM VISUAL PLU	_	_	1				ELIMINADO 01.10.10
	T923015000	ESQ. TEORICO COE / VE / VPE	THEOR. DIAGRAM COE VE VPE	1	1	1				INTRODUC. 01.10.10 HC-82334
	T503003000	PLANO MONTAJE CONCEP E2021	ASSEMBLY PLAN CONCEP E2021	1	_	_				ELIMINADO 01.10.10 HC-81479
	T513003000	PLANO MONTAJE VISUAL E202	ASSEMBLY PLAN VISUAL E202	_	1	_				ELIMINADO 01.10.10 HC-81496
	T523002000	PLANO MONTAJE VIS. PLUS E202	ASSEMBLY PLAN VIS. PLUS E202	_	_	1				ELIMINADO 01.10.10 HC-81495
	T623015000	PLANO DE MONTAJE VPE 102	ASSEMBLY PLAN VPE 102	1	1	1				INTRODUC. 01.10.10 HD-13203
	T503004000	INSTAL. ELECTRICA CONCEP E2021	ELEC. INSTALL. CONCEP E2021	1	_	_				ELIMINADO 01.10.10 HC-81495
	T603011000	INSTAL. ELECTRICA COE 102	ELEC. INSTALL. COE 102	1	_	_				INTRODUC. 01.10.10 HD-13203
	T513006000	INSTAL. ELECTRICA VISUAL E2021	ELEC. INSTALL. VISUAL E 2021	_	1	1				ELIMINADO 01.10.10 HC-81495
	T613010000	INSTAL. ELECTRICA VPE 102	ELEC. INSTALL. VPE 102	_	1	1				INTRODUC. 01.10.10 HD-13203
	T913006000	CAB CIRCUIT PORTAMANDOS VIS.	VIS. CONTROL HOLDER CIRCUIT	_	1	_				ELIMINADO 25.10.10
	T503005000	CABLEADO FUERZA CONCEP E2021	POWER WIRE. CONCEP E2021	1	_	_				ELIMINADO 01.10.10 HC-81495
	T503009000	CABLEADO FUERZA COE-202	POWER WIRE. COE-202	1	_	_				INTRODUC. 01.10.10 HD-13203
	T513004000	CABLEADO FUERZA VISUAL E2021	POWER WIRE. VISUAL E2021	_	1	1				ELIMINADO 01.10.10 HC-81495
	T513011000	CABLEADO FUERZA VE 202	POWER WIRE. VE 202	_	1	1				INTRODUC. 01.10.10 HD-13203
	T503007000	CABLE. VARIADOR CONCEP E2021	VARIATOR WIRING CON. E2021	1	1	1				ELIMINADO 01.10.10 HC-81495
	T743002000	CABLE. VARIADOR 201	VARIATOR WIRING201	1	1	1				INTRODUC. 01.10.10 HD-13203
	T503006000	CABLEADO RESIST. CONCEP E2021	RESISTOR WIRING CON. E2021	1	_	_				ELIMINADO 01.10.10 HC-81495
	T503010000	CABLEADO RESIST. COE-202	RESISTOR WIRING COE-202	1	_	_				INTRODUC. 01.10.10 HD-13203
	T513005000	CABLEADO RESIST. VISUAL E2021	RESISTOR WIRING VISUAL E202	_	1	1				ELIMINADO 01.10.10 HC-81495
	T513012000	CABLEADO RESIST. VE-202	RESISTOR WIRING VE-202	_	1	1				INTRODUC. 01.10.10 HD-13203

MOD.	HORNOS / OVEN	ZONA	VARIOS / MISCELLANEOUS	PLANO	

ITEM	CODIGO	DENOMINACION	TEXTO	COE-202	VE-202	VPE-202				
	T903006000	CABLEADO COMUNICACIÓN BMF	COMMUNICATION WIRING BMF	1	2	2				ELIMINADO 14.06.10
	T923016000	CABLEADO BMF	WIRING BMF	1	2	2				INTRODUCIDO 14.06.10
	T493010000	CABLEADO LUZ INTERIOR 20/21	INTERIOR LIGHT WIRING 20/21	1	1	1				
	T333009000	CABLEADO LAVADO HEP	WASH WIRING HEP	_	_	1				
	T553006000	CABLEADO FUENTE ALIMENTAC.	POWER SUPPLY WIRING	_	_	1				ELIMINADO 15.06.10
	T523003000	CABL ADAPT TFT VISUAL+ x/21	ADAPT. WIRING TFT VISUAL	_	_	1				ELIMINADO 15.06.10
	T723008000	CABLE USB VISUAL PLUS	VISUAL PLUS USB CABLE	_	_	1				
	T853003000	CABLEADO TRANSFORMA. - TFT	TRANSFORMER WIRING - TFT	_	_	1				INTRODUCIDO 15.06.10
	T523004000	CABLEADO PULSADOR RESET	RESET BUTTON WIRING	_	_	1				INTRODUCIDO 01.08.10
	T303042000	LEYENDA HORNOS	LEGEND OVENS	1	1	1				HC-76970
	T542820000	CARRO 20/21 VISUAL	TROLLEY 20/21 VISUAL	_	1	1				
	T542818000	RUEDA Ø 80 x 104	WHEEL Ø80 x 104	_	2	2				
	T542819000	RUEDA Ø 80 x 104 CON FRENO	WHEEL Ø80 x 104 WITH BRAKE	_	2	2				
	T492846000	ASA COMPLETA CARRO 20/21	HANDLE TROLLEY	_	1	1				

COE 202

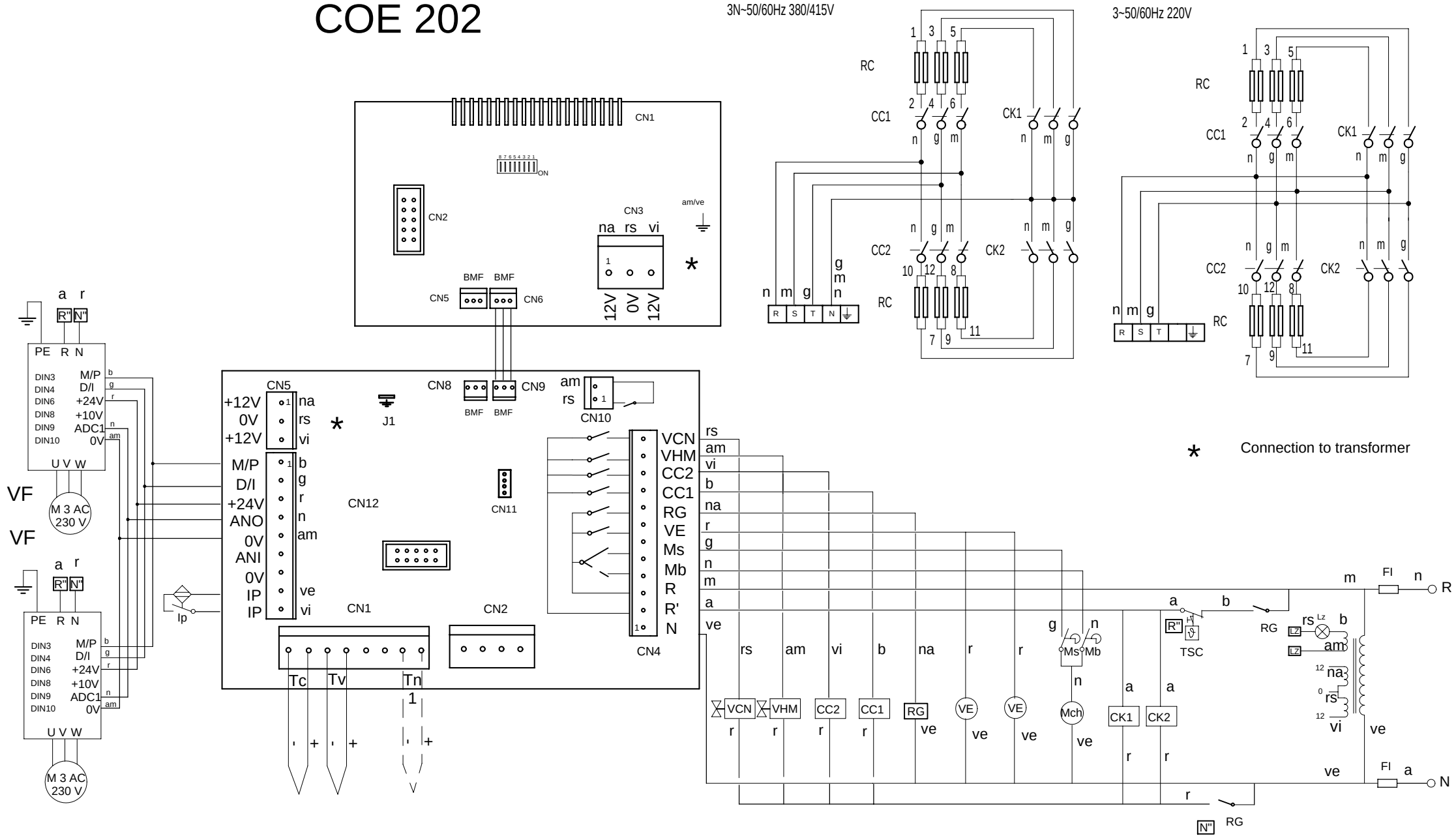
3N~50/60Hz 380/415V
3~50/60Hz 220V
RC
CC1
CK1
CC2
CK2
CN1
CN2
CN3
CN4
CN5
CN6
CN8
CN9
CN10
CN11
CN12
J1
BMF
am/ve
na rs vi
12V 0V 12V
+12V 0V +12V
M/P D/I +24V ANO 0V ANI 0V IP IP
VCN VHM CC2 CC1 RG VE Ms Mb R R' N
Tc Tv Tn
Ip
PE R N
DIN3 M/P
DIN4 D/I
DIN6 +24V
DIN8 +10V
DIN9 ADC1
DIN10 0V
U V W
VF
M 3 AC 230 V
TSC
RG
Mch
Ms Mb
Lz
FI
Connection to transformer
T503002000

VE 202

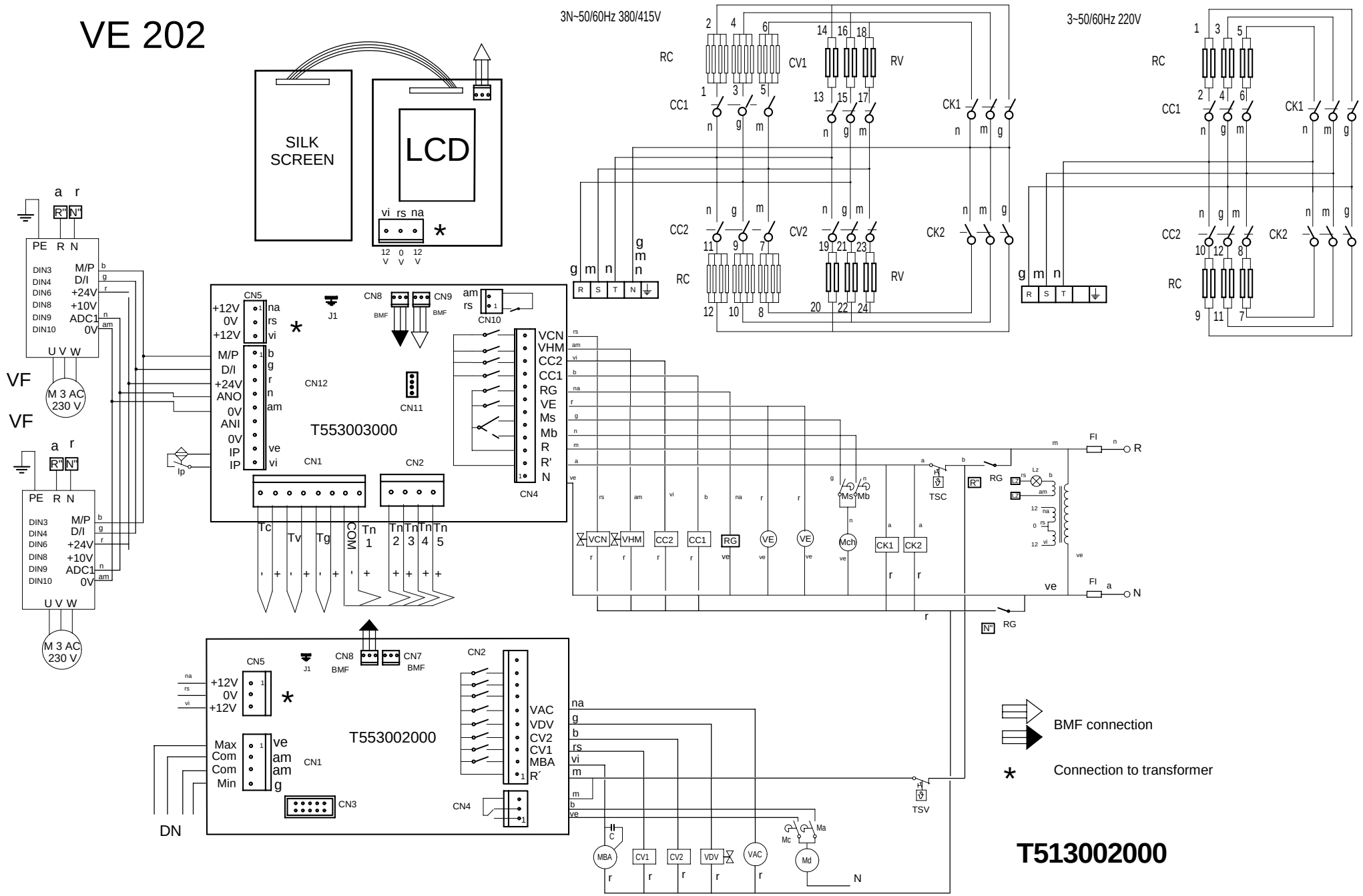
SILK SCREEN
LCD
vi rs na
12 V 0 V 12 V
3N~50/60Hz 380/415V
3~50/60Hz 220V
RC
CV1
RV
CC1
CK1
CC2
CV2
CK2
R S T N
T553003000
CN5
CN8
CN9
CN10
CN11
CN12
CN1
CN2
CN4
J1
BMF
+12V 0V +12V
M/P D/I +24V ANO 0V ANI 0V IP IP
VCN VHM CC2 CC1 RG VE Ms Mb R R' N
Tc Tv Tg COM Tn 1 Tn 2 Tn 3 Tn 4 Tn 5
Ip
PE R N
DIN3 M/P
DIN4 D/I
DIN6 +24V
DIN8 +10V
DIN9 ADC1
DIN10 0V
U V W
VF
M 3 AC 230 V
a r
R" N"
T553002000
CN7
CN3
Max Com Com Min
VAC VDV CV2 CV1 MBA R´
DN
TSC
TSV
RG
Mch
Ma Mb Mc Md
C
MBA CV1 CV2 VDV VAC
Lz
FI
R
N
BMF connection
Connection to transformer
T513002000

VPE 202

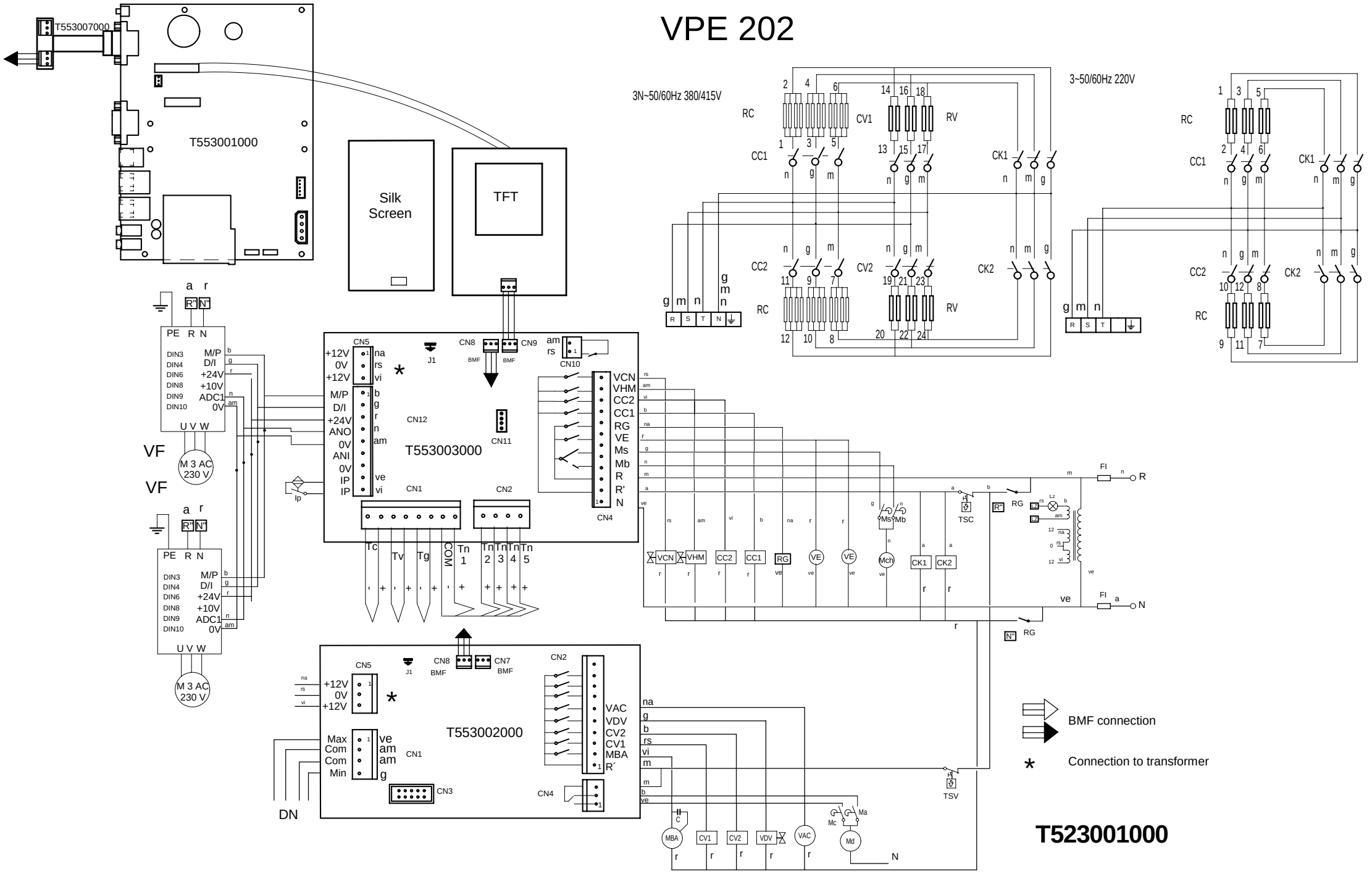
T553007000
T553001000
Silk Screen
TFT
3N~50/60Hz 380/415V
3~50/60Hz 220V
RC
CV1
RV
CC1
CK1
CC2
CV2
CK2
R S T N
T553003000
T553002000
CN1
CN2
CN3
CN4
CN5
CN7
CN8
CN9
CN10
CN11
CN12
J1
BMF
PE R N
DIN3 M/P
DIN4 D/I
DIN6 +24V
DIN8 +10V
DIN9 ADC1
DIN10 0V
U V W
VF
M 3 AC 230 V
+12V
0V
M/P
D/I
ANO
ANI
IP
Ip
Tc
Tv
Tg
COM
Tn 1
Tn 2
Tn 3
Tn 4
Tn 5
VCN
VHM
CC2
CC1
RG
VE
Ms
Mb
R
R'
N
Max
Com
Min
VAC
VDV
CV2
CV1
MBA
R´
TSC
TSV
Mch
CK1
CK2
Mc
Ma
Md
C
DN
BMF connection
Connection to transformer
T523001000

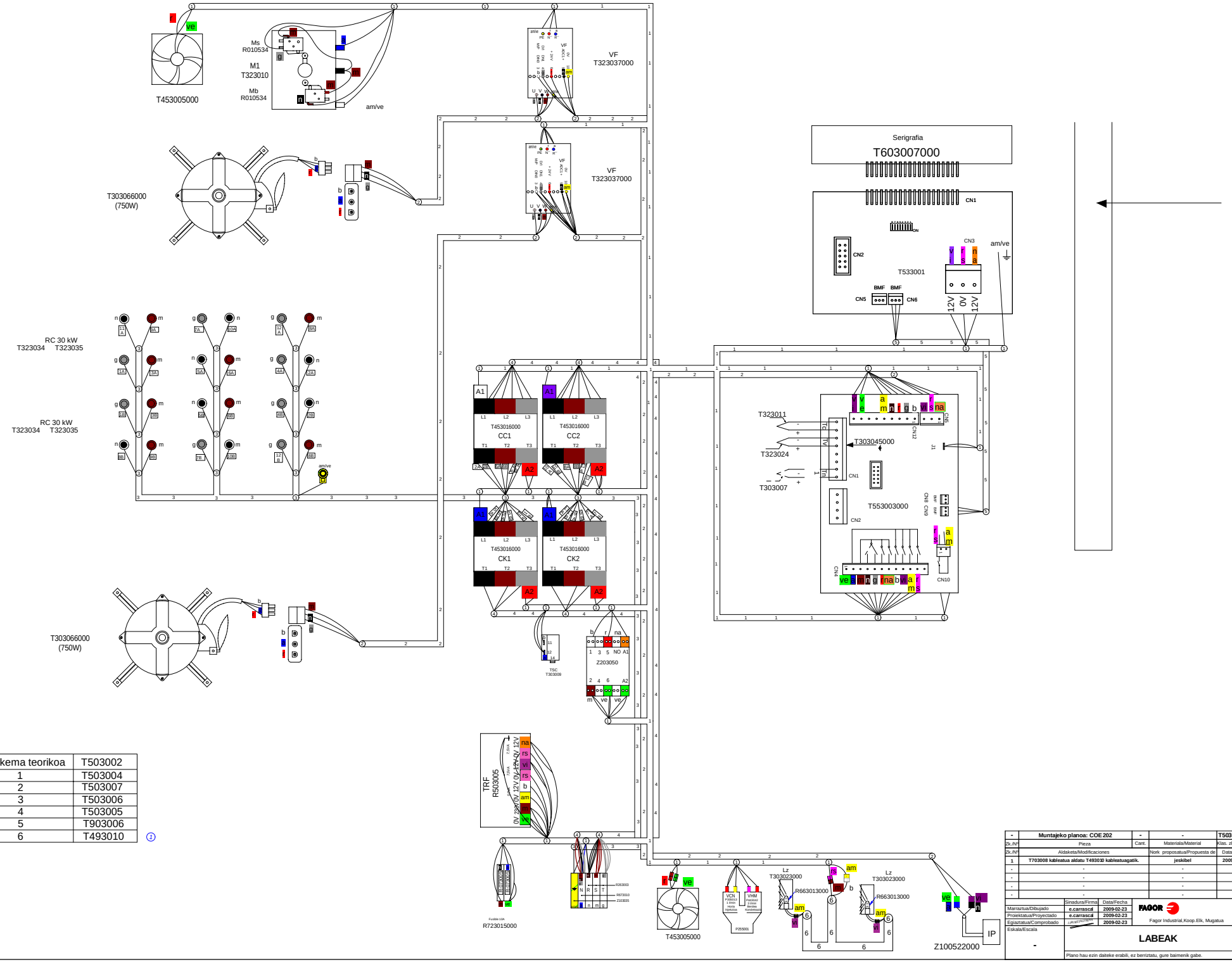

Eskema teorikoa	T503002
1	T503004
2	T503007
3	T503006
4	T503005
5	T903006
6	T493010

-	Muntajeko planoa: COE 202	-	-	T503003000	-
Zk./Nº	Pieza	Cant.	Materiala/Material	Klas. zk/Nº Clas.	Gainazal akabera/Tratamiento
Zk./Nº	Aldaketa/Modificaciones		Nork proposatua/Propuesta de	Data/Fecha	Perdoi orokorrak Tolerancias generales
1	T703008 kableatua aldatu T493010 kableatuagatik.		jeskibel	2009-07-23	< 5 ± 0.2 / 5 ÷ 25 ± 0.4 / 25 ÷ 50 ± 0.8 / 50 ÷ 100 ± 0.8 / >100 ± 1 / α ± 1
-	-		-	-	
-	-		-	-	
-	-		-	-	
-	-		-	-	

	Sinadura/Firma	Data/Fecha
Marraztua/Dibujado	e.carrasca	2009-02-23
Proiektatua/Proyectado	e.carrasca	2009-02-23
Egiaztatua/Comprobado		2009-02-23
Eskala/Escala	-	

FAGOR
Fagor Industrial,Koop.Elk, Mugatua

LABEAK

Gainazal perdoia Mecanizado superficial —

Plano Zk./Plano Nº HC-81479 -01

Zk. ord. du -

Zk.gatik ord. -

Plano hau ezin daiteke erabili, ez berriztatu, gure baimenik gabe.

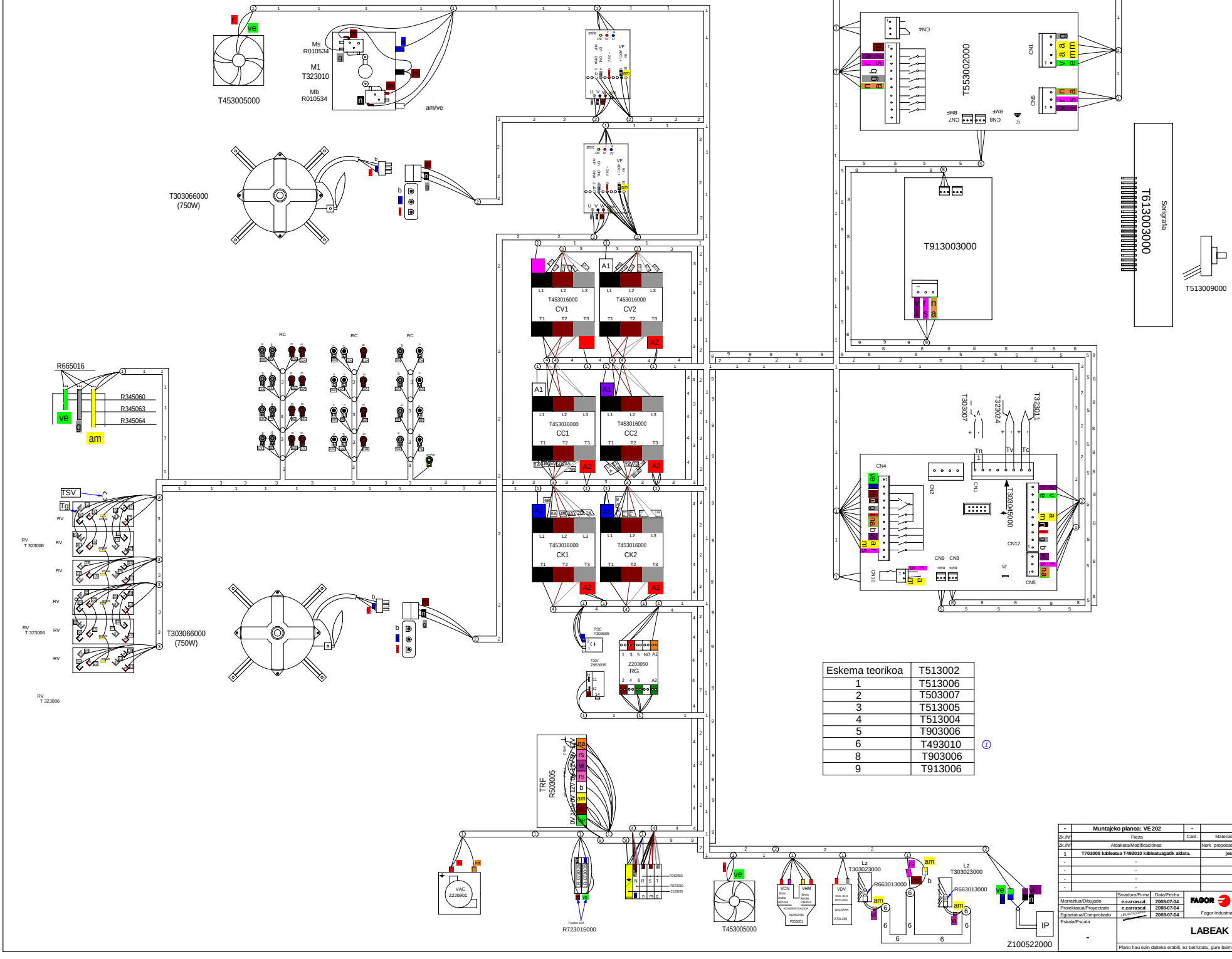

Eskema teorikoa	T513002
1	T513006
2	T503007
3	T513005
4	T513004
5	T903006
6	T493010
8	T903006
9	T913006

-	Muntajeko planoa: VE 202	-	-	T513003000	-
Zk./Nº	Pieza	Cant.	Materiala/Material	Klas. zk/Nº Clas.	Gainazal akabera/Tratamiento
Zk./Nº	Aldaketa/Modificaciones		Nork proposatua/Propuesta de	Data/Fecha	Perdoi orokorrak Tolerancias generales
1	T703008 kableatua T493010 kableatuagatik aldatu.		jeskibel	2009-07-23	< 5 ± 0.2 / 5 ÷ 25 ± 0.4 / 25 ÷ 50 ± 0.6 / 50 ÷ 100 ± 0.8 / >100± 1 / α ± 1
-	-		-	-	
-	-		-	-	
-	-		-	-	
-	-		-	-	

	Sinadura/Firma	Data/Fecha
Marraztua/Dibujado	e.carrasco	2008-07-04
Proiektatua/Proyectado	e.carrasco	2008-07-04
Egiaztatua/Comprobado		2008-07-04
Eskala/Escala	-	

FAGOR — Fagor Industrial,Koop.Elk, Mugatua

LABEAK

Gainazal perdoia Mecanizado superficial —

Plano Zk./Plano Nº HC-81496 -01

Zk. ord. du - / Zk.gatik ord. -

Plano hau ezin daiteke erabili, ez berriztatu, gure baimenik gabe.

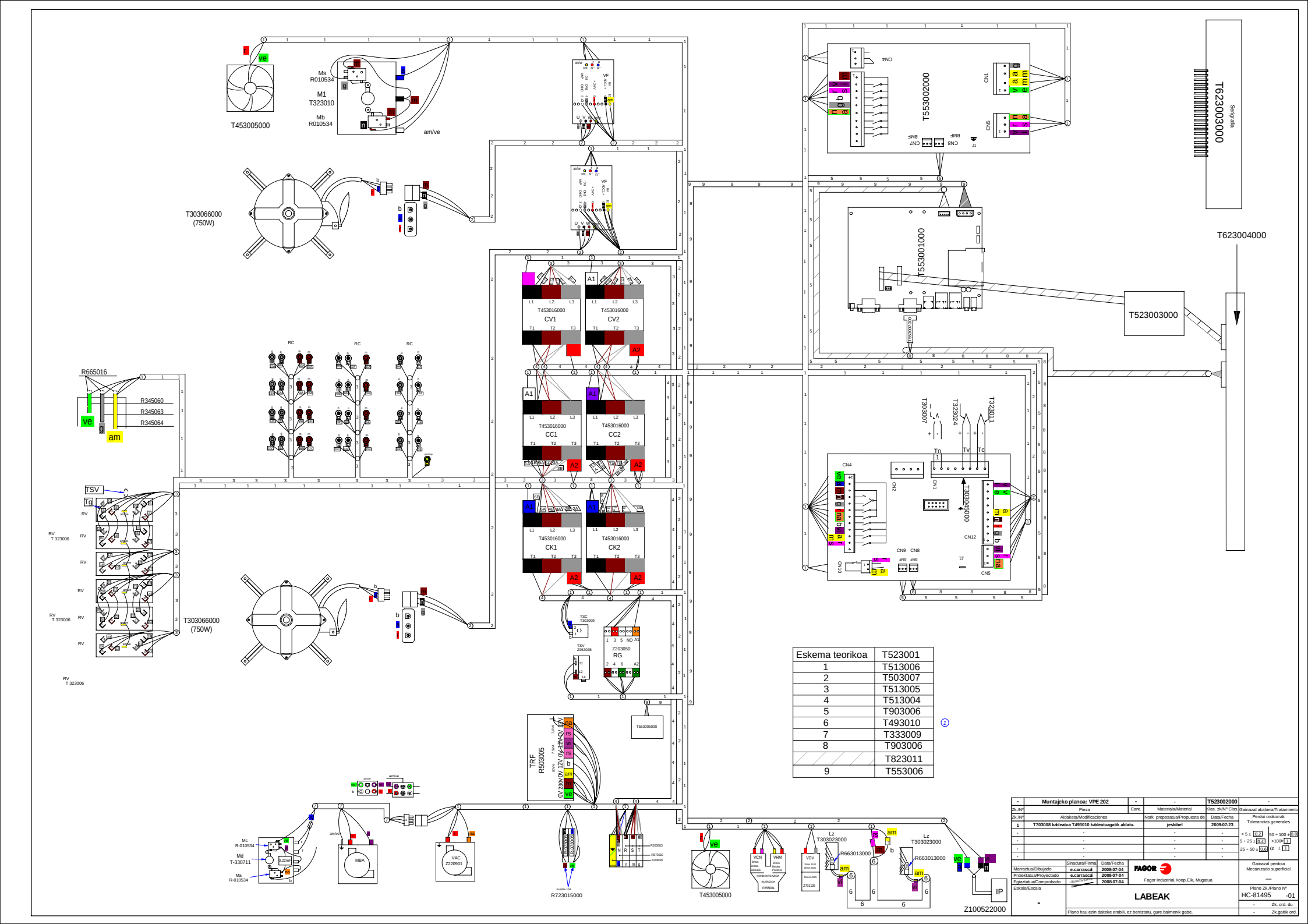

Eskema teorikoa	T523001
1	T513006
2	T503007
3	T513005
4	T513004
5	T903006
6	T493010
7	T333009
8	T903006
	T823011
9	T553006

-	Muntajeko planoa: VPE 202	-	-	T523002000	-
Zk./Nº	Pieza	Cant.	Materiala/Material	Klas. zk/Nº Clas.	Gainazal akabera/Tratamiento
Zk./Nº	Aldaketa/Modificaciones		Nork proposatua/Propuesta de	Data/Fecha	Perdoi orokorrak Tolerancias generales
1	T703008 kableatua T493010 kableatuagatik aldatu.		jeskibel	2009-07-23	< 5 ± 0.2 50 ÷ 100 ± 0.8
-	-		-	-	5 ÷ 25 ± 0.4 >100 ± 1
-	-		-	-	25 ÷ 50 ± 0.6 α ± 1
-	-		-	-	

	Sinadura/Firma	Data/Fecha
Marraztua/Dibujado	e.carrasca	2008-07-04
Proiektatua/Proyectado	e.carrasca	2008-07-04
Egiaztatua/Comprobado		2008-07-04
Eskala/Escala	-	

FAGOR
Fagor Industrial,Koop.Elk, Mugatua

LABEAK

Gainazal perdoia Mecanizado superficial
—

Plano Zk./Plano Nº
HC-81495 -01

- Zk. ord. du
- Zk.gatik ord.

Plano hau ezin daiteke erabili, ez berriztatu, gure baimenik gabe.

VPE 06 1, VPE 10 1, VPE 10 2, VPE 20 1, VPE 20 2
VE 06 1, VE 10 1, VE 10 2, VE 20 1, VE 20 2
COE 06 1, COE 10 1, COE 10 2, COE 20 1, COE 20 2

Mod. 101	RC2=3x3KW
Mod. 201	RC2=3x6KW
Mod. 102	RC2=3x5KW
Mod. 202	RC2=6x5KW

Mod. 061, 101	RC1=3x3KW
Mod. 201	RC1=3x6KW
Mod. 102	RC1=3x5KW
Mod. 202	RC1=6x5KW

Mod. VPE, VE,	Mod. 061, 101	RV1=3x3KW
	Mod. 201, 102	RV1=6x3KW
	Mod. 202	RV1=9x3KW
	Mod. 101, 102, 201	RV2=3x3KW
	Mod. 202	RV2=9x3KW

3 ~ 400V

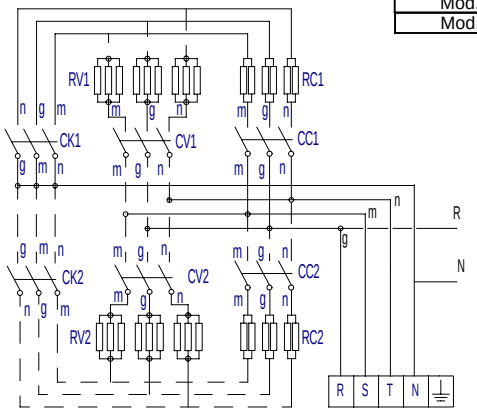

3 ~ 230V

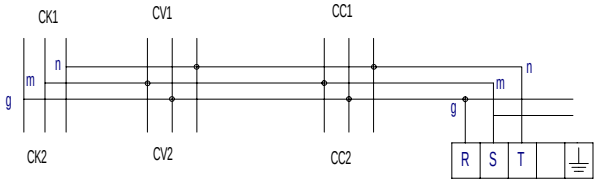

1N ~ 230V

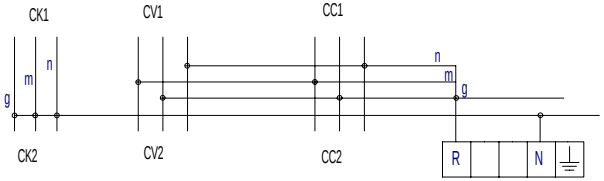

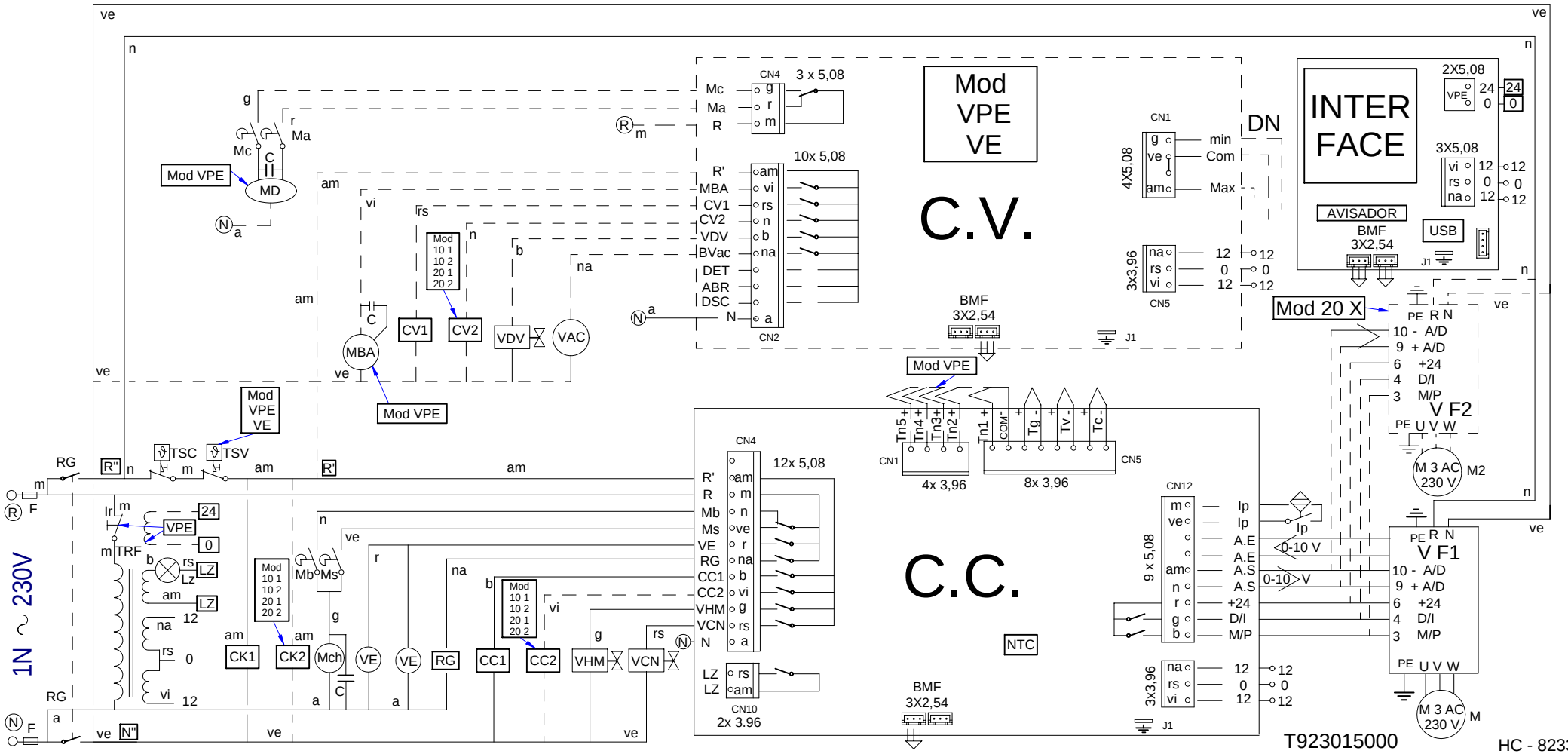

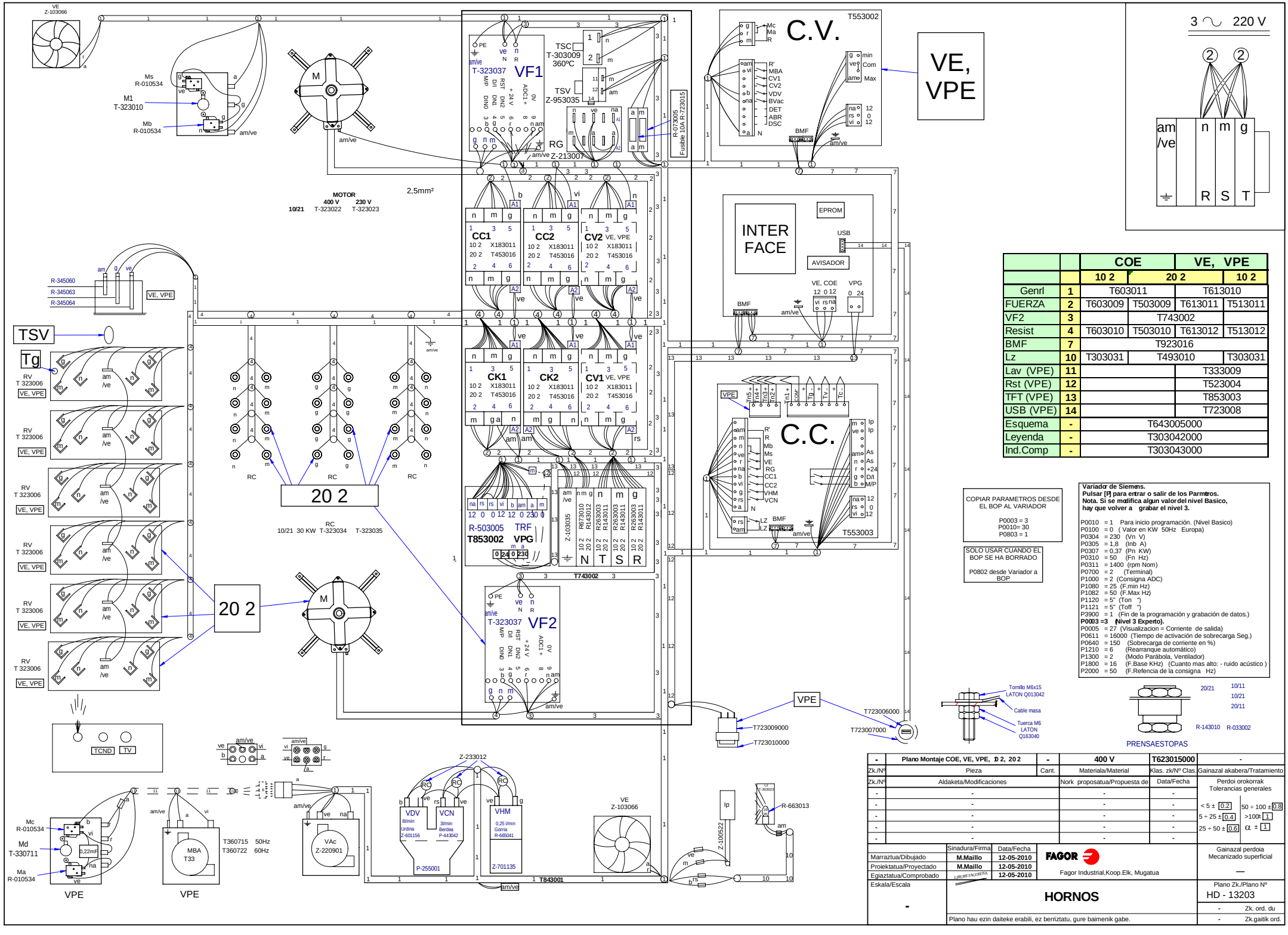

		COE		VE, VPE	
		10 2	20 2		10 2
Genrl	1	T603011		T613010	
FUERZA	2	T603009	T503009	T613011	T513011
VF2	3		T743002		
Resist	4	T603010	T503010	T613012	T513012
BMF	7	T923016			
Lz	10	T303031	T493010		T303031
Lav (VPE)	11			T333009	
Rst (VPE)	12			T523004	
TFT (VPE)	13			T853003	
USB (VPE)	14			T723008	
Esquema	-	T643005000			
Leyenda	-	T303042000			
Ind.Comp	-	T303043000			

COPIAR PARAMETROS DESDE EL BOP AL VARIADOR

P0003 = 3
P0010= 30
P0803 = 1

SOLO USAR CUANDO EL BOP SE HA BORRADO

P0802 desde Variador a BOP

Variador de Siemens.
Pulsar [P] para entrar o salir de los Parmtros.
Nota. Si se modifica algun valor del nivel Basico, hay que volver a grabar el nivel 3.

P0010 = 1 Para inicio programación. (Nivel Basico)
P0100 = 0 (Valor en KW 50Hz Europa)
P0304 = 230 (Vn V)
P0305 = 1,8 (Inb A)
P0307 = 0,37 (Pn KW)
P0310 = 50 (Fn Hz)
P0311 = 1400 (rpm Nom)
P0700 = 2 (Terminal)
P1000 = 2 (Consigna ADC)
P1080 = 25 (F.min Hz)
P1082 = 50 (F.Max Hz)
P1120 = 5" (Ton ")
P1121 = 5" (Toff ")
P3900 = 1 (Fin de la programación y grabación de datos.)
P0003 =3 (Nivel 3 Experto).
P0005 = 27 (Visualizacion = Corriente de salida)
P0611 = 16000 (Tiempo de activación de sobrecarga Seg.)
P0640 = 150 (Sobrecarga de corriente en %)
P1210 = 6 (Rearranque automático)
P1300 = 2 (Modo Parábola, Ventilador)
P1800 = 16 (F.Base KHz) (Cuanto mas alto: - ruido acústico)
P2000 = 50 (F.Refencia de la consigna Hz)

-	Plano Montaje COE, VE, VPE, 10 2, 20 2	-	400 V	T623015000	-
Zk./Nº	Pieza	Cant.	Materiala/Material	Klas. zk/Nº Clas.	Gainazal akabera/Tratamiento
Zk./Nº	Aldaketa/Modificaciones		Nork proposatua/Propuesta de	Data/Fecha	Perdoi orokorrak Tolerancias generales
-	-		-	-	
-	-		-	-	< 5 ± 0.2 / 50 ÷ 100 ± 0.8
-	-		-	-	5 ÷ 25 ± 0.4 / >100± 1
-	-		-	-	25 ÷ 50 ± 0.6 / α ± 1
-	-		-	-	

	Sinadura/Firma	Data/Fecha
Marraztua/Dibujado	M.Maillo	12-05-2010
Proiektatua/Proyectado	M.Maillo	12-05-2010
Egiaztatua/Comprobado		12-05-2010
Eskala/Escala	-	

FAGOR
Fagor Industrial,Koop.Elk, Mugatua

HORNOS

Plano hau ezin daiteke erabili, ez berriztatu, gure baimenik gabe.

Gainazal perdoia Mecanizado superficial —

Plano Zk./Plano Nº HD - 13203

- Zk. ord. du
- Zk.gaitik ord.

	ESPAÑOL	FRANÇAIS	ENGLISH	DEUTSCH	ITALIANO
BEC	Bujía Encendido Cámara	Bougie Allumage Chambre	Chamber Spark Plug	Zündkerze Einschalten Garraum	Candela di Accensione Camera
BEV	Bujía Encendido Caldera	Bougie Allumage Chaudière	Boiler Spark Plug	Zündkerze Einschalten Boile	Candela di Accensione Caldaia
C.C.	Control Camara	Contrôle Chambre	Chamber Control	Steuerung Garraum	Controllo Camera
C.E.C	Control Combustión Cámara	Contrôle Combustion Chambre	Chamber Combustion Control	Steuerung Verbrennung Garraum	Controllo Combustione Camera
C.E.V	Control Combustión Caldera	Contrôle Combustion Chaudière	Boiler Combustion Control	Steuerung Verbrennung Boiler	Controllo Combustione Caldaia
C.G.	Control Gas	Contrôle Gaz	Control Gas	Steuern Sie Gas	Controlli il gas
C.V.	Control Caldera	Contrôle Chaudière	Boiler Control	Steuerung Boiler	Controllo Caldaia
CC1, CC2	Contactor Resistencia Cámara	Contacteur Élément Chauffant Chambre	Chamber Heating Element Contactor	Schütz Heizwiderstand Garraum	Contattore Resistenza Camera
CK1, CK2	Contactor General Calentamiento	Relais Élément Chauffant	Heating Element Relay	Relais Heizwiderstand	Relè Resistenza
CV1, CV2	Contactor Resistencias Caldera	Contacteur Élément Chauffant Chaudière	Boiler Heating Element Contactor	Schütz Heizwiderstand Boiler	Contattore Resistenza Caldaia
DEC	Detector Llama Cámara	Détecteur Flamme Chambre	Chamber Flame Detector	Flammendetektor Garraum	Rilevatore di Fiamma Camera
DEV	Detector Llama Caldera	Détecteur Flamme Chaudière	Boiler Flame Detector	Flammendetektor Boiler	Rilevatore di Fiamma Caldaia
DN	Detector Nivel Caldera	Détecteur Niveau Chaudière	Boiler Level Detector	Pegeldetektor Boiler	Rilevatore Livello Caldaia
F	Fusibles	Fusibles	Fuses	Sicherungen	Fusibili
FI	Filtro Interferencias	Filtre Interférences	Interference Filter	Störungsfilter	Filtro Interferenze
FM	Térmico Motor	Thermique Moteur	Thermal Engine	Thermoschalter Motor	Termico Motore
GV1, GV2	Electro válvula Gas Cámara	Électrovanne Gaz Chambre	Chamber Gas Solenoid Valve	Elektroventil Gas Garraum	Elettrovalvola Gas Camera
GV3, GV4	Electro válvula Gas Caldera	Électrovanne Gaz Chaudière	Boiler Gas Solenoid Valve	Elektroventil Gas Boiler	Elettrovalvola Gas Caldaia
Ip	Interruptor Seguridad Puerta	Interrupteur Sécurité Porte	Door Safety Switch	Sicherheitsschalter Tür	Iterruttore Sicurezza Porta
Lz	Luz Interior	Éclairage Intérieur	Inner Light	Innenbeleuchtung	Luce Interna
M, M2	Motor Turbina	Moteur Turbine	Turbine Engine	Motor Turbine	Motore Turbina
Ma	Interruptor Micro Abierto	Microrupteur Ouvert	Open Microswitch	Mikroschalter Geöffnet	Iterruttore Micro Aperto
Mb	Interruptor Micro Bajada	Microrupteur Descente	Drop Microswitch	Mikroschalter Senken	Iterruttore Micro Discesa
Mc	Interruptor Micro Cerrado	Microrupteur Fermé	Closed Microswitch	Mikroschalter Geschlossen	Iterruttore Micro Chiuso
Mch	Motor Chimenea	Moteur Cheminée	Stack Engine	Motor Abluftkamin	Motore Canna
MD	Motor Desague	Moteur évacuation	Drain Engine	Motor Abfluss	Motore scolo
Ms	Interruptor Micro Subida	Microrupteur Montée	Rise Microswitch	Mikroschalter Heben	Iterruttore Micro Salita
PF	Potenciómetro Selector Funciones	Potentiomètre Sélecteur Fonctions	Functions Selector Potentiometer	Potentiometer Funktionswahlschalter	Potenziometro Selettore Funzioni
RC	Resistencias Cámara	Éléments Chauffants Chambre	Chamber Heating Element	Heizwiderstände Garraum	Resistenze Camere
RG	Rele General	Relais Général	Main Relay	Hauptrelais	Relè principale
RV	Resistencias Caldera	Éléments Chauffants Chaudière	Boiler Heating Element	Heizwiderstände Boiler	Resistenze Caldaia
Tc	Sonda Cámara	Sonde Chambre	Chamber Probe	Sonde Garraum	Sonda Camera
TCN	Termostato Condensación	Thermostat Condensation	Condensation Thermostat	Thermostat Kondensierung	Termostato Condensazione
Tg	Sonda Caldera	Sonde Chaudière	Boiler Probe	Sonde Boiler	Sonda Caldaia
Tn	Sonda Núcleo	Sonde Noyau	Core Probe	Kerntemperaturmessonde	Sonda Nucleo
TRF	Transformador	Transformateur	Transformer	Transformator	Trasformatore
TSC	Termostato Seguridad Cámara	Thermostat Sécurité Chambre	Chamber Safety Thermostat	Sicherheitsthermostat Garraum	Termostato Sicurezza Camera
TSV	Termostato Seguridad Caldera	Thermostat Sécurité Chaudière	Boiler Safety Thermostat	Sicherheitsthermostat Boiler	Termostato Sicurezza Caldaia
Tv	Sonda Vapor	Sonde Vapeur	Steam Probe	Sonde Dampf	Sonda Vapore
VAC	Bomba Vaciado	Pompe Vidange	Vacuum Pump	Ablasspumpe	Pompa scarico
MBA	Moto Bomba Aclarado	Pompe Rinçage	Rinsing Pump	Pumpe Ausspülen	Pompa Risciacquo
VC1, VC2	Ventilador Soplante Camara	Ventilateur Soufflant	Blowing Fan	Ventilator Gebläse	Ventilatore Soffiante
VCN	Electro válvula Condensación	Électrovanne Condensation	Condensation Solenoid Valve	Elektroventil Kondensierung	Elettrovalvola Condensazione
VDV	Electro válvula Llenado Caldera	Électrovanne Remplissage Chaudière	Chamber Filling Solenoid Valve	Elektroventil Füllung Boiler	Elettrovalvola di Riempimento Caldaia
VE	Ventilador Cuadro Eléctrico	Ventilateur Tableau Électrique	Fan Switchboard	Ventilator Elektrotafel	Ventilatore Quadro Elettrico
VF1,VF2	Variador de Frecuencia	Variateur Vitesse	Speed Variator	Geschwindigkeitsregler	Variatore di Velocità
VHM	Electro válvula Humidificador	Électrovanne Humidificateur	Humidifier Solenoid Valve	Elektroventil Befeuchtungsvorrichtung	Elettrovalvola Umidificatore
Vv	Ventilador Soplante Caldera	Ventilateur soufflement chaudière	Boiler Blowing Fan	Durchbrennenventilator zum Dampfkessel	Ventilatore Soffiante caldaia
	COLORES	**COULEURS**	**COLOUR**	**FARBEN**	**COLORE**
a	Azul	Bleu	Blue	Blau	Blu
am	Amarillo	Jaune	Yellow	Gelb	Giallo
am/ve	Amarillo/verde	Jaune / vert	Yellow / green	Gelb/grün	Giallo/verde
b	Blanco	Blanc	White	Weiß	Bianco
g	Gris	Gris	Grey	Grau	Grigio
m	Marrón	Marron	Brown	Braun	Marrone
n	Negro	Noir	Black	Schwarz	Nero
na	Naranja	Orange	Orange	Orange	Arancio
r	Rojo	Rouge	Red	Rot	Rosso
rs	Rosa	Rose	Pink	Rosa	Roseo
ve	Verde	Vert	Green	Grün	Verde
vi	Violeta	Violet	Purple	Violett	Viola
					T303042000