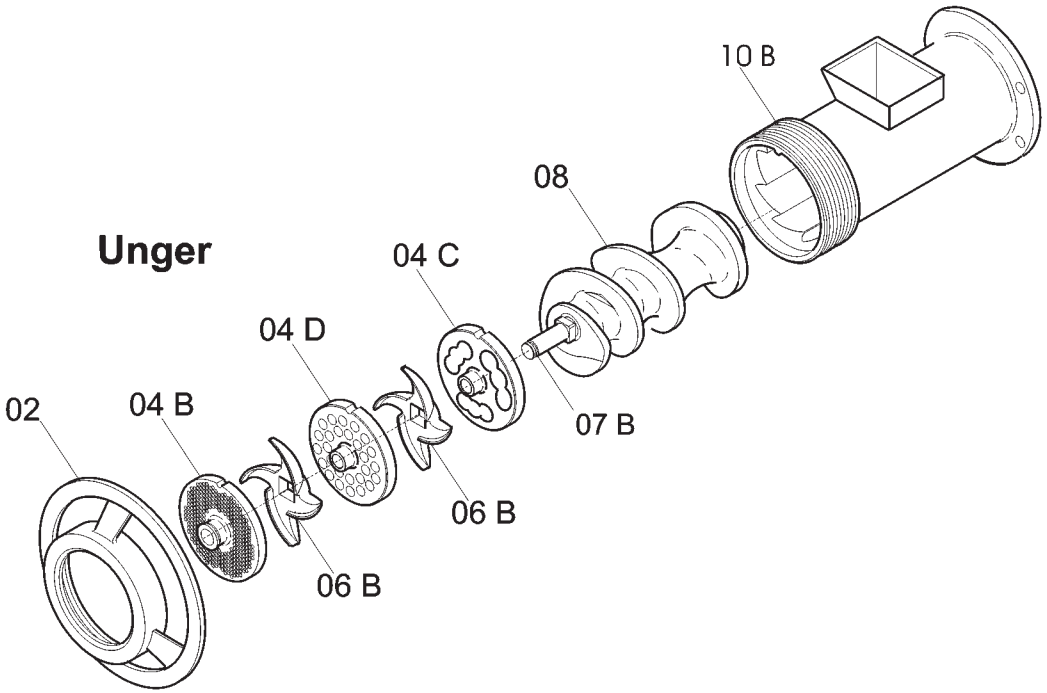
Unger
10 B
08
04 C
04 D
02
04 B
07 B
06 B
06 B

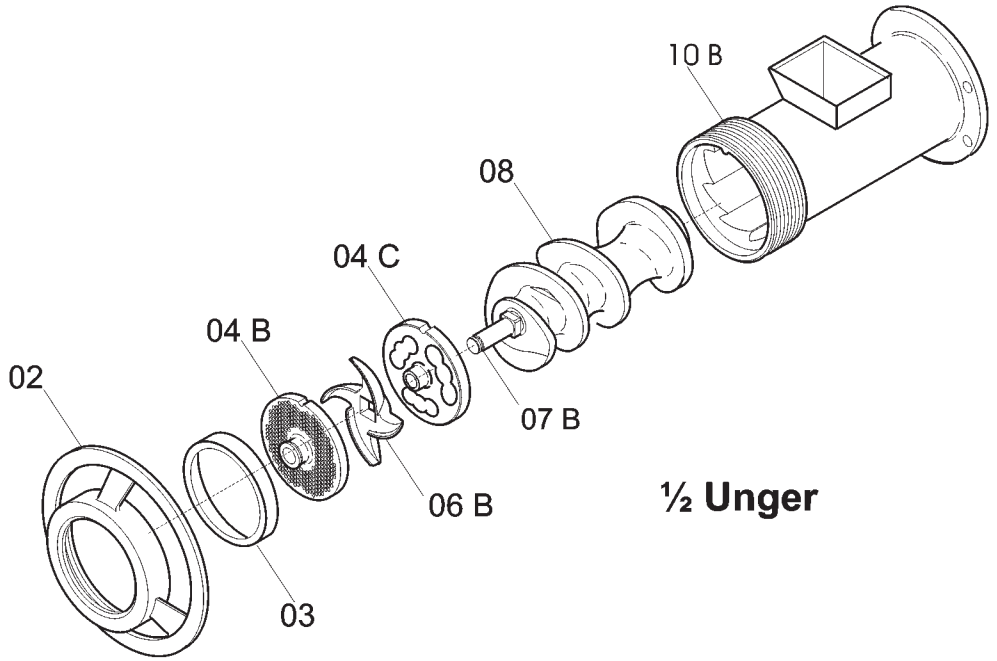
10 B
08
04 C
04 B
02
07 B
06 B
03
½ Unger

TC / IP

fino al / until 05/2007

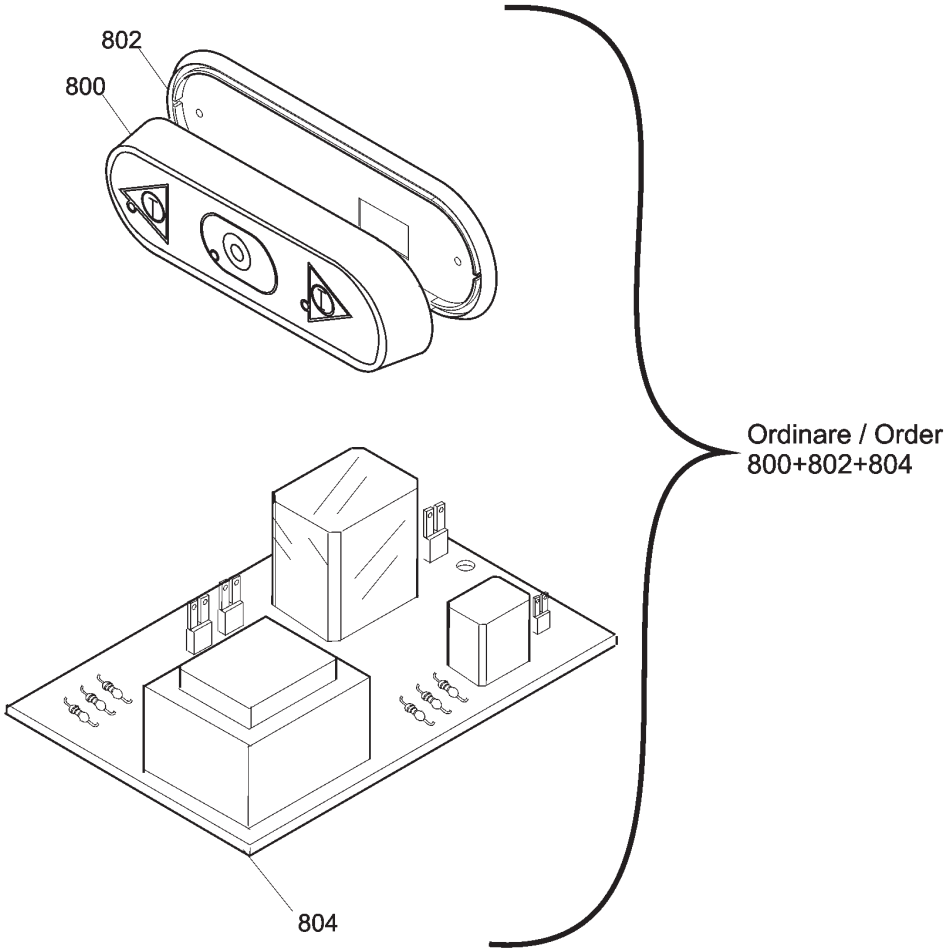

dal / from 06/2007

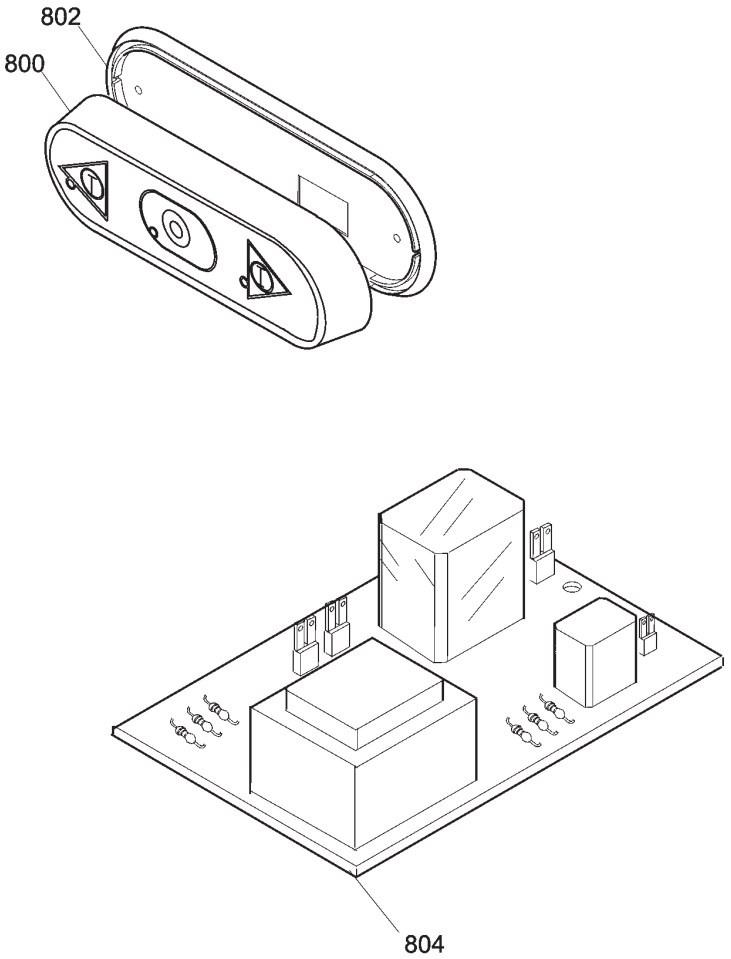

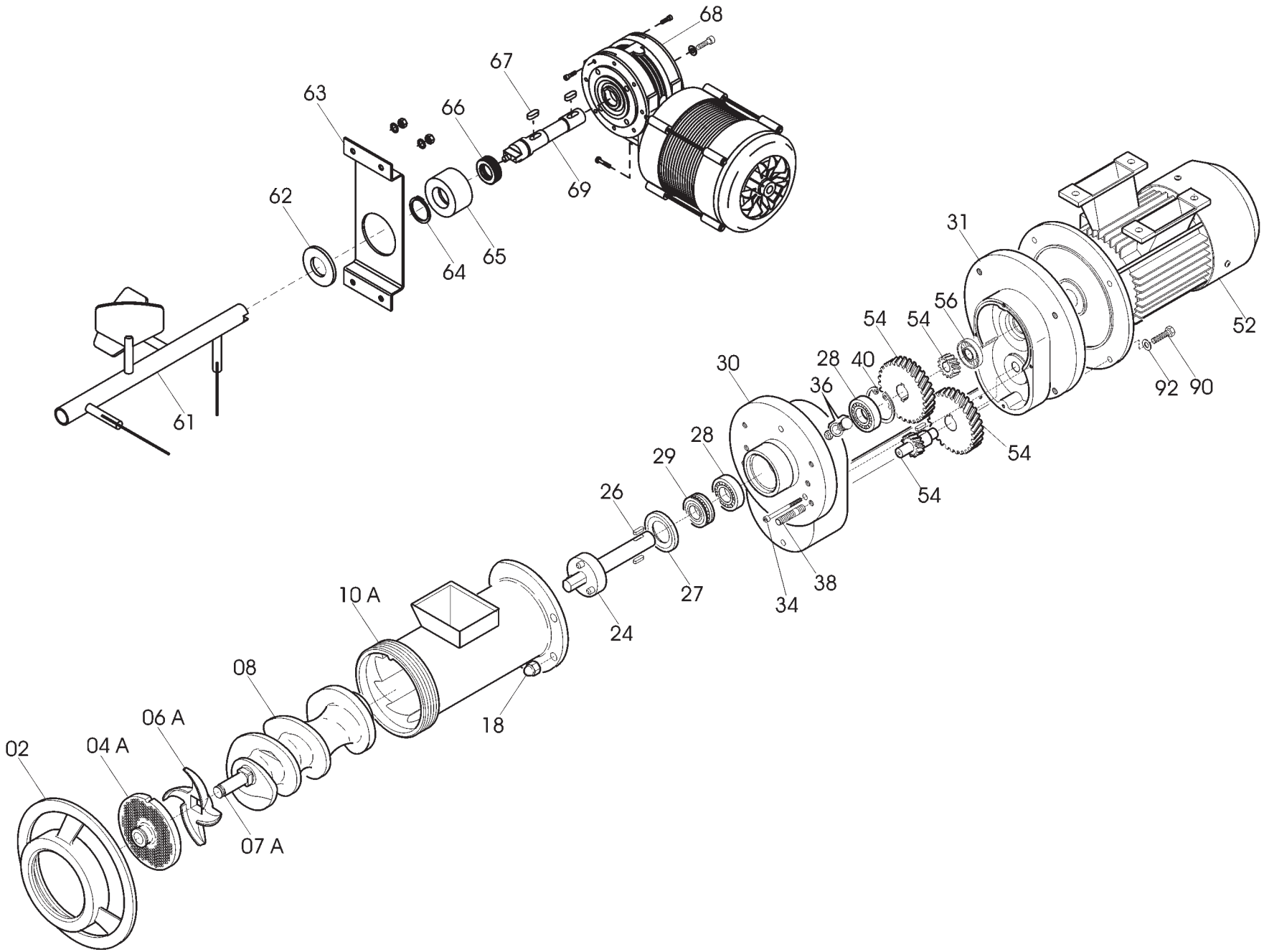
02
04 A
06 A
07 A
08
10 A
18
24
26
27
29
28
30
34
38
36
28
40
54
54
56
54
54
31
52
92
90
61
62
63
64
65
66
67
68
69

Pulsantiera MASTER 1000 CE TAV. UNICA

Riferi	Nome prodotto	Codice
800	CORPO PULSANTI.INVERSIONE TAGL.	LF1033021
802	GUARNIZIONE PULSANT.NEUTRA TONDA	19563034
804	SCHEDA INVERSIONE TC-ME R3 EQ.	LF1033031
804	SCHEDA INVERSIONE TC-ME R3 EQ.	LF1033031
0	CARENATURA TCM 42	LF2095001
0	CASSETTA GW 44207	LF1010704
0	CERNIERE CHUSURA COPERCHIO TCM 42	LF1595001
0	CERNIERE CHUSURA FRONTALE TCM 42	LF1595002
0	CERNIERE NG/3 IP 25	LF1540002
0	COPERCHIO TCM 42	LF2095002
0	FRONTALE TCM 42	LF2095003
0	INSERTO SUPP.PALA X FRONTALE TCM 42	LF2095009
0	MAGNET STACCAF.MRR SO ALL-GF-FR	LF1010004
0	MAGNETE RICOPERTO M634 NA BA PS00	LF1039710
0	MICROMAG.310 SO IX/GFMEC/TC32F	LF1033302
0	PANNELLO TCM 42	LF2095004
0	SPINE CEE 3P + T IP	LF1010014
0	SUPPORTO SCHEDA TC 32	LF2033310
2	*GHIERA INOX TC 42	LF2034103
07 A	PERNO ELICA TC 42	LF2034004
8	ELICA INOX TC 42	LF2034102
10 A	BOCCA INOX QUADRA TC 42	LF2034104
24	PERNO TRASCINAT. ELICA TC 42	LF2034006
27	ANEL.TEN. 52-68-7 DOPPIO LABBRO	LF1234000
28	CUSCINETTO 6005 2RS	LF1134002
29	CUSCINETTO REGGISPINTA 51206	LF1134001
30	COPERCHIO RIDUTTORE TC 42	LF2034007
31	CALOTTA ANT. RIDUTTORE TC 42	LF2034008
36	TAPPO FORO OLIO TC 42	LF2034009
52	MOTORE TRIFASE HP. 4,5 TC 42	LF1834001
54	SERIE INGRANAGGI TC 42	LF2034010
56	ANELLO TENUTA 1947-10	LF1234002
61	PALA COMPLETA TCM 42	LF2095011
62	ANELLO TENUTA 3040-7	LF1241001
63	SUPPORTO MOTORIDUTTORE TCM 42	LF2095006
65	SPESSORE PERNO TRASCINATORE	LF2095008
66	CUSCINETTO REGGISPINTA 51106 IP30	LF1143001
68	MOTORIDUT.MESCOL.TCM 32-42 380/50HZ	LF1890001
69	PERNO TRASCINATORE PALA TCM 42	LF2095010
2	*GHIERA INOX TC 42	LF2034103
3	DISTANZIALE INOX STRET.42 UNG.E/130	LF15344DDSX
07 B	PERNO ELICA TC 42 UNGER	LF2034302
8	ELICA INOX TC 42	LF2034102
10 B	BOCCA UNGER QUADRA TC 42	LF2034304