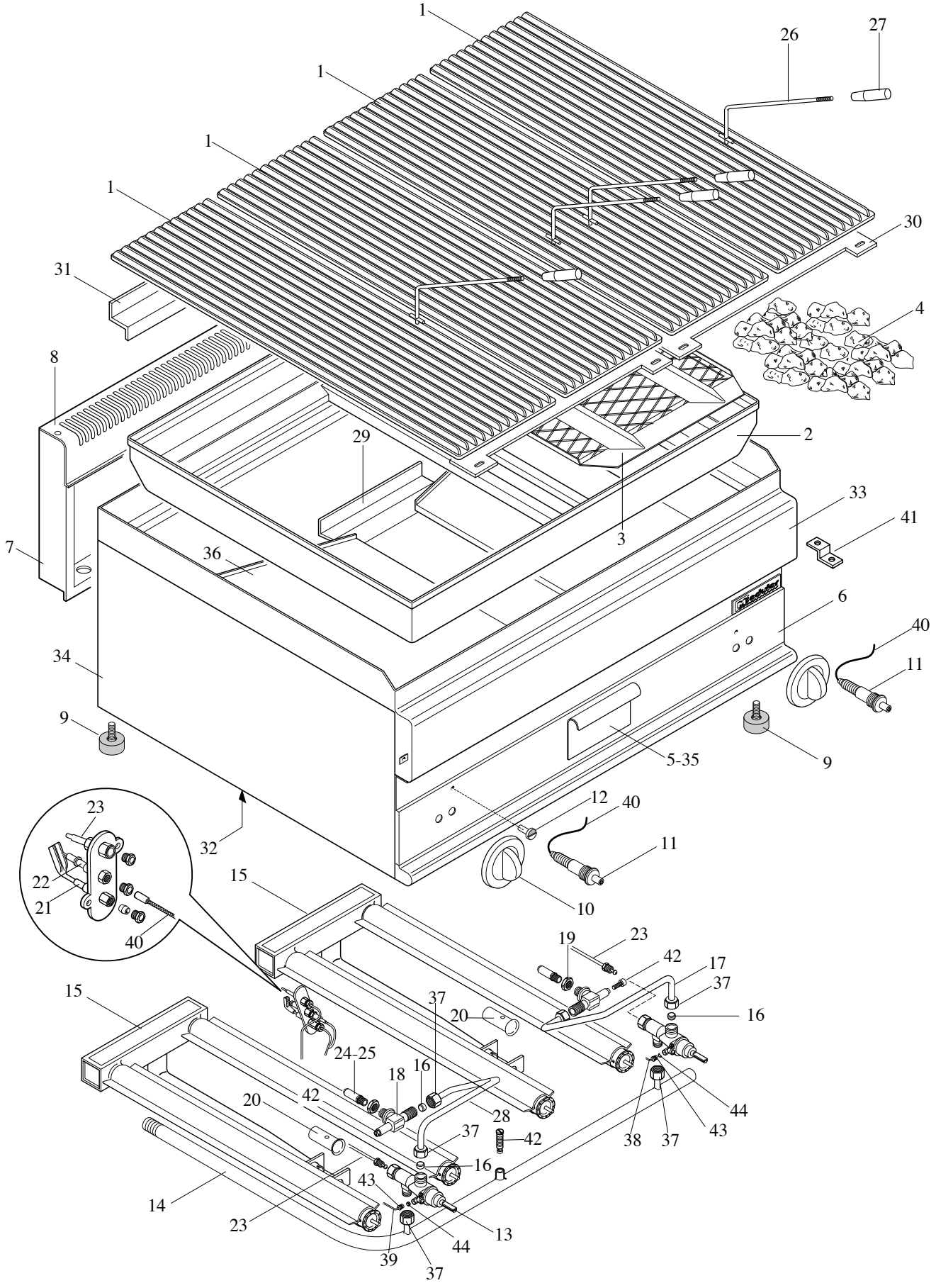
1
1
1
1
26
27
30
31
4
8
2
29
3
33
41
7
36
6
40
34
11
9
5-35
9
12
40
32
11
10
23
22
21
40
15
19
23
42
17
37
15
37
20
16
24-25
18
16
20
42
28
44
37
42
38
37
43
16
43
14
23
13
44
39
37

MODULAR

LISTA RICAMBI

cod. 253.154.01 A

GRIGLIA A PIETRA LAVICA

ED. 02-02

MOD. 65/70 GRL

POS.	CODICE	RIF. MODIFICHE	DENOMINAZIONE	PREZZO
1	681.011.00		Griglia 500x160x18	
2	611.337.00		Ass. telaio reggigriglie GRL 70	
3	811.212.00	sost. il611.524.00 dal01/01/02	Ass. grata per pietra lavica	
4	0855.00001.0		Roccia lavica pezzatura 30÷50 kg 11	
5	611.529.00		Ass. cassetto GRL	
6	611.067.00		Ass. cruscotto FTG 70	
7	621.028.00		Schienale da 70	
8	611.004.00		Ass. alzatina posteriore FT 70	
9	651.001.00		Piedino D.30 x H20	
10	612.001.00		Ass. manopola gas + pilota De 62	
11	672.006.00		Accenditore piezo	
12	682.003.00		Placchetta per indice	
13	671.001.00		Rubinetto in sic. SC PEL 21S	
14	675.015.00		Ass. rampa FTG 70 TOP	
15	672.052.00		Ass. bruciatore griglia	
16	673.001.00		Bicono D.10	
17	675.208.00		Collegamento dx rub-bruc. GRL 70	
18	673.023.00		Portaugello per tubo D.10	
19	673.024.00		Dado portaugello M14x1	
20	672.021.00		Boccola regolazione aria D.18x1	
21	672.013.00		Pilota target 2 fiamme completo	
22	672.015.00		Candela M4 target	
23	672.001.00		Termocoppia target M9x1 L. 500	
24	674.076.00		Ugello L D. 175	
25	674.065.00		Ugello L D. 120	
26	611.312.00		Ass. prolunga maniglia GRL	
27	651.012.00		Manopola cilindrica M8	
28	675.209.00		Collegamento sx rub-bruc. GRL	
29	611.531.00		Fissaggio gocciolatoio GRL 70	
30	623.225.00		Profilo ant. giunzione griglie GRL	
31	623.224.00		Profilo post. giunzione griglie GRL	
32	622.006.00		Fondo top da 70 gas	
33	611.195.00		Ass. piano griglia da 70	
34	621.179.00		Fianco griglia gas a top	
35	611.528.00		Ass. supporto cassetto GRL	
36	611.526.00		Ass. camera bruciatori GRL 70	
37	673.011.00		Dado per bicono D10 M16x1,5	
38	675.211.00		Collegamento Dx pilota 70/70 GRL	
39	675.212.00		Collegamento Sx pilota 70/70 GRL	
40	666.001.00		Cavo per accensione L. 500	
41	623.002.00		Squadretta fiss. cruscotto	

MODULAR

LISTA RICAMBI

cod. 253.154.01 B

GRIGLIA A PIETRA LAVICA

ED. 02-02

MOD. 65/70 GRL

POS.	CODICE	RIF. MODIFICHE	DENOMINAZIONE	PREZZO
42	641.012.00		Vite per presa di pressione M4	
43	673.013.00		Raccordo per bicono D.4-M10	
44	673.004.00		Bicono D.4	