MODULAR

MOD. 65/70 CFG

ED. 01-03
TAV. 253.028.01

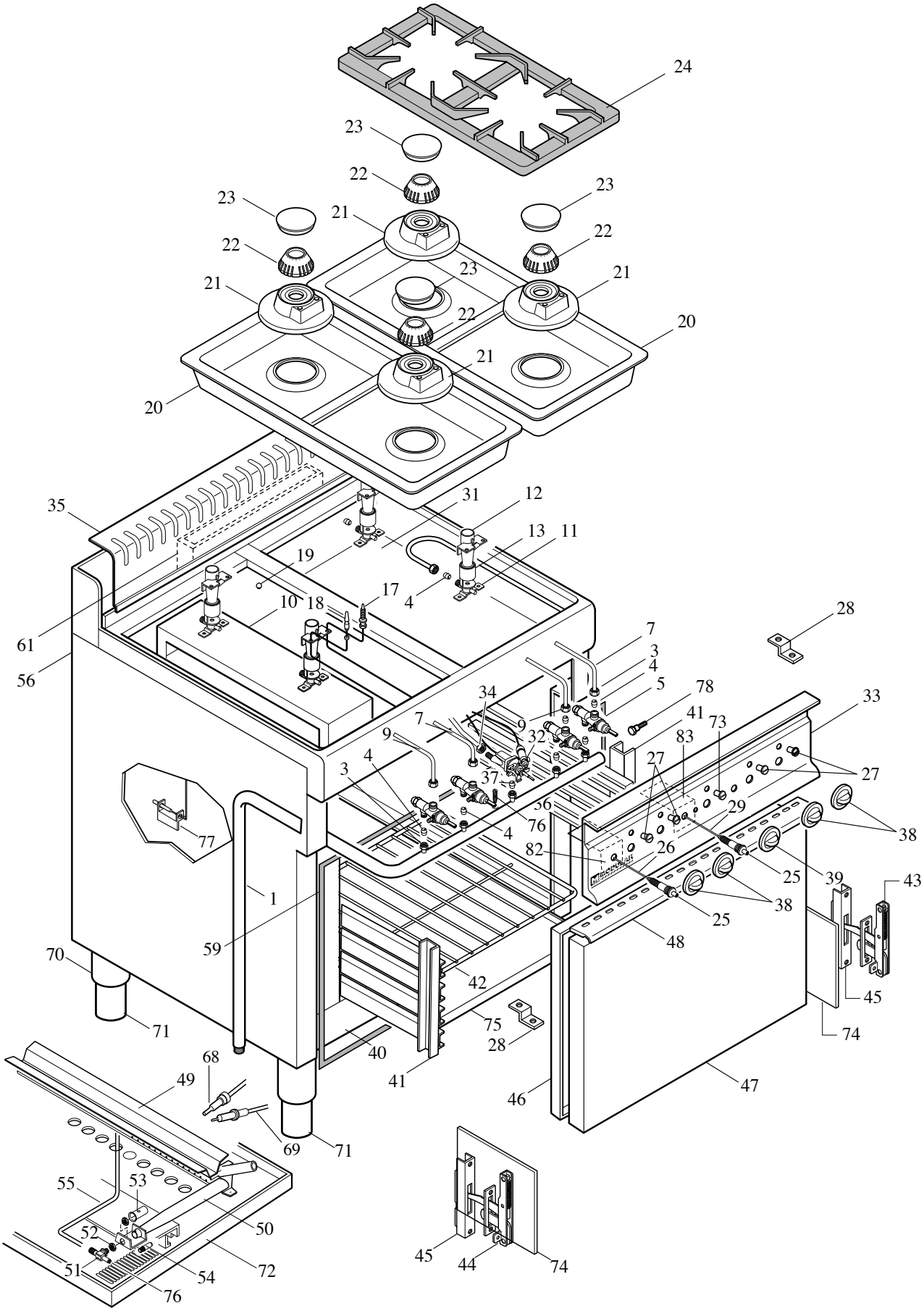

MODULAR

LISTA RICAMBI

cod. 253.029.01 A

CUCINA A GAS CON FORNO

ED. 01-03

MOD. 65/70 CFG

POS.	CODICE	RIF. MODIFICHE	DENOMINAZIONE	PREZZO
1	675.029.00		Ass. rampa cucina CFG 70	
3	673.011.00		Dado per bicono D. 10 M16x1,5	
4	673.001.00		Bicono D. 10	
5	671.000.00		Rubinetto in sicurezza PEL SC20S	
7	675.008.00		Collegamento rubinetto bruciatore ant.	
9	675.010.00		Collegamento rubinetto bruciatore post.	
10	622.397.00		Supporto bruciatori	
11	673.020.00		Portaugello per bruciatore top	
12	672.010.00		Tubo venturi per bruciatore top	
13	672.016.00		Boccola per bruciatore	
17	672.000.00		Termocoppia M9x1 L=500 g. fil.	
18	672.005.00		Elettrodo accensione con molla	
19	674.003.00		Ugello D. 95	
19	674.005.00		Ugello D. 120	
19	674.024.00		Ugello D. 145	
19	674.007.00		Ugello D. 180	
20	622.057.00		Bacinella raccogligocce smaltata	
21	672.050.00		Base bruciatore “CE”	
22	672.098.00		Spartifiamma bruciatore “CE”	
23	672.044.00		Coperchio bruciatore	
24	681.008.00		Griglia 2 fuochi D. 175	
25	672.006.00		Accenditore piezo	
26	666.000.00		Cavo per accensione L.600	
27	682.003.00		Placchetta per indice	
28	623.002.00		Squadretta fissaggio cruscotto	
29	666.002.00		Cavo per accensione forno L. 1200	
31	622.099.00		Fondo interno cucina	
32	671.002.00		Termostato valvolato SABAF S. TSM. 5320.1	
33	611.056.00		Ass. cruscotto CFG 70	
34	673.017.00		Dado 3/8" per bicono D. 10	
35	611.002.00		Ass. alzatina post. 70	
36	673.016.00		Dado M13x1 per bicono D. 8	
37	673.005.00		Bicono D. 8	
38	612.000.00		Ass. manopola gas De 62	
39	612.008.00		Ass. manopola forno gas De 62	
40	611.089.13	sost. 611.089.00 dal 15/01/03	Ass. forno gas	
41	611.088.00		Ass. reggigriglia per forno gas	
42	683.009.00		Griglia 530x530	
43	684.009.00		Cerniera dx porta forno	
44	684.010.00		Cerniera sx porta forno	
45	684.011.00		Portarullino porta forno	

MODULAR

LISTA RICAMBI

cod. 253.029.01 B

CUCINA A GAS CON FORNO

ED. 01-03

MOD. 65/70 CFG

POS.	CODICE	RIF. MODIFICHE	DENOMINAZIONE	PREZZO
46	625.009.00		Controporta forno	
47	621.126.00		Porta forno	
48	621.127.00		Maniglia per porta forno	
49	611.090.00		Ass. parafiamma per bruciatore forno	
50	672.030.00		Ass. bruciatore per forno gas	
51	673.023.00		Portaugello per tubo D. 10	
52	673.024.00		Dado M14x1,5 per portaugello	
53	672.021.00		Boccola regolazione aria	
54	674.031.00		Ugello D. 180	
55	675.043.00		Tubo collegamento bruciatore forno	
56	611.118.00		Involucro cucina/piano	
59	652.013.00	sost. il 652.002.00 dal 15/01/03	Guarnizione porta forno	
68	672.018.00		Termocoppia per forno L=1200	
69	672.019.00		Candela per bruciatore forno	
70	611.689.00		Ass. traversa cucina 70	
71	612.014.00		Ass. piedino 2" gas H. 145	
72	622.087.00		Protezione bruciatore forno gas	
73	682.004.00		Placchetta per indice manopola forno	
74	623.032.00		Protezione per cerniera	
75	625.008.00		Suola forno a gas	
76	641.012.00		Vite per presa pressione M4	
77	623.034.00		Supporto bulbo termostato forno	
78	641.013.00		Perno fissaggio reggigriglie	
82	623.064.00		Protezione piezo	
83	623.207.00		Protezione piezo CFG	