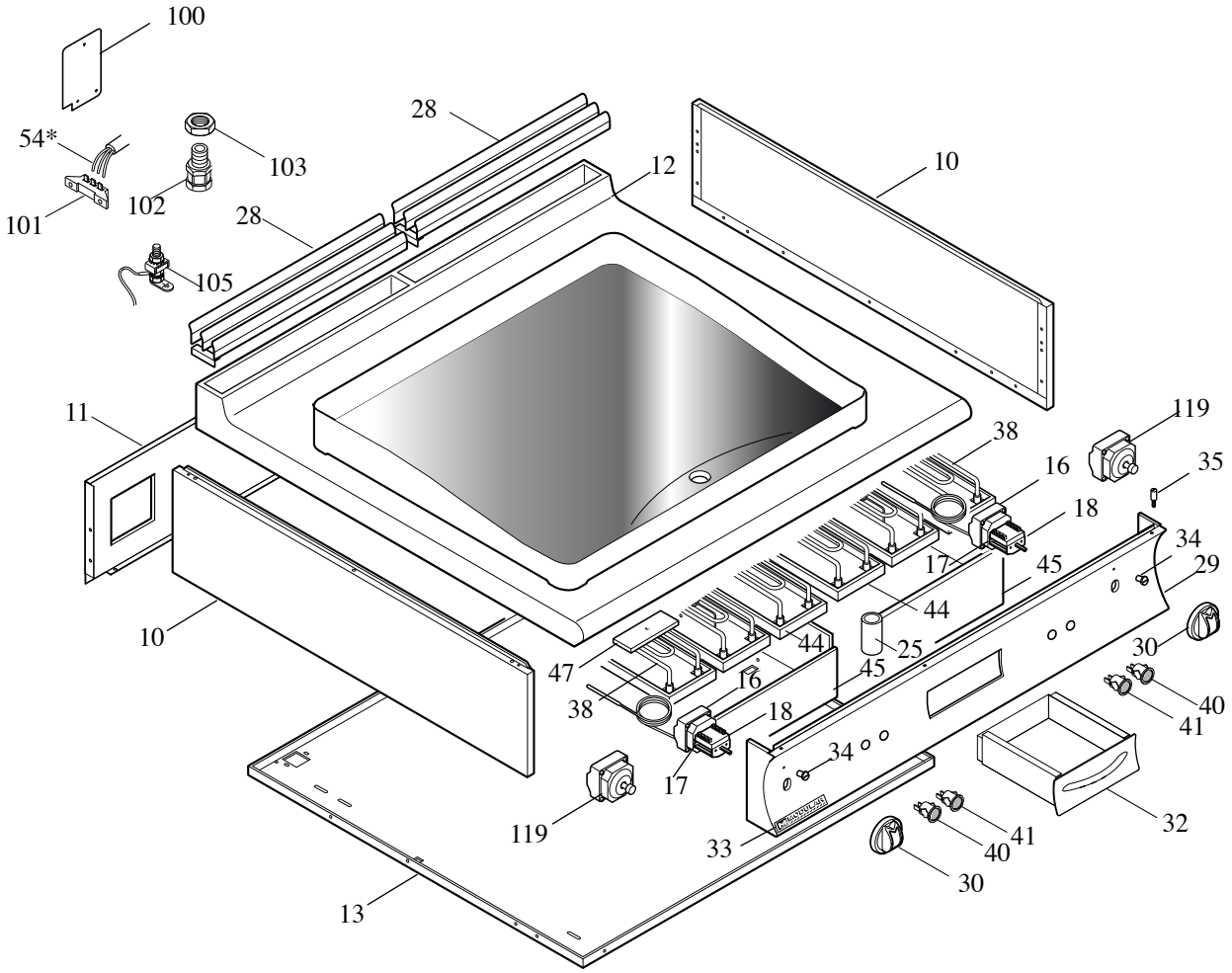
100
54*
103
102
101
28
28
12
10
105
11
119
38
16
35
18
34
17
45
29
44
10
25
30
47
44
45
16
40
38
18
41
34
17
119
33
41
40
32
30
13

MODULAR

LISTA RICAMBI

code 2531159.00

FRY TOP ELETTRICI

MODD. 94 FTE-L 94 FTE-LC
MODD. 94 FTE-R 94 FTE-RC
MODD. 94 FTE-LR 94 FTE-LRC

ED. 01-08

POS.	CODICE	RIF. MODIFICHE	DESCRIZIONE	PREZZO
10	921.749.00		Fianco top	
11	921.782.00		Schienale top 94 elettrico	
12	911.733.00		Ass. piano 94 FTG	
13	922.483.00		Fondo top 94	
16*	981.053.00		Piastra 94 FT liscia	
16*	981.055.00		Piastra 94 FT rigata	
16*	981.043.00		Piastra 94 FT liscia cromata	
16*	981.046.00		Piastra 94 FT rigata cromata	
16*	981.054.00		Piastra 94 FT 1/2 liscia 1/3 rigata	
16*	981.047.00		Piastra 94 FT 1/2 liscia 1/2 rigata cromata	
25	911.845.00		Ass. tubo di scarico	
28	911.742.00		Ass. griglia camino	
29	911.772.00		Ass. cruscotto 92 FTE	
30	912.066.00		Ass.cassetto fry-top	
33	250.389.00		Marchio	
34	682.003.00		Placchetta per indice	
35	941.076.00		Perno fissagio cruscotto	
38	965.036.00		Resistenza fry top 2200W 230V	
40	463.014.00		Lampada verde	
41	463.012.00		Lampada gialla	
44	923.229.00		Fissaggio resistenze	
45	922.762.00		Carter resistenze	
47	635.001.00		Rinforzo per piastra resistenza	
54*	968.032.00		Fili cablaggio 92 FTE	
54*	968.033.00		Fili cablaggio 92 FTE CR	
100	923.173.00		Coperchio scatola alacciamento	
101	663.036.00		Morsettiera FV 173 V/V 4 poli	
102	663.028.00		Pressacavo V-TEC 21	
103	663.021.00		Controdado PG 21	
105	611.320.00		Montaggio viti terra/equipotenziale	
116	661.000.00		Commutatore angolare 15A 49.41015.300	
117	661.013.00		Staffa EGO 617078	
118	661.007.00		Termostato trifase 100°-300° 55.34062.503	
119	661.045.00		Termostato sicurezza 350° 55.32562802(solo per CR)	