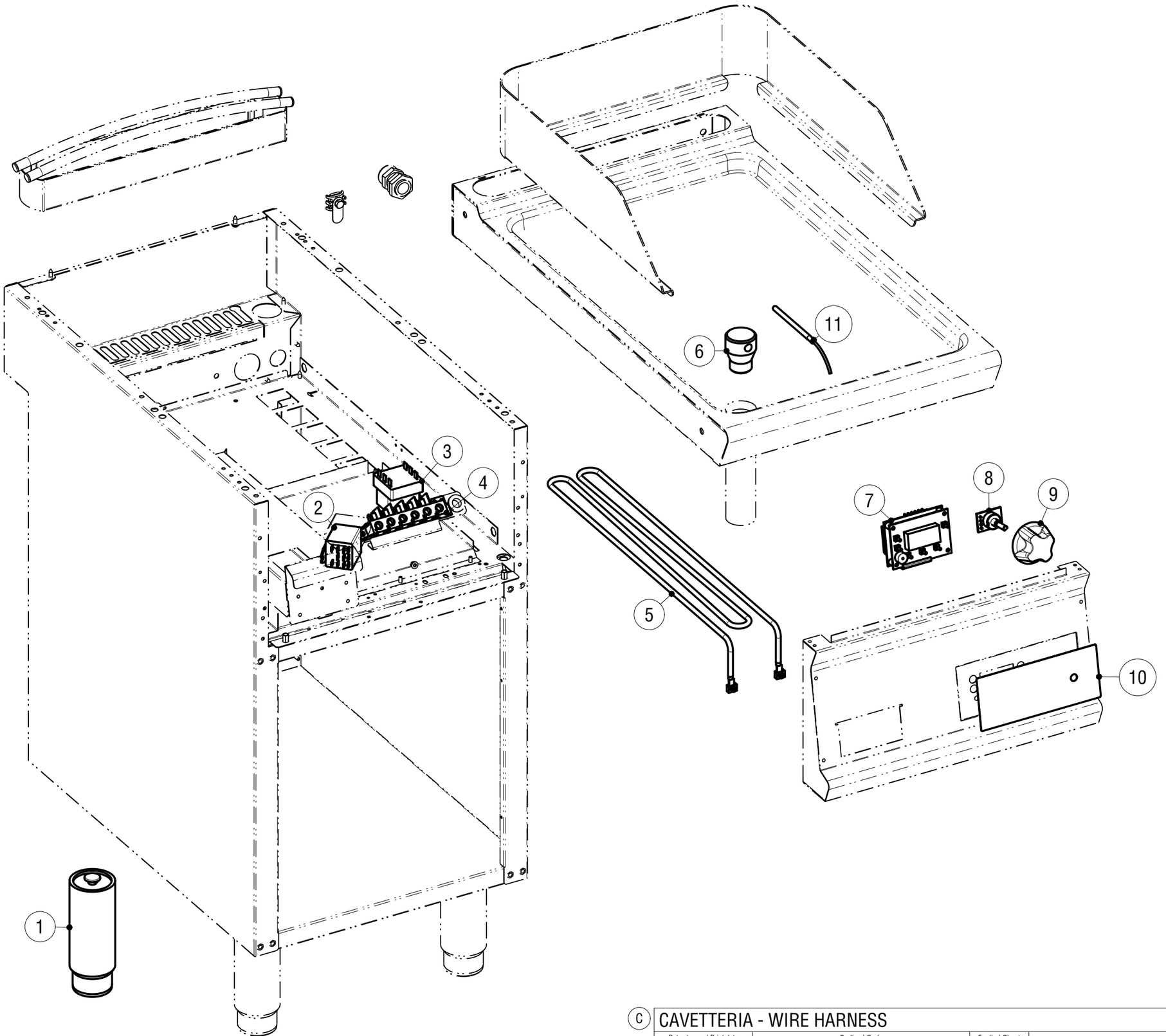

C

CAVETTERIA - WIRE HARNESS			
Data stampa | Print date	Codice | Code	Foglio | Sheet	Modelli | Models
12.07.16	*5415.929.00*	*1*	*FT_D4FE7 - FT_D8FE7*

Artic./Item	Descrizione/Description	Modello/Model
716121	**FRY TOP ELETTRICO PIASTRA LISCIA SU VANOAPERTO, CONTROLLO ELETTRONICO** **FREESTANDING ELECTRIC FRY-TOP WITH SMOOTH PLATE, ELECTRONIC CONTROL**	**FTLD4FE7**

Cons./Recom.	Pos./Posit.	Ricambio/Replacement			Prezzo/Price List
	01	RC01602000	PIEDE 1"3/4 H250	FOOT	18,98
	02	RC00774000	RELE'	RELAY	45,34
	03	RC00305000	TERMOSTATO DI SICUREZZA	SAFETY THERMOSTAT	85,19
	04	RC00194000	MORSETTIERA FV 122 B	CONNECTING BLOCK	9,16
	05	RC00286000	RESISTENZA	HEATING ELEMENT	35,97
	06	RC00573000	TAPPO PER FRYTOP	OIL DRAIN PLUG	16,21
	07	RC02376000	SCHEDA ELETTRON. FRYTOP C.PASTA BRASIERA		
	08	RC02374000	ENCODER APP. A CONTROLLO ELETTRONICO		49,40
	09	RC01944000	MANOPOLA ENCODER	ENCODER KNOB	6,30
	10	RC02373000	TARGA FRYTOP CUOCIPASTA BRASIERA C.ELET.		
	11	RC02378000	TERMOCOPPIA FRYTOP BRASIERA CONT.ELETTR.		

L'azienda si riserva il diritto di apportare ulteriori aggiornamenti senza preavviso. / The data may be updated without prior warning