N. plano	Forno	Fecha	Aparato	Lamina	Fagor Industrial S Coop. FAGOR
C-601		4-98	HORNOS HMM, HME, HMP-20/21	1	Otros

CONCEPTO: MUEBLE EXTERIOR Y GIRO DUCHA
SUJET: MEUBLE EXTERIEUR ET DOUCHETTE
CONCEPT: EXTERIOR OVEN AND SHOWER

LAMINA Nº / VUE Nº / ILUSTR. N. 1 — PLANO Nº / PLAN Nº / DRAWING N. C-601 — PAGINA Nº / PAGE Nº / PAGE N. 2

APARATO--APPAREIL--APPLIANCE: HORNOS MIXTOS - FOURS MIXTES - COMBI STEAMERS

MODELO Y CANTIDAD - MOD. ET QUANT. - MOD. & QUANT.

OBSERVACIONES

Nº	CODIGO	DENOMINACION	DENOMINATION	DESCRIPTION	HMM-20/21	HME-20/21	HMP-20/21	
1	R342615	Pasamunos de chimenea	Jonction Cheminée	Chimney protection	2	2	2	
2	R142802	Panel superior	Panneau supérieur	Upper panel	1	1	1	
3	R652811	Cruceta mpo panel mixto	Croisillon pour panneau	Control panel fixation	1	1	1	
4	Q412202	Remache tubular Ø 4x7.5	Rivet Ø 4x7.5	Tube rivet Ø 4x7.5	2	2	2	
5	R142806	Panel lateral derecho	Panneau latéral droit	Right panel	1	1	1	
6	Q152017	Tornillo avellanado M.6x13	Vis M.6x13	Bolt M.6x13	6	6	6	
7	R743052	Semijunta superior (HMM)	Adhesif	Polycarbonate film	1	-	-	
7	R673060	Semijunta superior (HME y HMP)	Adhesif	Polycarbonate film	-	1	1	
8	R653050	Semijunt inferior (comm.doctor)	Adhesif	Polycarbonate film	1	-	-	
8	R653014	Semijunt inferior (neutra)	Adhesif	Polycarbonate film	-	1	-	
8	R653050	Semijunt inferior (programacion)	Adhesif	Polycarbonate film	-	-	1	
9	R332600	Junta de portamandos	Joint	Joint	4	4	4	
10	R772900	Panel portamandos	Panneau de commandes	Control panel	1	-	-	
10	R652804	Panel portamandos	Panneau de commandes	Control panel	-	1	1	
s/n	Q221342	Remache exagonal M.5	Rivet M.5	Rivet M.5	1	1	1	
s/n	Q152604	Tornillo aplastado M.5x13	Vis M.5x13	Bolt M.5x13	1	1	1	
s/n	Q221343	Remache exagonal M.6	Rivet M.6	Rivet M.6	2	2	2	
11	Q220243	Arandela tuerca A.6	Rondelle A.6	Washer A.6	2	2	2	
12	Q302043	Arandela muelle A.6	Rondelle A.6	Washer A.6	2	2	2	
13	Q153642	Tornillo exagonal M.6x15	Vis M.6x15	Bolt M.6x15	2	2	2	
14	Q153542	Tornillo exagonal M.6x10	Vis M.6x10	Bolt M.6x10	-	1	1	
15	R695000	Flexible de ducha L=1500 mm	Flexible pour douchette	Flexible hose for shower	-	1	1	
16	R685003	Suplemento ducha	Supplement pour douchette	Supplement for shower set	-	1	1	
17	R142807	Panel lateral izquierdo	Panneau latéral gauche	Left panel	1	1	1	
s/n	R142823	Refuerzo anterior panel lateral izdo	Complement avant panneau gauche	Front reinf left side panel	1	1	1	En caso de u panel lateral izq
s/n	R142824	Refuerzo poste panel lateral izdo	Complement arrière panneau gauche	Rear reinf left side panel	1	1	1	En caso de u panel lateral izq
18	Q153642	Tornillo exagonal M.6x15	Vis M.6x15	Bolt M.6x15	12	12	12	
19	Q220243	Arandela tuerca A.6	Rondelle A.6	Spring washer A.6	12	12	12	
20	Q220243	Arandela tuerca A.6	Rondelle A.6	Spring washer A.6	12	12	12	
21	Q221343	Remache exagonal M.6	Rivet M.6	Rivet M.6	12	12	12	
21	Q412002	Remache tubular Ø 4x7.5	Rivet Ø 4x7.5	Rivet Ø 4x7.5	4	4	4	

CONCEPTO: MUEBLE EXTERIOR Y GIRO DUCHA
SUJET: MEUBLE EXTERIEUR ET DOUCHETTE
CONCEPT: EXTERIOR OVEN AND SHOWER

LAMINA Nº / VUE Nº / ILUSTR. N. 1 — PLANO Nº / PLAN Nº / DRAWING N. C-601 — PAGINA Nº / PAGE Nº / PAGE N. 3

APARATO--APPAREIL--APPLIANCE: HORNOS MIXTOS - FOURS MIXTES - COMBI STEAMERS

MODELO Y CANTIDAD - MOD. ET QUANT. - MOD. & QUANT.

OBSERVACIONES

Nº	CODIGO	DENOMINACION	DENOMINATION	DESCRIPTION	HMM-20/21	HME-20/21	HMP-20/21	
22	R142804	Fijacion panel posterior	Fixation panneau postérieur	Rear panel fixation	3	-	-	
23	Q221341	Remache exagonal M.4	Rivet M.4	Rivet M.4	-	3	3	
24	R695007	Soporte de ducha	Support	Support	-	-	1	
25	Q152619	Tornillo avellanado M.4x15	Vis M.4x15	Bolt M.4x15	-	3	3	
26	-	Arandela(s) fijacion cuerpo	Rondelle(s) joint (avec corps)	Joint washer (complete)	-	2	2	
27	R695005	Cuerpo de ducha	Douchette	Shower	-	1	1	
28	R652858	Tapa ventilador motor	Couvercle de turbine	Motor cover	2	2	2	
29	Q412002	Remache tubular Ø 4x7.5	Rivet Ø 4x7.5	Rivet Ø 4x7.5	3	3	3	
30	R142825	Prefector superior	Protecteur supérieur	Upper protection	1	1	1	
31	R142822	Parapostanier exterior	Panneau postérieur extérieur	Exterior rear panel	1	1	1	
32	Q312044	Tornillo exagonal M.8x25	Vis M.8x25	Bolt M.8x25	2	2	2	
	Q221343	Remache exagonal M.6	Rivet M.6	Rivet M.6	2	2	2	

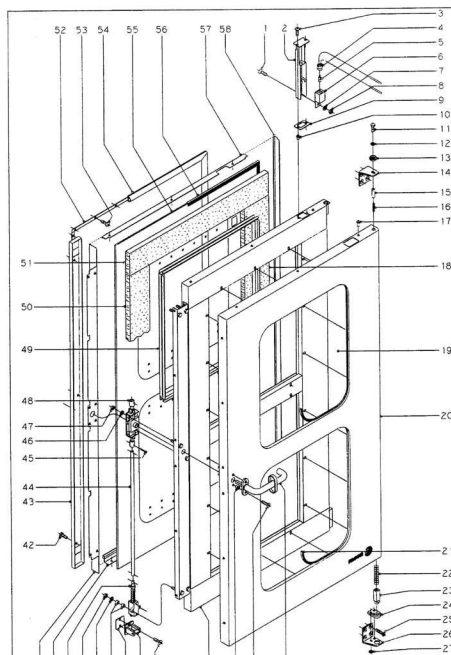

Instituto	Forno	Fecha	Aparato		Lamina	Fagor Industrial S. Coop. FAGOR
C-602		4-98	HORNOS HMM, HME, HMP-20/21		2	Otros

CONCEPTO:	PUERTA	LAMINA Nº	PLANOS Nº	PAGINA Nº
SUJET:	PORTE	VUE Nº	PLAN Nº	PAGE Nº
CONCEPT:	DOOR	ILUSTR. N.	DRAWINGN. C-602	PAGE N. 5

APARATO-APPAREIL-APPLIANCE: HORNOS MIXTOS - FOURS MIXTES - COMBI STEAMERS — MODELO Y CANTIDAD - MOD. ET QUANT. - MOD. & QUANT.

Nº	CODIGO	DENOMINACION	DENOMINATION	DESCRIPTION	HMM-20/21	HME-20/21	HMP-20/21	OBSERVACIONES
1	0348231	Tornillo avellanado M.5x18	Vis M.5x18	Screw M.5x18	2	2	2	
2	7665533	Soporte portalámparas	Support de support	Complet light support	2	2	2	
3	Q150504	Tornillo apoyotuer.M.5x13	Vis M.5x13	Butt M.5x13	4	4	4	
4	7663358	Portalámpara	Support de lampe	Light support	2	2	2	
5	7665313	Lámpara 230V 12V	Lampe	Light	2	2	2	
6	7665541	Deflector de vapor	Deflecteur de vapeur	Deflector light	2	2	2	
7	Q360539	Arandela abarcon.A.6	Rondelle A.6	Fix washer A.6	2	2	2	
8	Q160936	Tuerca exagonal M.5	Ecrou M.5	Hexagonal nut M.5	2	2	2	
9	7663535	Junta portalámpara	Joint porte lampe	Seal joint	2	2	2	
10	Q221342	Remache exagonal M.5	Rivet M.5	Rivet M.5	4	4	4	
11	Q150542	Tornillo exagonal M.6x10	Vis M.6x10	Bolt M.6x10	1	1	1	
12	Q360340	Arandela abarcon.A.6	Rondelle A.6	Washer A.6	1	1	1	
13	7662557	Arandela cerrara	Rondelle	Washer A.6	1	1	1	
14	7665517	Bisagra superior	Charnière supérieure	Upper hinge	1	1	1	
15	7665514	Eje superior	Axe supérieur	Upper axis	1	1	1	
16	2650519	Resorte	Ressort	Spring	1	1	1	
17	Q413302	Remache fabular Ø 4x7,5	Rivet Ø 4x7,5	Rivet Ø 4x7,5	16	16	16	
18	7665514	Aislante 540x100x20	Isolant 540x100x20	Insulation 540x100x20	4	4	4	
19	7670539	Cristal exterior	Vitre extérieur	Exterior glass	2	2	2	
20	7665504	Puerta	Porte	Door	1	1	1	
21	7671528	Junta cristal exterior	Joint de vitre	Exterior joint glass	2	2	2	
22	7671551	Muelle	Ressort	Spring	1	1	1	
23	7665554	Eje inferior	Axe inférieur	Lower axis	1	1	1	
24	7665551	Guia eje inferior	Guide d'axe inférieur	Inferior axle guide	1	1	1	
25	Q150332	Tornillo allen M.5x16	Vis M.5x16	Allen bolt M.5x16	8	8	8	
s/n	Q221342	Remache exagonal M.5	Rivet M.5	Rivet M.5	8	8	8	
26	7665507	Bisagra inferior	Charnière inférieure	Lower hinge	1	1	1	
27	Q360539	Arandela abarcon.A.6	Rondelle A.6	Washer A.6	2	2	2	
28	Q150541	Tornillo exagonal M.6x10	Vis M.6x10	Bolt M.6x10	2	2	2	
29	7665512	Manilla completa	Poignée complète	Complete handle	1	1	1	
30	Q340832	Tornillo avellanado M.5x15	Vis M.5x15	Screw M.5x15	2	2	2	

CONCEPTO:	PUERTA	LAMINA Nº	PLANOS Nº	PAGINA Nº
SUJET:	PORTE	VUE Nº	PLAN Nº	PAGE Nº
CONCEPT:	DOOR	ILUSTR. N.	DRAWINGN. C-602	PAGE N. 6

APARATO-APPAREIL-APPLIANCE: HORNOS MIXTOS - FOURS MIXTES - COMBI STEAMERS — MODELO Y CANTIDAD - MOD. ET QUANT. - MOD. & QUANT.

Nº	CODIGO	DENOMINACION	DENOMINATION	DESCRIPTION	HMM-20/21	HME-20/21	HMP-20/21	OBSERVACIONES
31	Q221342	Remache exagonal M.5	Rivet M.5	Rivet M.5	2	2	2	
32	7665515	Cristal eje puerta	Châssis de porte	Door frame	1	1	1	
s/n	Q330322	Arandela plana Ø18x28x1,2	Rondelle Ø18x28x1,2	Washer Ø18x28x1,2	24	24	24	
s/n	Q340336	Arandela abarcon.A.5	Rondelle A.5	Washer A.5	24	24	24	
s/n	Q160330	Tuerca exagonal M.5	Ecrou M.5	Nut M.5	24	24	24	
33	Q150332	Tornillo allen M.5x16	Vis M.5x16	Allen bolt M.5x16	4	4	4	
s/n	Q221342	Remache exagonal M.5	Rivet M.5	Rivet M.5	4	4	4	
34	Q160340	Tuerca exagonal M.6	Ecrou M.6	Nut M.6	4	4	4	
35	7665544	Elemento de cierre	Tige de fermeture	Closing part	2	2	2	
40	7665510	Fijación horizontal inferior	Fixation horiz. inférieur	Lower horizontal fixation	1	1	1	
41	7665558	Fijación vertical izquierda	Fixation verticale gauche	Left fastening	1	1	1	
42	Q150531	Tornillo allen M.4x10	Vis M.4x10	Screw M.4x10	4	4	4	
43	7665511	Tapa clema puerta	Couvercle fermeture deporte	Door mechanism cover	1	1	1	
44	7665514	Tubo alargadera de cuerda	Supplement de fermeture	Door mechanism supplement	2	2	2	
45	Q173531	Pasador ensebes.5x15	Tige	Pin 2x15	4	4	4	
46	Q360343	Arandela abarcon.A.6	Rondelle A.6	Washer A.6	2	2	2	
47	Q160340	Tuerca exagonal M.6	Ecrou M.6	Nut M.6	2	2	2	
48	Q620543	Mecanismo de cierre	Element de fermeture	Closed mechanism	1	1	1	
49	7670532	Protección aislante	Protection d'isolant	Insulation protection	2	2	2	
50	7665513	Aislante 540x100x20	Isolant 540x100x20	Insulation 540x100x20	4	4	4	
51	7665514	Aislante 540x100x20	Isolant 540x100x20	Insulation 540x100x20	2	2	2	
52	7665557	Fijación junta completa	Fixation de joint	Complete joint fixation	1	1	1	
53	Q150531	Tornillo allen M.4x10	Vis M.4x10	Screw M.4x10	40	40	40	
s/n	Q221241	Remache exagonal M.4	Rivet M.4	Rivet M.4	40	40	40	
54	7665516	Junta cierre puerta	Joint de porte	Rubber seal	1	1	1	
55	7665556	Cristal interior	Vitre intérieure	Interior glass	1	1	1	
56	7665558	Junta cristal interior	Joint de vitre int	Interior joint glass	1	1	1	

CONCEPTO:	PUERTA	LAMINA Nº	PLANOS Nº	PAGINA Nº
SUJET:	PORTE	VUE Nº	PLAN Nº	PAGE Nº
CONCEPT:	DOOR	ILUSTR. N.	DRAWINGN. C-602	PAGE N. 7

APARATO-APPAREIL-APPLIANCE: HORNOS MIXTOS - FOURS MIXTES - COMBI STEAMERS — MODELO Y CANTIDAD - MOD. ET QUANT. - MOD. & QUANT.

Nº	CODIGO	DENOMINACION	DENOMINATION	DESCRIPTION	HMM-20/21	HME-20/21	HMP-20/21	OBSERVACIONES
57	7665559	Fijación horizontal superior	Fixation horiz. supérieure	Upper joint fixation	1	1	1	
58	7665557	Fijación vertical derecha	Fixation verticale droite	Right vertical fixation	1	1	1	

C-603 | 4-98 | HORNOS HMM, HME, HMP-20/21 | 3

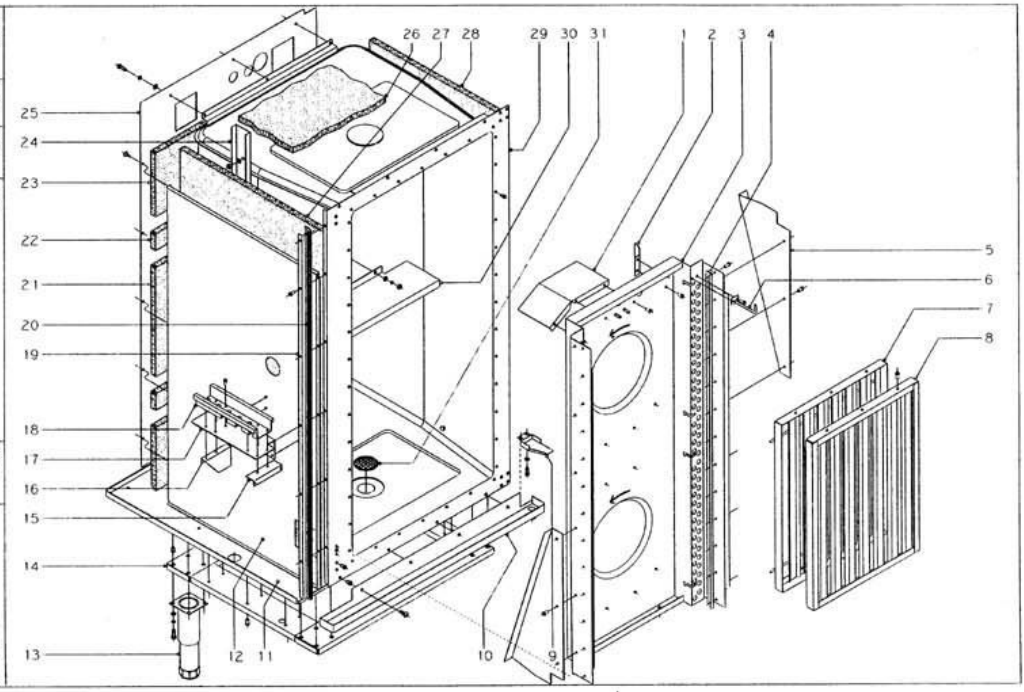

CONCEPTO: MUEBLE INTERIOR SUJET: MEUBLE INTERIEUR CONCEPT: INTERNAL OVEN	LAMINA Nº / VUE Nº / ILUSTR. N.: 3	PLANON° / PLAN N° / DRAWING N.: C-603	PAGINA Nº / PAGE Nº / PAGE N.: 9

APARATO - APPAREIL - APPLIANCE: HORNOS MIXTOS - FOURS MIXTES - COMBI STEAMERS

Nº	CODIGO	DENOMINACION	DENOMINATION	DESCRIPTION	MODELO Y CANTIDAD - MOD. ET QUANT. - MOD. & QUANT. HMM-20/21	HME-20/21	HMP-20/21				OBSERVACIONES
1	R682632	Deflector turbina	Deflecteur	Deflector	4	4	4				
	Q412002	Remache tubular Ø 4x7,5	Rivet Ø 4x7,5	Rivet Ø 4x7,5	12	12	12				
2	R292647	Escuadra sujeción cubreventilador	Equerre de couvercle	Fixation steel angle	2	2	2				
	Q412002	Remache tubular Ø 4x7,5	Rivet Ø 4x7,5	Rivet Ø 4x7,5	4	4	4				
3	R142603	Cubre ventilador	Couvercle de tourbine	Fan protector	1	1	1				
4	R692616	Tope cubreventilador	Couvercle de tourbine	Fan protector	2	2	2				
	Q412002	Remache tubular Ø 4x7,5	Rivet Ø 4x7,5	Rivet Ø 4x7,5	26	26	26				
5	R732619	Aleron lateral	Aileron	Aileron	4	4	4				
	Q412002	Remache tubular Ø 4x7,5	Rivet Ø 4x7,5	Tube rivet Ø 4x7.5	12	12	12				
6	R142615	Fijación portabandejas	Fixation pour estructure	Safety part for trolley	2	2	2				
	Q412002	Remache tubular Ø 4x7,5	Rivet Ø 4x7,5	Rivet Ø 4x7,5	4	4	4				
7	R692621	Posterior de filtro	Postérieur du filtre	Rear of filter	2	2	2				
8	R692618	Anterior de filtro	Antérieur du filtre	Front of filter	2	2	2				
	Q412002	Remache tubular Ø 4x7,5	Rivet Ø 4x7,5	Tube rivet Ø 4x7.5	12	12	12				
9	R662800	Cubre cables	Boîte de branchement	Wire protector	1	1	1				
	Q221342	Remache exagonal M.5	Rivet Ø M.5	Tube rivet Ø M.5	2	2	2				
	Q232030	Arandela plana A.5	Rondelle A.5	Washer A.5	2	2	2				
	Q012031	Tornillo exagonal M.5x10	Vis M.5x10	Bolt M.5x10	2	2	2				
10	R142815	Recoge aguas	Egoutoir	Drip collector	1	1	1				
	Q221343	Remache exagonal M.6	Rivet M.6	Rivet M.6	4	4	4				
	Q152017	Tornillo amarre M.6x13	Vis M.6x13	Screw M.6x13	4	4	4				
11	R142805	Base exterior de horno	Panneau inférieur	Oven base	1	1	1				
12	R142602	Soporte lateral aislante	Support latéral isolant	Lateral insulation support	1	1	1				
13	R692830	Pata regulable	Pied reglable	Regulable leg	4	4	4				
	Q221343	Remache exagonal M.6	Rivet M.6	Rivet M.6	16	16	16				
	Q232040	Arandela plana A.6	Rondelle A.6	Washer A.6	16	16	16				
	Q262040	Arandela muelle A.6	Rondelle A.6	Washer A.6	16	16	16				
	Q012042	Tornillo exagonal M.6x15	Vis M.6x15	Bolt M.6x15	16	16	16				
14	R142817	Refuerzo apoyos completo	Support de pied	Leg support	1	1	1				
	Q412002	Remache tubular Ø 4x7,5	Rivet Ø 4x7,5	Tube rivet Ø 4x7.5	28	28	28				
15	R692611	Fijación a panel lateral	Fixation à panneau latéral	Fastening for side panel	1	1	1				

CONCEPTO: MUEBLE INTERIOR SUJET: MEUBLE INTERIEUR CONCEPT: INTERNAL OVEN	LAMINA Nº / VUE Nº / ILUSTR. N.: 3	PLANON° / PLAN N° / DRAWING N.: C-603	PAGINA Nº / PAGE Nº / PAGE N.: 10

APARATO - APPAREIL - APPLIANCE: HORNOS MIXTOS - FOURS MIXTES - COMBI STEAMERS

Nº	CODIGO	DENOMINACION	DENOMINATION	DESCRIPTION	MODELO Y CANTIDAD - MOD. ET QUANT. - MOD. & QUANT. HMM-20/21	HME-20/21	HMP-20/21				OBSERVACIONES
	Q152004	Tornillo aplastado M.5x13	Vis M.5x13	Bolt M.5x13	1	1	1				
16	R692610	Refuerzo base de cuadro	Renforcement de base	Reinforcement for base	2	2	2				
17	R692609	Base de cuadro eléctrico	Base de boîte electrique	Electric box base	1	1	1				
18	R342821	Guia de cuadro eléctrico	Guide	Electric box guide	1	1	1				
	Q412002	Remache tubular Ø 4x7,5	Rivet Ø 4x7,5	Rivet Ø 4x7,5	14	14	14				
19	R692626	Protector de portamandos	Protection	Control panel protector	1	1	1				
	Q412002	Remache tubular Ø 4x7,5	Rivet Ø 4x7,5	Rivet Ø 4x7,5	6	6	6				
20	R332809	Junta de portamandos	Joint du panneau de commande	Control panel joint	4	4	4				
21	U675605	Aislante central 740x380x20	Isolant 740x380x20	Insulation 740x380x20	1	1	1				
22	R662616	Aislante entre refuerzos 560x60x20	Isolant 560x60x20	Insulation 560x60x20	8	8	8				
23	R032625	Aislante sup. e inf. 760x230x20	Isolant 760x230x20	Insulation 760x230x20	2	2	2				
24	R142613	Refuerzo vertical	Supplement vertical	Reinforcement	2	2	2				
	Q232040	Arandela plana A.6	Rondelle A.6	Washer A.6	12	12	12				
	Q162040	Tuerca exagonal M.6	Ecrou M.6	Nut M.6	12	12	12				
25	R142601	Soporte aislante posterior	Support isolant postérieur	Rear insulation support	1	1	1				
	Q151401	Tornillo alomado	Vis	Bolt	5	5	5				
	Q012042	Tornillo exagonal M.6x15	Vis M.6x15	Hexagonal bolt M.6x15	19	19	19				
	Q262040	Arandela muelle A.6	Rondelle A.6	Spring washer A.6	19	19	19				
	Q232040	Arandela plana A.6	Rondelle A.6	Washer A.6	19	19	19				
26	R682623	Aisl. base y techo 860x790x20	Isolant base et toit 860x790x20	Base&roof insulation 860x790x20	6	6	6				
27	R142608	Aisl. lateral izq. 1370x860x20	Isolant latéral 1370x860x20	Lateral insulation 1370x860x20	3	3	3				
28	R142608	Aisl. lateral dcho. 1370x860x20	Isolant latéral 1370x860x20	Lateral insulation 1370x860x20	2	2	2				
29	R142605	Cuerpo interior de horno	Corps intérieur du four	Interior oven body	1	1	1				
30	R142609	Separador central	Separateur	Separator	1	1	1				
	Q232040	Arandela plana A.6	Rondelle A.6	Washer A.6	2	2	2				
	Q262040	Arandela muelle A.6	Rondelle A.6	Washer A.6	2	2	2				
	Q162040	Tuerca exagonal M.6	Ecrou M.6	Nut M.6	2	2	2				
31	R145033	Filtro desague	Filtre de vidange	Drain filter	1	1	1				

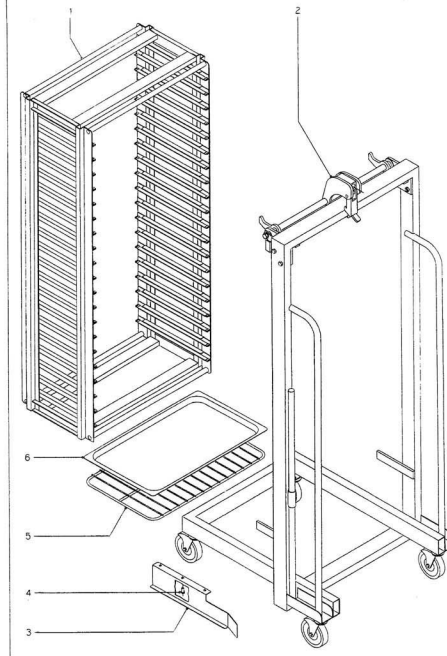

N plano	Firma	Fecha	Aparato	Lamina	
C-604		4-98	HORNOS HMM. HME. HMP-20/21	4	Fagor Industrial S.Coop. FAGOR Oñate

CONCEPTO: CARROS PORTABANDEJAS SUJET: CHARIOT POUR PLATEAUX CONCEPT: TROLLEY TRAYS GUIDE	LAMINA N° / VUE N° / ILUSTR. N. 4	PLANO N° / PLAN N° / DRAWING N. C-604	PAGINA N° / PAGE N° / PAGE N. 12		

APARATO-APPAREIL-APPLIANCE: HORNOS MIXTOS - FOURS MIXTES - COMBI STEAMERS

MODELO Y CANTIDAD - MOD. ET QUANT. - MOD. & QUANT.

N°	CODIGO	DENOMINACION	DENOMINATION	DESCRIPTION	HMM-20/21	HME-20/21	HMP-20/21	OBSERVACIONES
1	R145640	Portabandejas	Structure pour plateaux	Tray frame	1	1	1	
2	R145630	Carro portabandejas	Chariot	Trolley	1	1	1	
3	R052812	Guia izquierda de carro	Guide pour chariot gauche	Left trolley guide	1	1	1	
4	R052813	Guia derecha de carro	Guide pour chariot droite	Right trolley guide	1	1	1	
4	Q413002	Remache tubular Ø4x7,5	Rivet Ø4x7,5	Tube rivet Ø4x7,5	6	6	6	
5	R032606	Parrilla 2/1	Grille 2/1	Grid 2/1	1	1	1	
6	R032605	Bandeja 2/1 (530x650x40)	Plateau 2/1(530x650x40)	Tray 2/1 (530x650x40)	1	1	1	

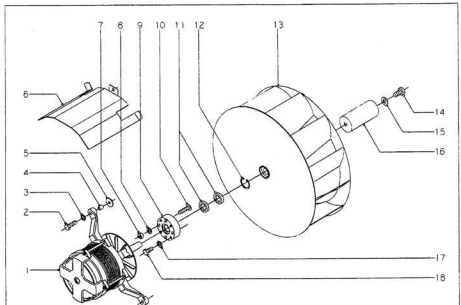

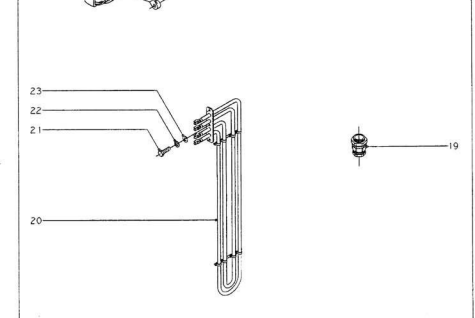

N. etapa	Firma	Fecha	Aparato	Lámina	Pagar Industrial S. Coop.
C-605		4-98	HORNOS HMM, HME, HMP-20/21	5	FAGOR Obera

CONCEPTO: CALENTAMIENTO, MOTOR Y TURBINA
SUJET.: CHAUFFAGE, MOTEUR ET TURBINE
CONCEPT: HEATING, MOTOR AND TURBINE

LAMINA N° / VUE N° / ILLUSTR. N. 5

PLANO N° / PLAN N° / DRAWING N. C-605

PAGINA N° / PAGE N° / PAGE N. 14

APARATO-APPAREIL-APPLIANCE: HORNOS MIXTOS - FOURS MIXTES - COMBI-STEAMERS

MODELO Y CANTIDAD - MOD. ET QUANT. - MOD. & QUANT.

OBSERVACIONES

Nº	CODIGO	DENOMINACION	DENOMINATION	DESCRIPTION	HMM-20/21	HME-20/21	HMP-20/21
1	5303340	Motor (230/400 V. 50/60 Hz) (II)	Moteur (230/400 V. 50/60 Hz) (II)	Motor (230/400 V. 50/60 Hz) (II)	1	-	-
1	5903334	Motor (220 V. 50/60 Hz) (II)	Moteur (220/380 V. 50/60 Hz) (II)	Motor (220/380 V. 50/60 Hz) (II)	-	1	1
1	5903333	Motor (400 V. 50/60 Hz) (II)	Moteur (400 V. 50/60 Hz) (II)	Motor (400 V. 50/60 Hz) (II)	-	1	1
2	Q312041	Tornillo soporte motor M-Q25	Vis M.Q25	Bolt M.Q25	8	8	8
3	Q282040	Arandela de valona A.6	Rondelle A.6	Washer A.6	8	8	8
4	5903357	Casquillo antiremonte	Douille	Collar	-	8	8
5	C301404	Arandela cobre Ø23x26,5x2	Rondelle Ø23x26,5x2	Washer Ø23x26,5x2	8	8	8
6	5142014	Tejadillo motor	Couvercle de moteur	Motor cover	2	2	2
7	C312040	Tuerca soporte motor M-6	Ecrou M.6	Nut M.6	8	8	8
8	Q282040	Arandela de valona A.6	Rondelle A.6	Washer A.6	8	8	8
9	5903823	Casquillo nylon	Douille	Clamnsteer	2	2	2
10	-	Perno M.6 (Calibrado a cuerpo)	Tige M.6 (calibrée)	Bolt M.6 (calibrated)	8	8	8
11	5903827	Rodillo Ø22x27,5x7	Rolleneur Ø22x27,5x7	Rolleneur Ø22x27,5x7	4	4	4
12	Q302623	Anillo de seguridad Ø 28x1,2	Arrouss.de sécurité	Safety ring	2	2	2
13	5303342	Turbina	Turbine	Turbine	2	2	2
14	Q312063	Tornillo soporte M.10x20	Vis M.10x20	Hexagonal bolt M.10x20	2	2	2
15	Q230603	Arandela plana A.10	Rondelle A.10	Flat washer A.10	2	2	2
16	5905325	Distribuidor inyector	Distributeur d'injecteurs	Injectors water distributor	-	1	1
17	Q282839	Arandela elastica A.5	Rondelle A.5	Spring washer A.5	8	8	8
18	Q312031	Tornillo soporte M.5x10	Vis M.5x10	Hexagonal bolt M.5x10	8	8	8
19	5142010	Prensaestopas	Protecteur de câblage	Compressor gland	1	1	1
20	5903000	Resistencia 2000+2000W. 230V.	Resistance 2000+2000W. 230V.	Heating element 2000+2000W. 230V.	12	12	12
21	Q312031	Tornillo soporte M.5x10	Vis M.5x10	Hexagonal bolt M.5x10	36	36	36
22	Q282839	Arandela elastica A.5	Rondelle A.5	Flat washer A.5	36	36	36
23	Q230839	Arandela plana A.5	Rondelle A.5	Flat washer A.5	36	36	36

N. plano	Forma	Fecha	Aparato	Idioma	Fagor Industrial S. Coop.
C-606		6	HORNOS HMM, HME, HMP-20/21		Dpto.

CONCEPTO: PARTE FUNCIONAL HIDRAULICA
SUJET: PARTIE FONCTIONNELLE HYDRAULIQUE
CONCEPT: HYDRAULIC WORKING SYSTEM

LAMINA Nº / VUE Nº / ILUSTR. N. 6 — PLANO Nº / PLAN Nº / DRAWING N. C-606 — PAGINA Nº / PAGE Nº / PAGE N. 16

APARATO-APPAREIL-APPLIANCE: HORNOS MIXTOS - FOURS MIXTES - COMBI STEAMERS

OBSERVACIONES

MODELO Y CANTIDAD - MOD. ET QUANT. - MOD. & QUANT.

Nº	CODIGO	DENOMINACION	DENOMINATION	DESCRIPTION	HMM-20/21	HME-20/21	HMP-20/21
1	16220613	Tubo entrada y retorno vapor	Ensemble d'entrée et sortie	Inlet and return steam	1	1	1
2	C2052949	Arandela plana A.8	Rondelle A.8	Flat washer A.8	0	6	6
3	C1622040	Tuerca exagonal M.6	Ecrou M.6	Nut M.6	0	6	6
4	C2051385	Arandela plana 25-40	Bride 25-40	Clamp 25-40	2	2	2
5	R6202512	Tubo de unión retorno	Tuyau d'union de retour	Steam return pipe	1	1	1
6	16163515	Chimenea de chimeneas	Protection de cheminée	Chimney protection	1	1	1
7	R6270006	Unión retención de vapores	Union retenue de vapeur	Steam retainer union	1	1	1
8	R6270024	Guia retención de vapores	Guide retenue de vapeur	Steam retainer guide	1	1	1
9	R6270007	Junta retención vapores	Joint	Joint	1	1	1
10	R6270008	Retención de vapores	Retenue de vapeur	Steam holder	1	1	1
11	R6270033	Junta palanca accionamiento	Joint	Joint	1	1	1
12	16163120	Arnaro junta de palanca	Flottant joint de levier	Fastening part for joint	1	1	1
13	C2042030	Arandela elastica A.5	Rondelle A.5	Washer A.5	2	2	2
14	C1620330	Tuerca exagonal M.5	Ecrou M.5	Nut M.5	2	2	2
15	R6270014	Palanca accionamiento	Levier	Moving rod	1	1	1
16	C1620320	Tuerca exagonal M.4	Ecrou M.4	Nut M.4	2	2	2
17	R6270040	Eslabon accionamiento	Equerre	Movil steel angle	1	1	1
18	C2041035	Arandela especial clip 8x8,4	Rondelle Ø 4	Washer Ø 4	2	2	2
19	R6270102	Pasador electrovalvula	Tige	Pin	1	1	1
20	R6620100	Muelle	Ressort	Spring	1	1	1
21	C2201012	Tuerca orejas M.5	Ecrou M.5	Nut M.5	2	2	2
22	C1202064	Tornillo ajustador M.5x13	Vis M.5x13	Bolt M.5x13	2	2	2
23	2563011	Resorte	Ressort	Spring	1	1	1
24	R6620227	Guia resorte	Guide ressort	Pin	1	1	1
25	C2042040	Arandela elastica A.6	Rondelle A.6	Washer A.6	1	1	1
26	C1620340	Tuerca exagonal M.8	Ecrou M.8	Nut M.8	1	1	1
27	C2221043	Remache exagonal M.6	Rivet M.6	Washer A.6	2	2	2
28	C2202040	Arandela plana A.6	Rondelle A.6	Washer A.6	2	2	2
29	C2052040	Arandela muelle A.6	Rondelle A.6	Washer A.6	2	2	2
30	C2123542	Tornillo exagonal M.6x15	Vis M.6x15	Bolt M.6x15	2	2	2
31	R1450007	Conducción de vapor	Conduit de vapeur	Steam pipe	1	1	1

CONCEPTO: PARTE FUNCIONAL HIDRAULICA
SUJET: PARTIE FONCTIONNELLE HYDRAULIQUE
CONCEPT: HYDRAULIC WORKING SYSTEM

LAMINA Nº / VUE Nº / ILUSTR. N. 6 — PLANO Nº / PLAN Nº / DRAWING N. C-606 — PAGINA Nº / PAGE Nº / PAGE N. 17

APARATO-APPAREIL-APPLIANCE: HORNOS MIXTOS - FOURS MIXTES - COMBI STEAMERS

OBSERVACIONES

MODELO Y CANTIDAD - MOD. ET QUANT. - MOD. & QUANT.

Nº	CODIGO	DENOMINACION	DENOMINATION	DESCRIPTION	HMM-20/21	HME-20/21	HMP-20/21
32	C2051334	Abrazadera 50-70	Bride 50-70	Clamp 50-70	2	2	2
33	R1450520	Tubo empalme Ø63x2,9x100	Conduit union Ø63x2,9x100	Union piece Ø63x2,9x100	1	1	1
34	R1450115	Generador de gas	Isolant generateur	Insulation boiler	1	1	1
35	R1450031	Generador de vapor	Generateur de vapeur	Steam boiler	1	1	1
36	R1450025	Resistencia electrica	Racord	Racord	3	3	3
37	C1620520	Tuerca exagonal M.4	Ecrou M.4	Nut M.4	3	3	3
38	R3450055	Soporte cierre de electrodos	Guide d'isolement	Level probe isolation	3	3	3
39	R3450564	Electrodo de nivel L=131	Electrode L=131	Level probe height=131	1	1	1
40	R3450563	Electrodo de nivel L=116	Electrode L=116	Level probe height=116	1	1	1
41	R3450560	Electrodo nivel alto L=106	Electrode L=106	Level probe height=106	1	1	1
42	R6650038	Tapa inspección mixtos	Tape d'union	Pipe d'union	2	2	2
43	C2051334	Abrazadera 50-70	Bride 50-70	Clamp 50-70	4	4	4
44	R6250511	Electrodo de encendido	Bougie d'allumage	Level probe size	1	1	1
45	R6150504	Cuerpo grifo vaciado	Robinet de vidange	Drain valve	1	1	1
46	R3450514	Manguito grifo vaciado	Douille	Connector	1	1	1
47	R6302604	Palanca de grifo de vaciado	Levier pour vidange	Rod boiler drain tap	1	1	1
48	R1350105	Tubo generador Ø 17x0,9x330	Conduite de caoutchouc	Elastic pipe	1	1	1
49	C2601206	Grupa enrame palanca grifo	Fixation manette de robinet	Tap handle fastening	1	1	1
50	C2413512	Remache hueco Ø 4x8,2	Rivet Ø 4x8,2	Rivet Ø 4x8,2	2	2	2
51	R6650041	Regulador caudal Ø 25 mm. inoxs	Regulateur flux	Water regulator	-	1	1
52	2501158	Regulador caudal Ø 20 mm. latón	Regulateur flux	Water regulator	1	-	-
53	R6150504	Cuerpo grifo vaciado	Robinet de vidange	Drain valve	1	1	1
54	R3450514	Manguito grifo vaciado	Douille	Connector	1	1	1
55	R6302604	Palanca de grifo de vaciado	Levier pour vidange	Rod boiler drain tap	1	1	1
56	R1350105	Tubo generador Ø 17x0,9x330	Conduite de caoutchouc	Elastic pipe	1	1	1
57	C2601206	Grupa enrame palanca grifo	Fixation manette de robinet	Tap handle fastening	1	1	1
-	C2413512	Remache hueco Ø 4x8,2	Rivet Ø 4x8,2	Rivet Ø 4x8,2	2	2	2
58	R6650041	Regulador caudal Ø 25 mm. inoxs	Regulateur flux	Water regulator	-	1	1
59	2501158	Regulador caudal Ø 20 mm. latón	Regulateur flux	Water regulator	1	-	-
60	-	Soporte	Support	Support	1	1	1
61	2501152	Electrovalvula de vapor	Soupape	valve	1	-	-
62	2501151	Electrovalvula de vapor	Soupape	valve	1	1	1
63	2501155	Electrovalvula de vapor	Soupape	valve	1	1	1
64	C2101151	Junta manguera Ø 33x42x10	Joint Ø 33x42x10	Joint Ø 33x42x10	2	2	2
65	2501114	Manguera entrada de agua	Tyolic	Hose	2	2	2
66	2701132	Filtro purificador toma de agua	Filtre d'eau	Water filter	2	2	2
67	R1450213	Tubo empalme desagüe	Conduit union de vidange	Drain pipe union	1	1	1
68	C2051334	Abrazadera 50-70	Bride 50-70	Clamp 50-70	1	1	1
69	-	Tubo desagüe (solidario al cuerpo)	Conduite de vidange	Drain pipe	1	1	1

CONCEPTO: PARTE FUNCIONAL HIDRAULICA
SUJET: PARTIE FONCTIONNELLE HYDRAULIQUE
CONCEPT: HYDRAULIC WORKING SYSTEM

LAMINA Nº / VUE Nº / ILUSTR. N. 6 — PLANO Nº / PLAN Nº / DRAWING N. C-606 — PAGINA Nº / PAGE Nº / PAGE N. 18

APARATO-APPAREIL-APPLIANCE: HORNOS MIXTOS - FOURS MIXTES - COMBI STEAMERS

OBSERVACIONES

MODELO Y CANTIDAD - MOD. ET QUANT. - MOD. & QUANT.

Nº	CODIGO	DENOMINACION	DENOMINATION	DESCRIPTION	HMM-20/21	HME-20/21	HMP-20/21
81	C2203006	Tuerca exagonal 1"	Ecrou 1"	Nut 1"	1	1	1
82	R1450306	Manguito desagüe	Douille pour vidange	Drain coupling	1	1	1
83	C2042035	Arandela elastica Ø 23x31,4x3	Rondelle Ø 23x31,4x3	Washer Ø 24x31,4x3	1	1	1
84	R1450304	Conducción recoge-aguas	Conduit interieure-eaux	Water collector pipe	1	1	1
85	C2051324	Abrazadera 12-20	Bride 10-20	Clamp 12-20	2	2	2
86	R3450301	Tubo empalme Ø53x2,9x100	Conduit union Ø53x2,9x100	Union piece Ø53x2,9x100	1	1	1
87	R6650033	Tuerca tapa 1"	Ecrou tampon	Nut tap	1	1	1
88	R6150511	Arandela junta Ø 34x 3	Rondelle Ø 34x 3	Washer Ø 34x 3	1	1	1
89	R6650502	Tubo gomaØ 17x8,5x1000	Conduite en caoutchouc	Elastic pipe	1	1	1
90	R2450106	Junta de vidrio	Joint	Joint	3	3	3
91	C2042030	Arandela elastica A.5	Rondelle A.5	Flat washer A.5	6	6	6
92	C1620330	Tuerca exagonal M.5	Ecrou M.5	Nut M.5	6	6	6
93	2501102	Rodete	Girorte	Runner	3	3	3
94	2501101	Tobera	Tuyère	Injector	3	3	3
95	R1450324	Conducción condensación	Conduit pour condensation	Condensers pipe	1	1	1
96	C2051324	Abrazadera 12-20	Bride 10-20	Clamp 12-20	2	2	2
97	R6250530	Manguito varios Ø 17x2*10x240	Tuyau pour buses	Steams hose	1	1	1
98	R1450312	Tubo entrada vapor directo	Joint	Joint	4	4	4
99	R1430001	Resist. generac. vapor 3x1440 230V	Resistance chaudière 3x1440 V 230	Boiler heating element 3x1440 V 230	4	4	4
-	C2042035	Arandela elastica A.5	Rondelle A.5	Flat washer A.5	24	24	24
-	C1620330	Tuerca exagonal M.5	Ecrou M.5	Nut M.5	24	24	24
100	R1450600	Tubo conexión chimenea	Conduit relative chemin ée	Relative pipe of chimney	-	1	1
101	R6650328	Tubo conducción agua	Conduite d'eau	Water pipe	-	1	1
102	R6150511	Junta arandela Ø 34x35x8	Joint Ø 34x35x8	Joint Ø 34x35x8	-	1	1
103	R6622525	Racord cierre sonda	Racord	Racord	-	1	1
104	C2042035	Arandela elastica Ø 24x35,5x1,5	Rondelle Ø 24x35,5x1,5	Washer Ø 44x36,5x1,5	-	1	1
105	-	Soldado a cuerpo de horno	Pièce soudé à corps de four	Welding coupling/stove	-	1	1
106	R6650634	Bocina	Bouine	Bouine	-	1	1
107	R6550033	Manguito cierre	Douille	Coupling sleeve	-	1	1
108	R1450324	Tubo conducción vaporizador	Conduit à injecteur	Pipe	-	1	1
109	R6703017	Tubo inyector	Conduit d'injection	Injection pipe	-	1	1

CONCEPTO: PARTE FUNCIONAL HIDRAULICA
SUJET: PARTIE FONCTIONNELLE HYDRAULIQUE
CONCEPT: HYDRAULIC WORKING SYSTEM

LAMINA Nº / VUE Nº / ILUSTR. N. 6 — PLANO Nº / PLAN Nº / DRAWING N. C-606 — PAGINA Nº / PAGE Nº / PAGE N. 19

APARATO-APPAREIL-APPLIANCE: HORNOS MIXTOS - FOURS MIXTES - COMBI STEAMERS

OBSERVACIONES

MODELO Y CANTIDAD - MOD. ET QUANT. - MOD. & QUANT.

Nº	CODIGO	DENOMINACION	DENOMINATION	DESCRIPTION	HMM-20/21	HME-20/21	HMP-20/21
-	C2052030	Arandela plana A.5	Rondelle A.5	Washer A.5	-	2	2
-	C1620330	Tuerca exagonal M.5	Ecrou M.5	Nut M.5	-	2	2
90	R3450301	Tubo empalme Ø53x2,9x100	Conduit union Ø53x2,9x100	Union piece Ø53x2,9x100	1	1	1
91	16011231	Abrazadera 50-70	Bride 50-70	Clamp 50-70	2	2	2
92	R6750115	Conjunto chimenea	Ensemble de cheminée	Complet chimney	1	1	1
93	R3450511	Tubo empalme vaso tapón vapor	Conduit union entre de vapeur	Steam inlet union pipe	1	1	1
94	C2051307	Abrazadera 40-60	Bride 40-60	Clamp 40-60	2	2	2

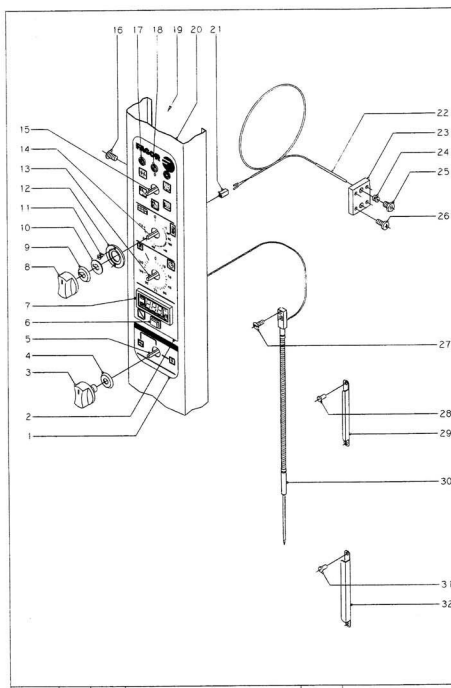

N° plano	Firma	Fecha	Aparato	Lamina	Fagor Industrial S.Coop.
C-607		4-98	HORNO HMM-20/21	7	FAGOR

CONCEPTO: PORTAVANDOS Y SISTEMA ELECTRICO					
SUJET: PANNEAU DE COMMANDE ET SYSTEME ELECTRIQUE					
CONCEPT: CONTROL PANEL AND ELECTRIC SYSTEM					
LAMINA N° / VUE N° / ILUSTR. N.	7	**PLANO N° / PLAN N° / DRAWING N.**	C-607	**PAGINA N° / PAGE N° / PAGE N.**	21

APARATO - APPAREIL - APPLIANCE: HORNOS MIXTOS - FOURS MIXTES - COMBI STEAMERS

MODELO Y CANTIDAD - MOD. ET QUANT. - MOD. & QUANT.

N°	CODIGO	DENOMINACION	DENOMINATION	DESCRIPTION	HMM-20/21	HMF-20/21	HMP-20/21	OBSERVACIONES
1	R653000	Sangrafila inferior	Adhesif	Policarbonate film	1	-	-	
2	R743012	Sangrafila superior	Adhesif	Policarbonate film	1	-	-	
3	R663062	Boitier de mando (conmutadores)	Boutonnier conmutateur	Knob switch	3	-	-	
4	R663044	Junta (conmutadores)	Joint pour conmutateur	Rubber seal	3	-	-	
5	R753000	Conmutador de potencia	Conmutateur de puissance	Power switch	1	-	-	
6	R743008	Interruptor regulación sonda	Interrupteur de sonde	Probe switch	1	-	-	
7	R743003	Termostato digital	Thermostat	Thermostat	1	-	-	
8	R663063	Boitier de mando (electrónico)	Boutonnier electronique	Knob electronic	1	-	-	
9	R663041	Junta (conmutadores)	Joint pour electronique	Rubber seal	1	-	-	
10	R663016	Arandela guía	Rondelle guide	Guide washer	1	-	-	
11	Q151346	Tornillo avellanado M.3x5	Vis M.3x5	Bolt M.3x5	2	-	-	
12	R663000	Guía botón de mando	Guide boutonde commande	Knob guide	1	-	-	
13	R723000	Temporizador manual	Temporisateur	Timer	1	-	-	
14	R743011	Termostato electrónico 270°C	Thermostat 270°C	Thermostat 270°C	1	-	-	
15	R743002	Conmutador de funciones	Conmutateur de puissance	Switch	1	-	-	
16	Q152004	Tornillo aplastante M.5x13	Vis M.5x13	Bolt M.5x13	3	-	-	
17	Z203006	Piloto lenteur	Témoin jaune	Yellow light	2	-	-	
18	Z203004	Piloto verde	Témoin vert	Green light	1	-	-	
19	R742003	Soporte componentes	Support	Support	1	-	-	
20	R773800	Panel portamandos	Panneau de commande	Control panel	1	-	-	
21	R663043	Conector mando (2 vías)	Fiche	Connector mando	1	-	-	
22	R663028	Conjunto termopar L=1500	Sonde de temperature L=1500	Over thermocouple L=1500	1	-	-	
23	R662003	Apoyo recordsonda	Appuis recordsonde	Probe recordsupport	1	-	-	
24	R662002	Bicoco cierre sonda	Bicoco de sonde	Bicoco cierre probe	1	-	-	
25	R662029	Racord cierre sonda	Racord fermeture sonde	Closer recordprobe	1	-	-	
26	Q102021	Tornillo alemado M.4x10	Vis M.4x10	Hexagonal bolt M.4x10	4	-	-	
27	Q152018	Tornillo avellanado M.4x15	Vis M.4x15	Bolt M.4x15	2	-	-	
28	Q412002	Remache tubular Ø 4x7.5	Rivet Ø 4x7.5	Rivet Ø 4x7.5	4	-	-	
29	R650033	Retenedor de sonda	Retenedor de sonde	Probe retainer	2	-	-	
30	R650000	Conjunto sonda de rodillos	Sonde au cover	Cover probe	1	-	-	
31	Q412002	Remache tubular Ø 4x7.5	Rivet Ø 4x7.5	Rivet Ø 4x7.5	2	-	-	
32	R672043	Soporte de sonda	Support de sonde	Cover probe support	1	-	-	

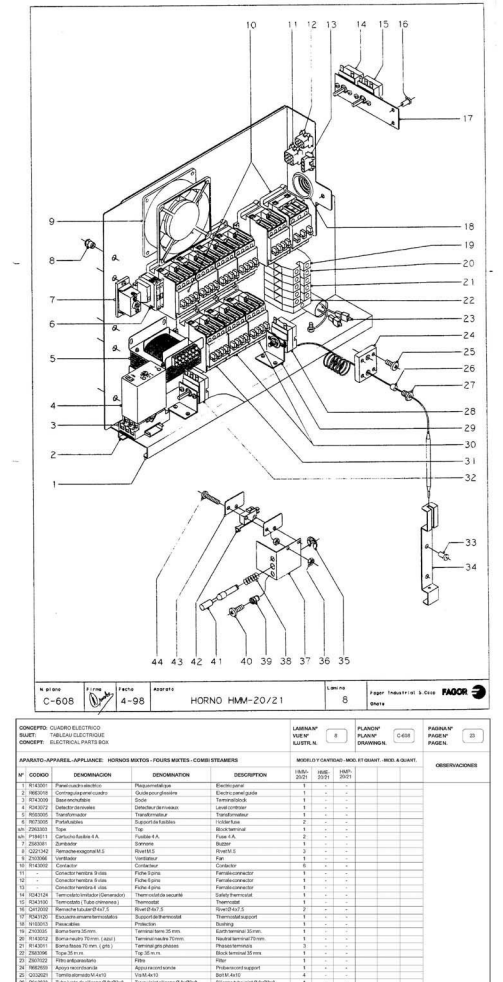

N. plano	Firma	Fecha	Aparato	Lamina	Fagor Industrial S.Coop.	FAGOR
C-608		4-98	HORNO HMM-20/21	8	Oñate	

CONCEPTO: CUADRO ELECTRICO
SUJET: TABLEAU ELECTRIQUE
CONCEPT: ELECTRICAL PARTS BOX

LAMINA Nº / VUE Nº / LUSTR. N. 8 | PLANO Nº / PLAN Nº / DRAWING N. C-608 | PAGINA Nº / PAGE Nº / PAGEN. 33

APARATO-APPAREIL-APPLIANCE: HORNOS MIXTOS - FOURS MIXTES - COMBI STEAMERS

MODELO Y CANTIDAD - MOD. ET QUANT. - MOD. & QUANT.

Nº	CODIGO	DENOMINACION	DENOMINATION	DESCRIPTION	HMM-20/21	HME-20/21	HMP-20/21	OBSERVACIONES
1	R143001	Panel cuadro electrico	Plaque metallique	Electric panel	1	-	-	
2	R683018	Corredera panel cuadro	Guide pour glissiere	Electric panel guide	1	-	-	
3	R143009	Base enchufable	Socle	Termostatblock	1	-	-	
4	R143012	Detector de niveles	Detecteur de niveaux	Level controler	1	-	-	
5	R150005	Transformador	Transformateur	Transformator	1	-	-	
6	R673005	Portafusibles	Support de fusibles	Holder fuse	2	-	-	
s/n	2363003	Tope	Top	Block terminal	1	-	-	
s/n	P194011	Cartucho fusible 4 A.	Fusible 4 A.	Fuse 4 A.	2	-	-	
7	2563001	Zumbador	Sonnerie	Buzzer	1	-	-	
8	Q221342	Remache exagonal M.3	Rivet M.3	Rivet M.3	3	-	-	
9	2103066	Ventilador	Ventilateur	Fan	1	-	-	
10	R143002	Contactor	Contacteur	Contactor	6	-	-	
11	-	Conector hembra 9 vias	Fiche 9 pins	Female connector	1	-	-	
12	-	Conector hembra 6 vias	Fiche 6 pins	Female connector	1	-	-	
13	-	Conector hembra 4 vias	Fiche 4 pins	Female connector	1	-	-	
14	R143124	Termostato limitador (Generador)	Thermostat de securité	Safety thermostat	1	-	-	
15	R143130	Termostato (Tubo chimenea)	Thermostat	Thermostat	1	-	-	
16	Q413002	Remache tubular Ø 4x7,5	Rivet Ø 4x7,5	Rivet Ø 4x7,5	2	-	-	
17	R143120	Escuadra sonda termostatica	Support de thermostat	Thermostat support	1	-	-	
18	N150013	Pasacables	Protection	Bushing	1	-	-	
19	2103004	Borna tierra 35 mm.	Terminal tierre 35 mm.	Earth terminal 35 mm.	1	-	-	
20	R143012	Borna neutro 70 mm. (azul)	Terminal neutre 70 mm.	Neutral terminal 70 mm.	1	-	-	
21	R143011	Borna fase 70 mm. (gris)	Terminal gris phases	Phases terminals	3	-	-	
22	2563096	Tope 35 m.m.	Top 35 m.m.	Block terminal 35 mm.	1	-	-	
23	2501022	Filtro antiparasitario	Filtre	Filter	1	-	-	
24	R682655	Apoyo racord sonda	Appui raccord sonde	Probe accord support	1	-	-	
25	Q332521	Tornillo atornillo M.4 x10	Vis M.4x10	Bolt M.4x10	4	-	-	
26	R613023	Tubo junta de silicona Ø 8x Ø 3x 8	Tuyau joint silicone Ø 8x Ø 3x 8	Silicone tube joint Ø 8x Ø 3x 8	1	-	-	
27	R682625	Racord cono sonda	Raccord termometre sonde	Cross raccord probe	1	-	-	
28	R343016	Limitador temperatura horno	Termostat de sauvurité	Safety thermostat	1	-	-	
29	R343030	Soporte termostato	Support du thermostat	Thermostat support	2	-	-	

CONCEPTO: CUADRO ELECTRICO
SUJET: TABLEAU ELECTRIQUE
CONCEPT: ELECTRICAL PARTS BOX

LAMINA Nº / VUE Nº / LUSTR. N. 8 | PLANO Nº / PLAN Nº / DRAWING N. C-608 | PAGINA Nº / PAGE Nº / PAGEN. 34

APARATO-APPAREIL-APPLIANCE: HORNOS MIXTOS - FOURS MIXTES - COMBI STEAMERS

MODELO Y CANTIDAD - MOD. ET QUANT. - MOD. & QUANT.

Nº	CODIGO	DENOMINACION	DENOMINATION	DESCRIPTION	HMM-20/21	HME-20/21	HMP-20/21	OBSERVACIONES
30	R143002	Contactor	Contacteur	Contactor	2	-	-	
31	R683031	Contactor	Contacteur	Contactor	1	-	-	
32	R343018	Termostato (Tubo de retorno)	Thermostat	Thermostat	1	-	-	
33	Q412002	Remache tubular Ø 4x7,5	Rivet Ø 4x7,5	Rivet Ø 4x7,5	2	-	-	
34	R682630	Soporte bulbo	Support bulbe	Bulbe support	1	-	-	
35	Q331033	Arandela de seguridad	Rondelle de securité	Clamp	3	-	-	
36	Q351115	Tuerca exagonal M.3	Ecrou M.3	Hexagonal nut M.3	4	-	-	
37	R611032	Soporte de motor	Support de moro	Angle support	1	-	-	
38	Z709003	Muelle	Ressort	Spring	1	-	-	
39	Q221341	Remache exagonal M.4	Rivet M.4	Thread rivet M.4	2	-	-	
40	Q332531	Tornillo atornillo M.4x12	Vis M.4x10	Bolt M.4x10	2	-	-	
41	R611033	Eje de micro puerta	Axe pour micro	Switch axle	1	-	-	
42	R611034	Micro	Micro	Switch	1	-	-	
43	R611035	Pasacable expansión	Passage expansion	Steel support	1	-	-	
44	Q333113	Tornillo pinza bloq.M.3x20	Vis M.3x20	Bolt M.3x20	2	-	-	

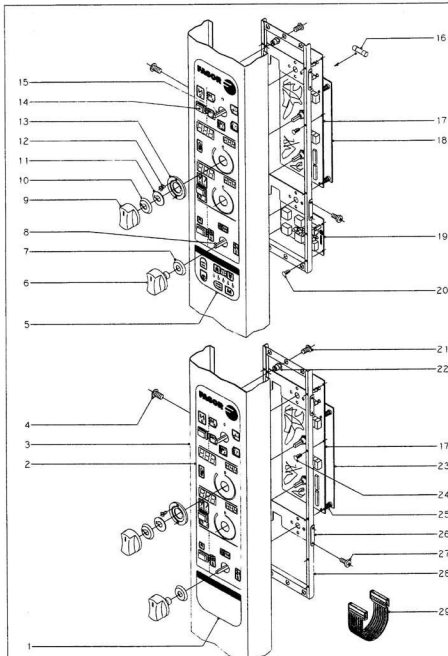

N° plano	Firma	Fecha	Aparato	Lamina	Fagor Industrial S.Coop. FAGOR
C-609		4-98	HORNOS HME. HMP-20/21	9	Oñate

CONCEPTO: PORTAMANDOS Y SISTEMA ELECTRICO
SUJET: PANNEAU DE COMMANDE ET SYSTEME ELECTRIQUE
CONCEPT: CONTROL PANEL AND ELECTRIC SYSTEM

LAMINA/N° VUE/N° SUJ.STR. N. 9 | **PLANO/N° PLAN/N° DRAWING.N.** C-609 | **PAGINA/N° PAGE/N° PAGEN.** 26

APARATO-APPAREIL-APPLIANCE: HORNOS MIXTOS - FOURS MIXTES - COMBI STEAMERS

MODELO Y CANTIDAD - MOD. ET QUANT. - MOD. & QUANT.

N°	CODIGO	DENOMINACION	DENOMINATION	DESCRIPTION	HMM-20/21	HME-20/21	HMP-20/21	OBSERVACIONES
1	R65.0014	Serigrafia soffietto (Nautos)	Adhesif	Policarbonate film	-	1	-	
2	R67.0005	Serigrafia sopporto (Controladors)	Adhesif de commandes	Policarbonate film for control	-	1	-	
3	R69.0004	Panel portamandos	Panneau de commande	Control panel	-	1	1	
4	Q10.0004	Tornillo ajustador M.5x10	Vis M.5x10	Bolt M.5x10	-	3	3	
5	R65.0010	Serigrafia soffietto (Programador)	Adhesif	Policarbonate film	-	1	-	
6	R65.0063	Botón de mando (varios diseños)	Bouton	Knob	-	2	2	
7	R65.0040	Junta (como ductores)	Joint	Joint	-	2	2	
8	R65.0035	Conmutador de funciones	Commutateur de puissance	Switch	-	1	1	
9	R65.0063	Botón de mando (varios diseños)	Bouton pour electronique	Knob electronic	-	2	2	
10	R65.0045	Junta (circuito impreso)	Joint pour circuit electronique	Rubber seal	-	2	2	
11	R65.0015	Arandela guia	Rondelle guide	Guide washer	-	2	2	
12	Q15.1345	Tornillo avellanado M.3x5	Vis M.3x5	Bolt M.3x5	-	4	4	
13	R65.0035	Pulsador demando	Guide bouton de commande	Knob guide	-	2	2	
14	R65.0032	Pulsador	Poussoir	Button	-	3	3	
15	R65.0025	Conmutador de funciones	Commutateur de puissance	Switch	-	1	1	
16	R65.0131	Fusible 1 A.	Fusible 1 A.	Fuse 1 A.	-	1	1	
17	R65.0050	Circuito impreso mando	Carte electronique commande	Electronic displays	-	1	1	
18	R65.0051	Circuito impreso control	Carte electronique control	Electronic	-	-	1	
19	R65.0004	Circuito impreso programador	Carte electronique programmer	Electronic programmer	-	-	1	
20	R65.0036	Remache fijación circuito	Rivet	Rivet	-	-	4	
21	Q10.0004	Tornillo ajustador M.5x10	Vis M.5x10	Bolt M.5x10	-	2	2	
22	Q22.1342	Remache exagonal M.5	Rivet M.5	Rivet M.5	-	2	2	
23	R65.0004	Circuito impreso control	Carte electronique control	Electronic	-	1	-	
24	R65.0036	Remache fijación circuito	Rivet	Rivet	-	6	6	
25	R65.0006	Separador	Separateur	Plastic separator	-	4	4	
26	R65.0008	Soporte conmutador	Support commutateur	Commutator support	-	2	2	
27	Q15.1323	Tornillo ajustador M.4x6	Vis M.4x6	Bolt M.4x6	-	6	6	
28	R65.0005	Soporte circuitos impresos	Support de cartes	Electronic support frame	-	1	1	
29	R65.0102	Conector de circuitos	Connecteur de cartes	Electronic connector	-	1	1	

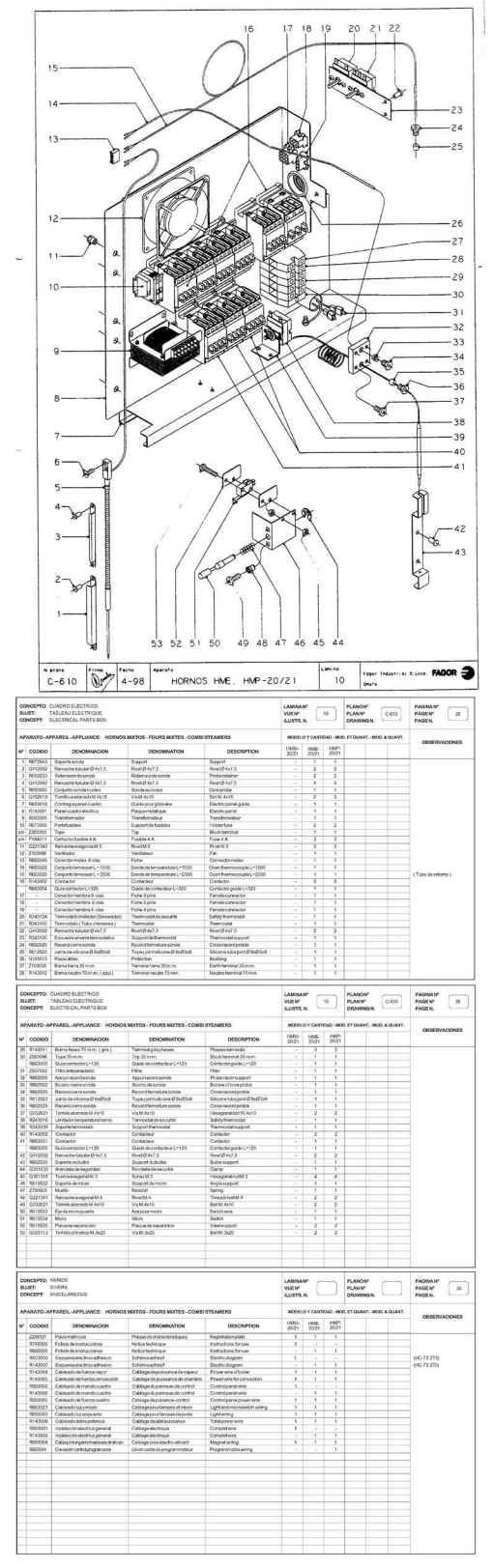

N. plano	Firma	Fecha	Aparato	Lám. no
C-610		4-98	HORNOS HME. HMP-20/21	10

Fagor Industrial S Coop
Ona's

FAGOR

CONCEPTO: CUADRO ELECTRICO
SUJET: TABLEAU ELECTRIQUE
CONCEPT: ELECTRICAL PARTS BOX

LAMINA Nº / VUE Nº / LLUSTR. N. 10 | **PLANO Nº / PLAN Nº / DRAWING N.** C-610 | **PAGINA Nº / PAGE Nº / PAGE N.** 25

APARATO.-APPAREIL.-APPLIANCE: HORNOS MIXTOS - FOURS MIXTES - COMBI STEAMERS

MODELO Y CANTIDAD - MOD. ET QUANT. - MOD. & QUANT.

OBSERVACIONES

Nº	CODIGO	DENOMINACION	DENOMINATION	DESCRIPTION	HMN-20/21	HME-20/21	HMP-20/21	OBSERVACIONES
1	9672643	Soporte sonda	Support	Support	-	1	1	
2	Q4120002	Remache tubular Ø 4x7,5	Rivet Ø 4x7,5	Rivet Ø 4x7,5	-	2	2	
3	R032033	Retenedor de sonda	Retenaunde sonde	Probe retainer	-	2	2	
4	Q4120002	Remache tubular Ø 4x7,5	Rivet Ø 4x7,5	Rivet Ø 4x7,5	-	4	4	
5	R093060	Conjunto sonda mutes	Sonde au coeur	Core probe	-	1	1	
6	Q1520018	Tornillo autotaladrante M 4x16	Vis M 4x16	Bolt M 4x16	-	2	2	
7	R663018	Conting la panel cuadro	Guide pour glissiere	Electric panel guide	-	1	1	
8	R143001	Pilot piloto electrico	Pilot piloto metalique	Electric panel	-	1	1	
9	R003065	Transformador	Transformateur	Transformateur	-	1	1	
10	R073065	Portafusibles	Support de fusibles	Holder fuse	-	2	2	
11	Z063069	Tapa	Tap	Block terminal	-	1	1	
12	P194011	Cartucho fusible 4 A.	Fusible 4 A.	Fuse 4 A.	-	2	2	
13	Q2013042	Remache wagonmat M 5	Rivet M 5	Rivet M 5	-	3	3	
14	Z103066	Ventilador	Ventilateur	Fan	-	1	1	
15	R663045	Conector moles 4 vias	Fiche	Connector molex	-	1	1	
16	R663028	Conjunto termoper L = 1500	Sonde de temperature L=1500	Oven thermocouple L= 1500	-	1	1	
17	R663029	Conjunto termoper L = 2500	Sonde de temperature L=2500	Oven thermocouple L=2500	-	1	1	(Tubo de retorno)
18	R143002	Contactor	Contacteur	Contactor	-	6	6	
	R663054	Cable conductor L=1.320	Cable de conducteur L=1320	Conductor guide L=1320	-	1	1	
17	-	Conector hembra 6 vias	Fiche 6 pins	Female connector	-	1	1	
18	-	Conector hembra 4 vias	Fiche 4 pins	Female connector	-	1	1	
19	-	Conector hembra 8 vias	Fiche 4 pins	Female connector	-	1	1	
20	R243124	Termostato limitador (Generador)	Thermostat de securité	Safety thermostat	-	1	1	
21	R243100	Termostato (Tubo cremeras)	Thermostat	Thermostat	-	1	1	
22	Q4120012	Remache tubular Ø 4x7,5	Rivet Ø 4x7,5	Rivet Ø 4x7,5	-	2	2	
23	R243130	Escuadra amarre termostatos	Support de thermostat	Thermostat support	-	1	1	
24	R663029	Resorte cierre sonda	Ressort fermeture sonde	Close secure probe	-	1	1	
25	R612623	Junta de silicona Ø 8x Ø 30x8	Tuyau joint silicone Ø 8x Ø 30x8	Silicone tube joint Ø 8x Ø 30x8	-	1	1	
26	R243105	Conjunto termoper L = 2500	Sonde de temperature L=2500	Oven thermocouple L=2500	-	1	1	
27	Z103036	Barra tierra 35 m.m.	Terminal terre 35 m. m.	Earth terminal 35 m.m.	-	1	1	
28	R143012	Barra neutro 70 m.m. (azul)	Terminal neutre 70 mm.	Neutre terminal 70 mm.	-	1	1	

CONCEPTO: CUADRO ELECTRICO
SUJET: TABLEAU ELECTRIQUE
CONCEPT: ELECTRICAL PARTS BOX

LAMINA Nº / VUE Nº / LLUSTR. N. 10 | **PLANO Nº / PLAN Nº / DRAWING N.** C-610 | **PAGINA Nº / PAGE Nº / PAGE N.** 26

APARATO.-APPAREIL.-APPLIANCE: HORNOS MIXTOS - FOURS MIXTES - COMBI STEAMERS

MODELO Y CANTIDAD - MOD. ET QUANT. - MOD. & QUANT.

OBSERVACIONES

Nº	CODIGO	DENOMINACION	DENOMINATION	DESCRIPTION	HMN-20/21	HME-20/21	HMP-20/21	OBSERVACIONES
29	R143011	Barra fases 70 m.m. (gris)	Terminal phases	Phases terminals	-	1	1	
30	Z063096	Tope 35 m.m.	Tap 35 mm.	Block terminal 35 mm.	-	1	1	
	R663055	Guia contactor L=120	Guide de conducteur L=123	Contactor guide L=120	-	1	1	
31	Z007022	Filtro antiparasitario	Filtre	Filter	-	1	1	
32	R663005	Apoyo acero inox sda	Appui acier inoxyde	Probe secure support	-	1	1	
33	R663052	Boceto cierre sonda	Bocno de sonde	Bocne of core probe	-	1	1	
34	R663053	Resorte cierre sonda	Ressort fermeture sonde	Close secure probe	-	1	1	
35	R612623	Junta de silicona Ø 8x Ø 30x8	Tuyau joint silicone Ø 8x Ø 30x8	Silicone tube joint Ø 8x Ø 30x8	-	1	1	
36	R663029	Resorte cierre sonda	Ressort fermeture sonde	Close secure probe	-	1	1	
37	Q3120621	Tornillo autotaladrante M 4x10	Vis M 4x10	Hexagonal bolt M 4x10	-	2	2	
38	R243100	Conjunto termoper/sonda/horno	Terminal de la securité	Safety thermostat	-	1	1	
39	R243039	Soporte termostato	Support thermostat	Thermostat support	-	1	1	
40	R143002	Contactor	Contacteur	Contactor	-	2	2	
41	R663001	Contactor	Contacteur	Contactor	-	1	1	
	R663055	Guia contactor L=120	Guide de conducteur L=123	Contactor guide L=120	-	1	1	
42	Q4120002	Remache tubular Ø 4x7,5	Rivet Ø 4x7,5	Rivet Ø 4x7,5	-	2	2	
43	R663003	Soporte escuadra	Support autobre	Bobe support	-	1	1	
44	Q3101633	Arandela de seguridad	Rondelle de securité	Clamp	-	1	1	
45	Q1611633	Tuerca seguridad M 3	Ecrou M 3	Hexagonal nut M 3	-	4	4	
46	R613532	Soporte de inox	Support de micro	Angle support	-	1	1	
47	Z7195603	Muelle	Ressort	Spring	-	1	1	
48	Q3071641	Tornillo wagonmat M 4	Rivet M 4	Thread rivet M 4	-	2	2	
49	Q3120621	Tornillo autotaladrante M 4x10	Vis M 4x10	Bolt M 4x10	-	2	2	
50	R613532	Pieza de suspension	Axle pivot micro	Switch lever	-	1	1	
51	R613534	Micro	Micro	Switch	-	1	1	
52	R613535	Placa de separacion	Plaque de separation	Switch support	-	1	1	
53	Q3203113	Tornillo cilindro M 3x20	Vis M 3x20	Bolt M 3x20	-	2	2	

CONCEPTO: VARIOS
SUJET: DIVERS
CONCEPT: MISCELLANEOUS

LAMINA Nº / VUE Nº / LLUSTR. N. | **PLANO Nº / PLAN Nº / DRAWING N.** | **PAGINA Nº / PAGE Nº / PAGE N.** 39

APARATO.-APPAREIL.-APPLIANCE: HORNOS MIXTOS - FOURS MIXTES - COMBI STEAMERS

MODELO Y CANTIDAD - MOD. ET QUANT. - MOD. & QUANT.

OBSERVACIONES

Nº	CODIGO	DENOMINACION	DENOMINATION	DESCRIPTION	HMN-20/21	HME-20/21	HMP-20/21	OBSERVACIONES
	2200121	Placa de instrucciones	Plaque des instructions	Registration plate	1	-	-	
	57495500	Fichets de instrucciones	Notice technique	Instructions for use	1	-	-	
	R663008	Fichets de instrucciones	Notice technique	Instructions for use	-	1	-	
	R603000	Esquema electrico adhesivo	Schema adhesif	Electric diagram	1	-	-	(HC-72 273)
	R143007	Esquema electrico adhesivo	Schema adhesif	Electric diagram	-	1	-	(HC-72 273)
	R143004	Cableado de fuerza vapor	Cablage de puissance de vapeur	Power wire of boiler	1	1	1	
	R143005	Cableado de fuerza combi/vapor	Cablage de puissance de chambre	Power wire for convection	1	1	1	
	R663092	Cableado de mando cuadro	Cablage du panneau de control	Control panel wire	1	1	1	
	R143006	Cableado de mando cuadro	Cablage du panneau de control	Control panel wire	-	1	1	
	R003064	Cableado de fuerza cuadro	Cablage de puissance control	Control panel power wire	1	1	1	
	R663023	Cableado luz y motor	Cablage pour lampe et moteur	Light and microswitch wiring	1	1	1	
	R663065	Cableado luz vapor extra	Cablage pour lampe de poche	Light wiring	1	1	1	
	R143009	Cableado doble potencia	Cablage double puissance	Total power wire	1	1	1	
	R003061	Instalacion electrica general	Cablage electrique	Complet wire	1	1	1	
	R663062	Instalacion electrica general	Cablage electrique	Complet wire	-	1	1	
	R663064	Cableado magnetotermicos interior	Cablage pour electro-aimant	Magnet wiring	1	1	1	
	R663041	Conexion cartas programador	Union carte de programmateur	Programmable wiring	-	1	1	