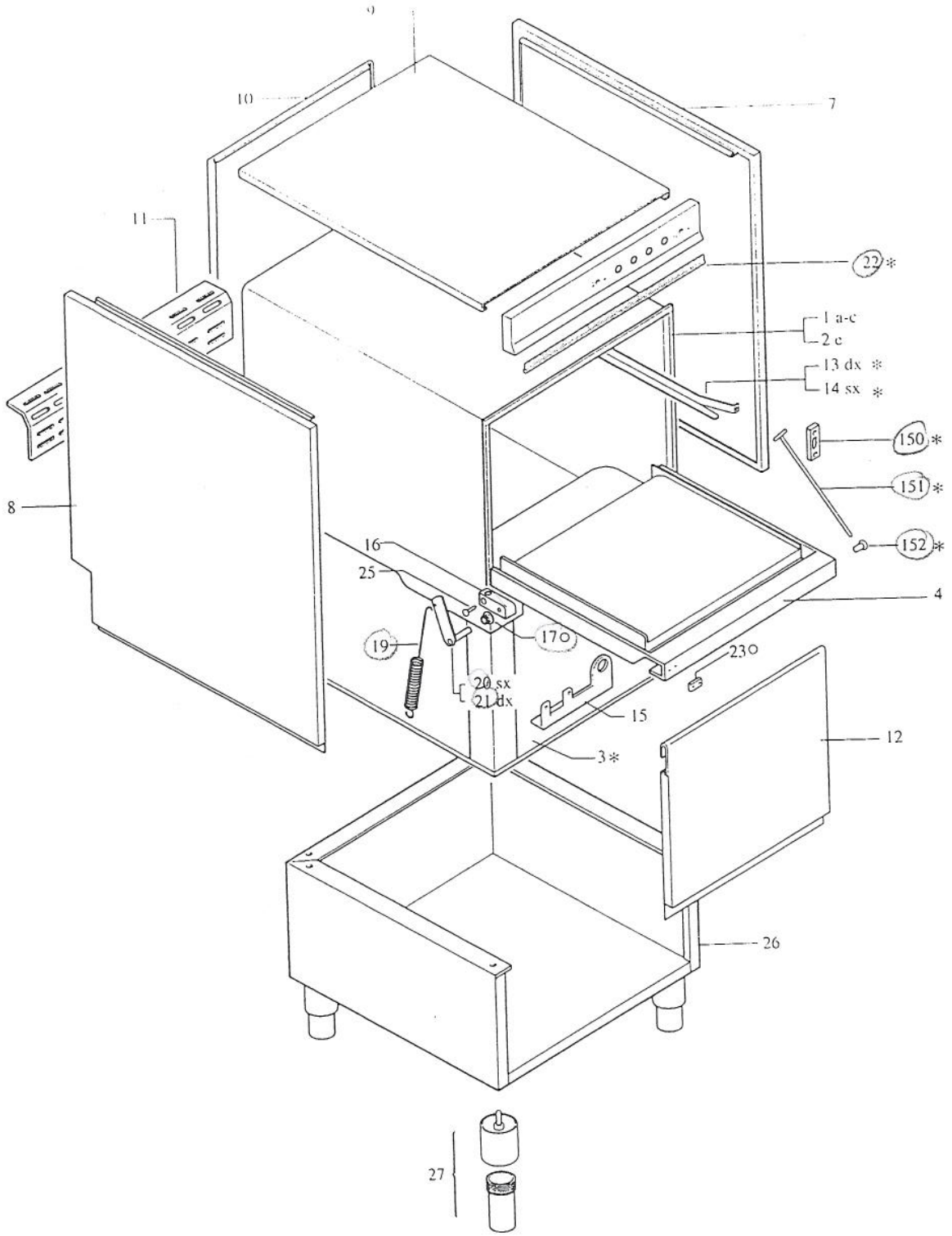

LAVASTOVIGLIE OPT 90									Rif.	Da matricola
a	b	c	d	e	f	g	h	i		
OPT 910		OPT 912		OPT 960A					*	97-01 01
									°	99-01 04

MARELIS srl via Ungheresca, 2-31025 S.Lucia di Piave (TV) ITALY
© Riproduzione anche parziale vietata

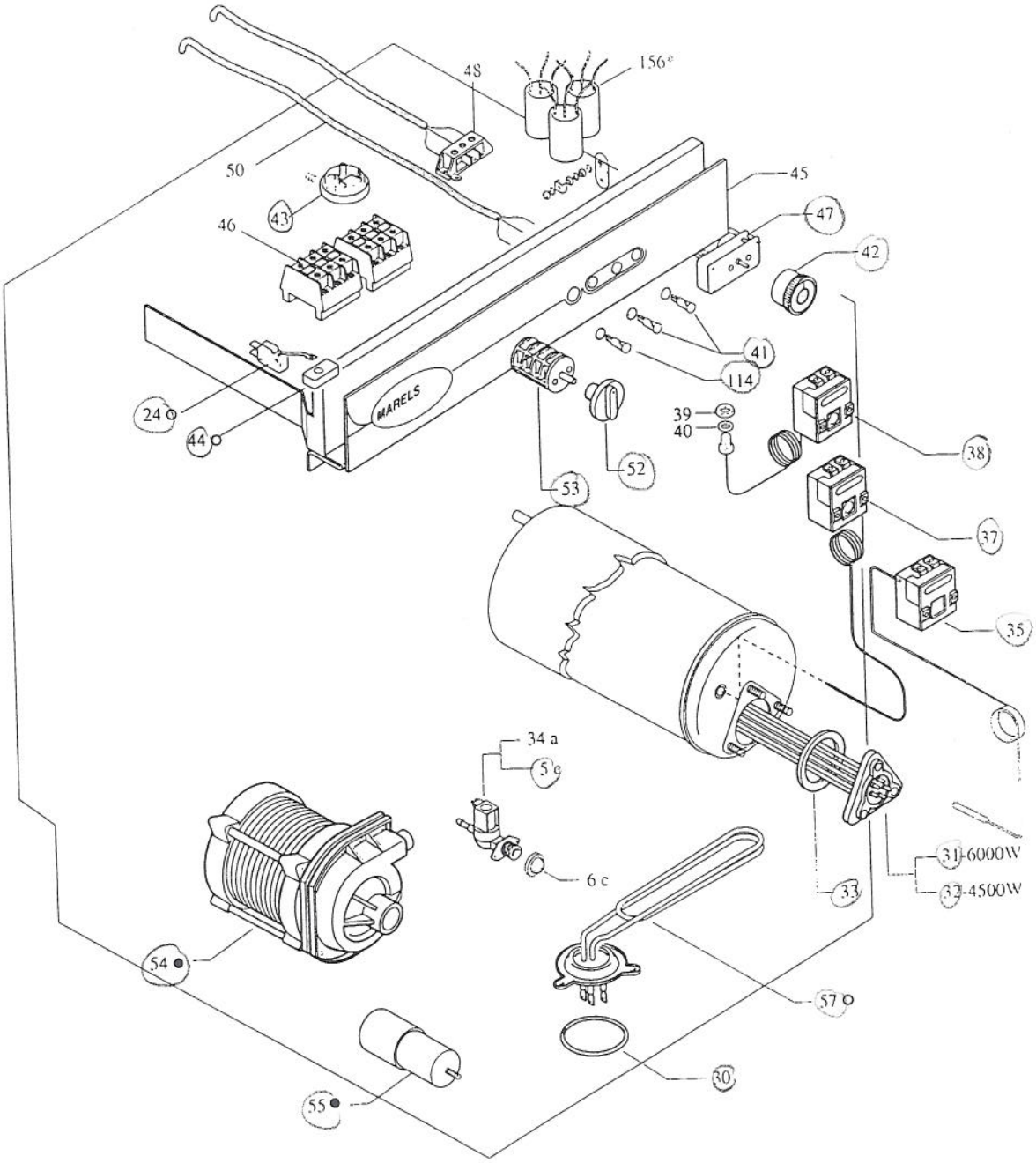

LAVASTOVIGLIE OPT 90									Rif.	Da matricola
a	b	c	d	e	f	g	h	i		
OPT 910		OPT 912							*	97-01 01
									•	97-06 06
									○	99-01 04

© Riproduzione anche parziale vietata

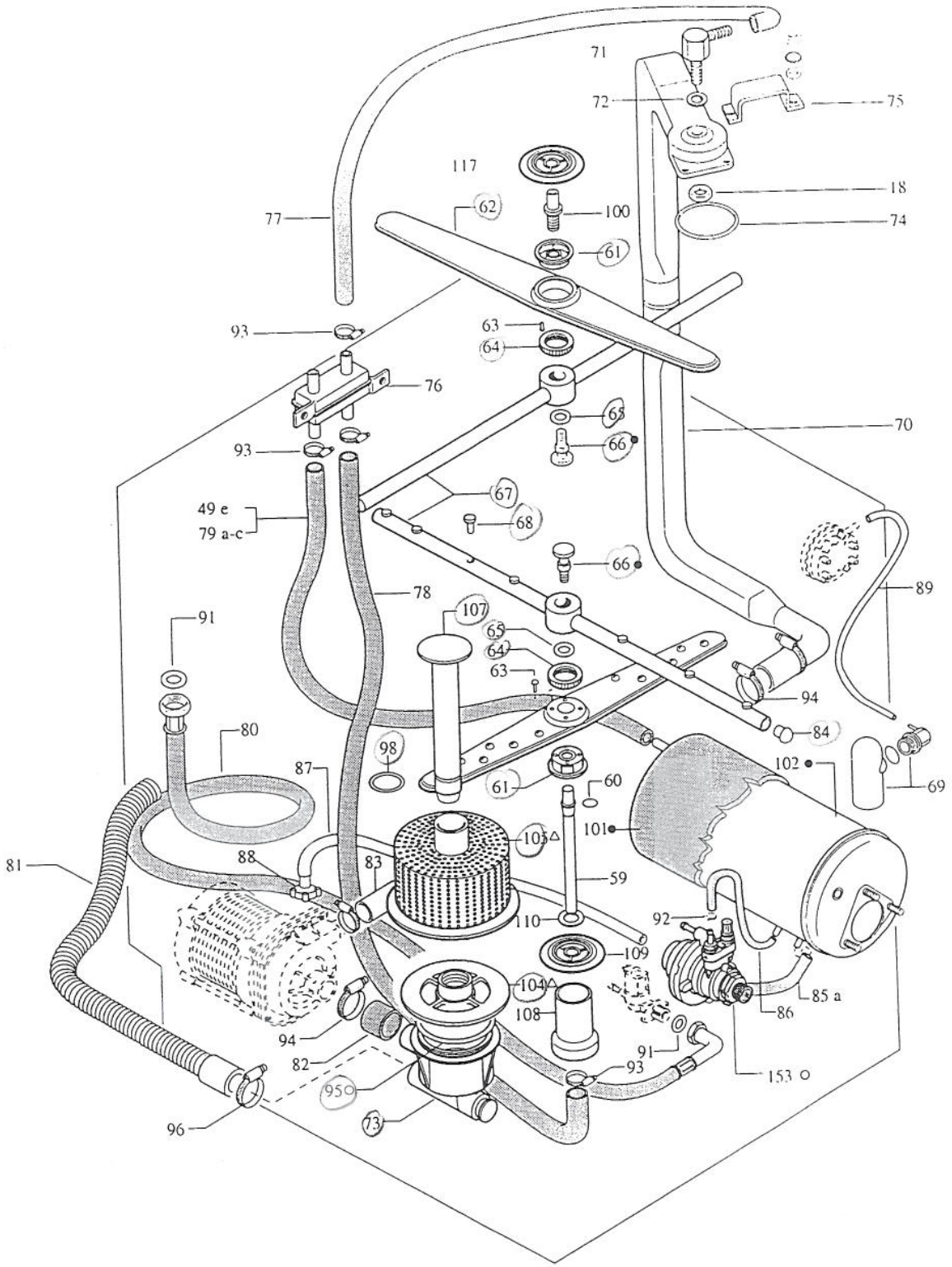

LAVASTOVIGLIE OPT 90									Rif.	Da matricola
a	b	c	d	e	f	g	h	i	•	97-06 06
OPT 910		OPT 912		OPT 960A					△	98-10 06
									○	99-01 04

MARIELS srl via Ungheresca, 2-31025 S.Lucia di Piave (TV) ITALY
© Riproduzione anche parziale vietata

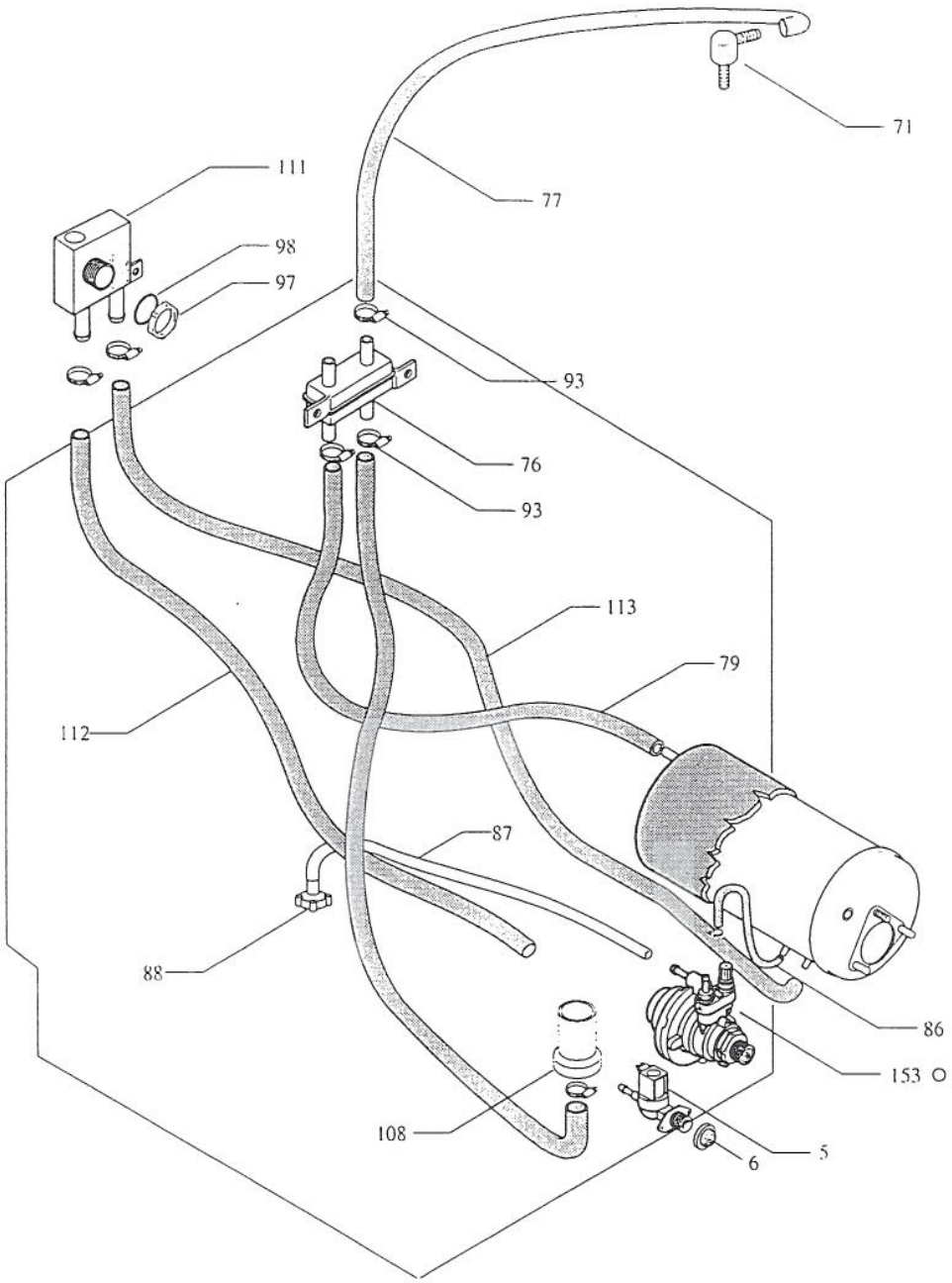

LAVASTOVIGLIE OPT 90									Rif.	Da matricola
a	b	c	d	e	f	g	h	i	o	99-01 04
		OPT 912								

MARELS srl via Ungheresca, 2-31025 S.Lucia di Piave (TV) ITALY
© Riproduzione anche parziale vietata

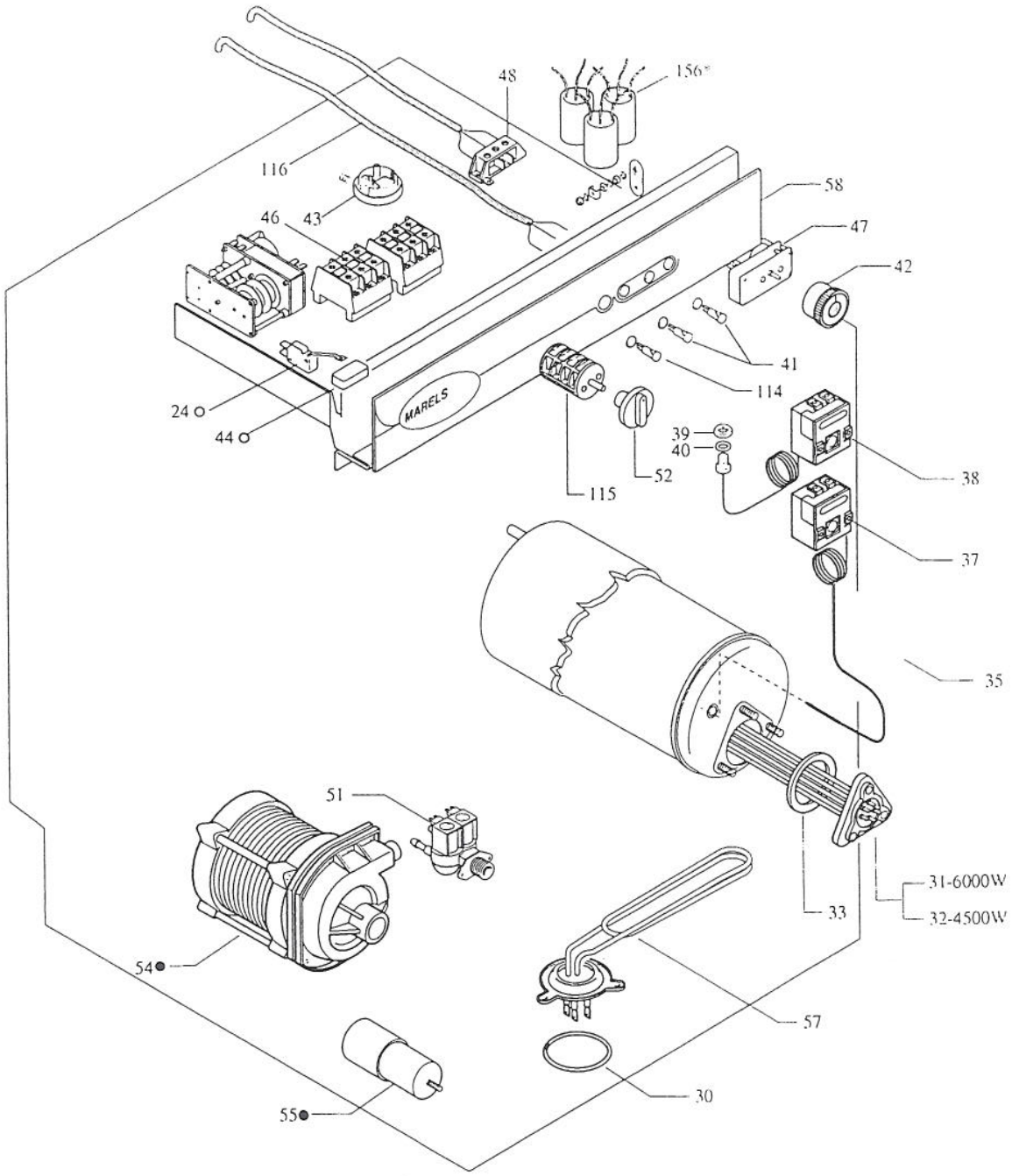

LAVASTOVIGLIE OPT 90									Rif.	Da matricola
a	b	c	d	e	f	g	h	i	*	97-0101
				OPT 960A					•	97-06 06
									o	99-01 04

© Riproduzione anche parziale vietata

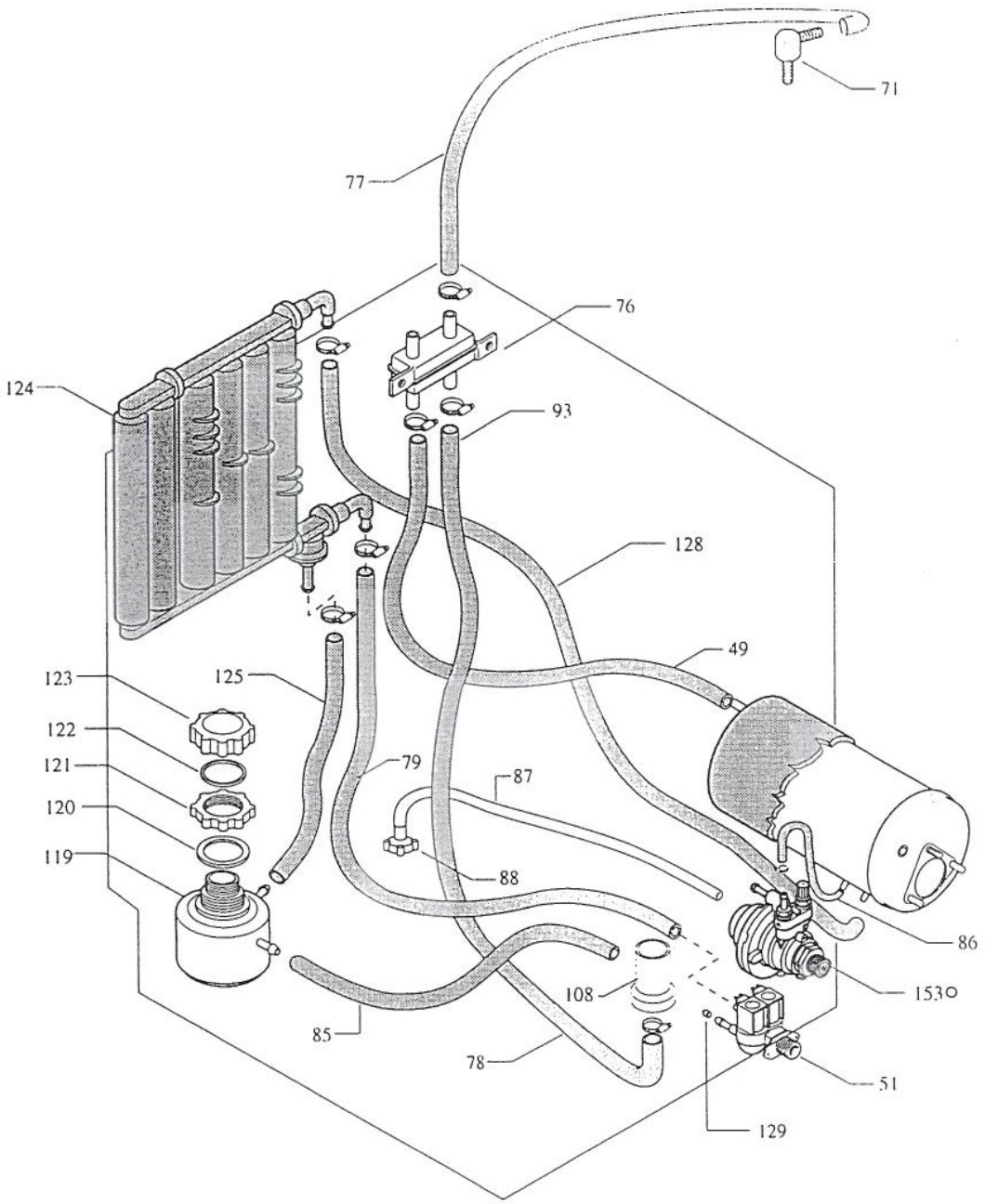

LAVASTOVIGLIE OPT 90									Rif.	Da matricola
a	b	c	d	e	f	g	h	i	o	99-01 04
				OPT 960A						

MARELS srl via Ungheresca, 2-31025 S.Lucia di Piave (TV) ITALY
© Riproduzione anche parziale vietata

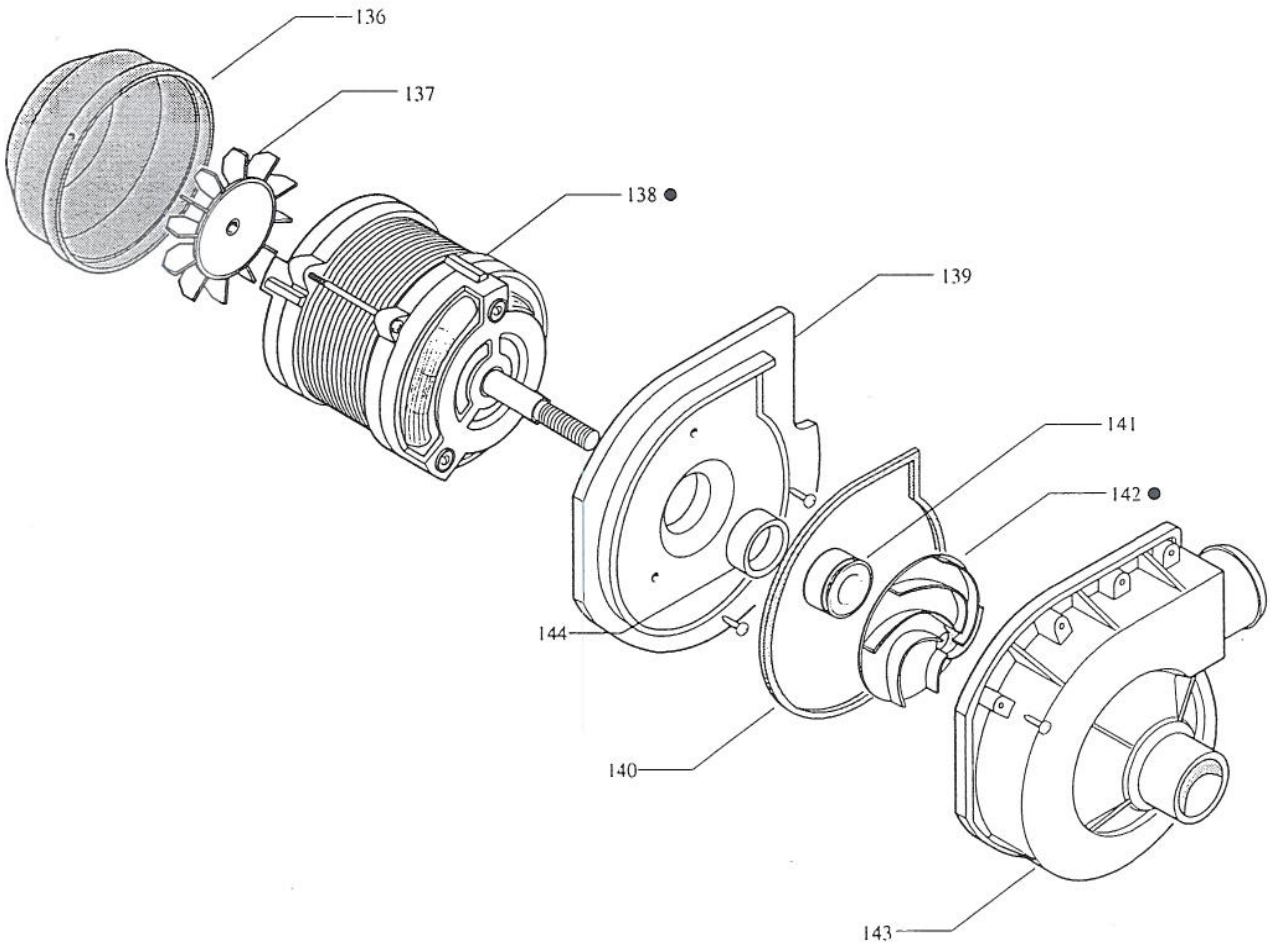

LAVASTOVIGLIE OPT 90									Rif.	Da matricola
a	b	c	d	e	f	g	h	i		
OPT 910		OPT 912		OPT 960A					●	97-06 06

MAREIS srl via Ungheresca, 2-31025 S.Lucia di Piave (TV) ITALY
© Riproduzione anche parziale vietata

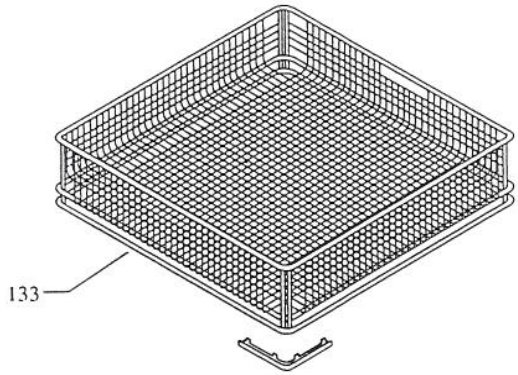

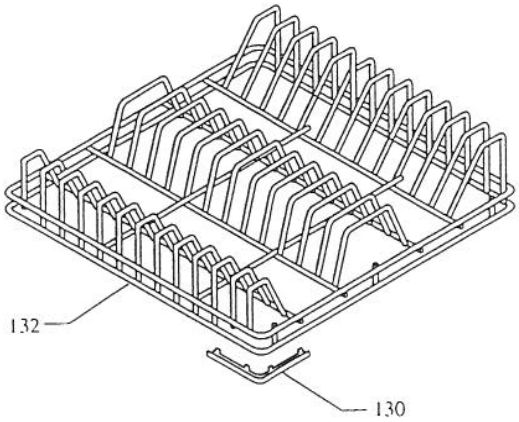

LAVASTOVIGLIE OPT 90									Rif.	Da matricola
a	b	c	d	e	f	g	h	i		
OPT 910		OPT 912		OPT 960A						

© Riproduzione anche parziale vietata

LAVASTOVIGLIE OPT 90

LISTA RICAMBI

cod. 253.116.00

RIFERIMENTO TAVOLE CODICE

- 253.107.00
- 253.108.00
- 253.110.00
- 253.111.00

POS.	CODICE	RIF. MODIFICHE								DENOMINAZIONE	PREZZO
1	411.041.00									Ass. Vasca STD	
2	411.045.00									Ass. Vasca ADD	
3	422.032.00	*								Fondo	
4	411.042.00									Ass. Porta	
5	462.000.00									Elettrovalvola 1Via	
6	471.002.00									Reg. entrata 10L/1'	
7	421.135.00									Pannello laterale dx	
8	421.134.00									Pannello laterale sx	
9	421.157.00									Copertura superiore	
10	421.033.00									Copertura posteriore	
11	421.036.00									Protezione posteriore inf.	
12	421.034.00									Pannello frontale inf.	
13	423.118.00	*								Guida cestino dx	
14	423.119.00	*								Guida cestino sx	
15	423.138.00									Squadretta supp. dosatore	
16	451.115.00									Supporto porta	
17	451.099.00				o					Boccola per porta	
18											
19	260.012.00									Molla portina	
20	412.038.00									Assieme perno sx	
21	412.037.00									Assieme perno dx	
22	453.010.00	*								Guarnizione per porta	
23	461.070.00				o					Magnete 40x16x8	
24	412.075.00				o					Assieme micro porta	
25	0309.05012.4									Vite fissaggio supporto M5x12	
26	410.015.00									Basamento	
27	411.124.00									Assieme piedino (registrabile)	
28											
29											
30	0835.533.74.1									Guarnizione OR 6150	
31	465.006.00									Resistenza boiler trif. 6000W	
32	465.010.13									Resistenza boiler trif. 4500W	
33	0835.53470.1									Guarnizione OR 6187	
34	462.010.00									Elettrovalvola 1via	
35	461.071.00									Termostato di sicurezza	
36											
37	461.016.00									Termostato boiler	
38	461.015.00									Termostato vasca	
39	441.020.00									Dado per termostato vasca	
40	453.001.00									Guarnizione termostato vasca	

LAVASTOVIGLIE OPT 90

LISTA RICAMBI

cod. 253.116.00

RIFERIMENTO TAVOLE CODICE

- 253.108.00
- 253.109.00
- 253.111.00
- 253.112.00

POS.	CODICE	RIF. MODIFICHE	DENOMINAZIONE	PREZZO
41	463.012.00		Lampada gialla completa	
42	451.126.00		Manopola per timer	
43	462.003.00		Pressostato 60/25	
44	461.043.00	o	Magnete 24x12x5	
45	250.243.00		Targhetta comandi OPT/90STD	
46	461.021.00		Contattore 3N0+1NC	
47	461.029.00		Temporizzatore 1'- 6"	
48	463.025.00		Morsettera arr. linea	
49	452.057.00		Tubo ø 12x19 L=430	
50	468.019.00		Cablaggio elettrico KW5,25 STD	
51	462.011.00		Elettrovalvola a 2 vie	
52	451.070.00		Manopola per interruttore	
53	461.030.00		Interruttore rotativo 0 - 1	
54	464.015.00	●	Elettropompa HP 1	
55	464.029.00	●	Condensatore 20 µF	
56				
57	465.008.14	*	Resistenza vasca mon. 2000W	
58	250.244.00		Targhetta comandi OPT/90ADD	
59	412.033.00		Assieme perno lavaggio inf.	
60	0835.17124.1		Guarnizione OR2050	
61	451.021.00		Supporto girante	
62	424.005.00		Girante lavaggio 10F	
63	0600.40012.4		Rivetto BE61-0512	
64	441.044.00		Ghiera	
65	451.024.00		Rondella	
66	441.057.00	●	Perno risciacquo	
67	412.034.00		Assieme braccio risciacquo	
68	441.040.00		Ugello	
69	451.036.00		Campana pressostato H=95	
70	412.171.00		Assieme tubo mandata superiore	
71	451.098.00		Assieme raccordo risciacquo	
72	0840.20142.0		Guarnizione raccordo risciacquo	
73	451.025.00		Collettore	
74	0835.26456.1		Guarnizione OR 3181	
75	423.064.00		Fissaggio tubo mandata	
76	451.042.00		Ripartitore	
77	452.041.00		Tubo ø 12x19 L=480	
78	452.040.00		Tubo ø 12x19 L=780	
79	452.037.00		Tubo ø 12x19 L=660	
80	452.033.00		Tubo carico	

LAVASTOVIGLIE OPT 90

LISTA RICAMBI

cod. 253.116.00

RIFERIMENTO TAVOLE CODICE

- 253.108.00
- 253.109.00
- 253.110.00
- 253.111.00
- 253.112.00

POS.	CODICE	RIF. MODIFICHE	DENOMINAZIONE	PREZZO
81	452.034.00		Tubo scarico	
82	452.030.00		Raccordo aspirazione	
83	452.031.00		Raccordo mandata	
84	451.028.00		Tappo risciacquo	
85	452.045.00		Tubo ø 12x19 L= 400	
86	452.038.00		Tubo ø 8x13 L= 270	
87	452.039.00		Tubo ø 4x6 L= 1800	
88	451.048.00		Filtro per aspirazione brillantante	
89	452.044.00		Tubo ø 4x7 L= 1560	
90				
91	0836.25153.0		Guarnizione	
92	0620.00916.4		Fascetta LR 16	
93	0620.01120.4		Fascetta LR20	
94	0620.04060.4		Fascetta LR60	
95	0835.35101.1		Guarnizione OR 4400	
96	0620.02540.4		Fascetta LR40	
97	441.091.00		Dado esagonale PG21	
98	0835.25303.1		Guarnizione OR 3100	
99				
100	441.041.00		Perno lavaggio super.	
101	453.016.00	●	Rivestimento boiler L=6.9	
102	411.091.00	●	Assieme boiler L=6.9	
103				
104	451.022.14	△	Ghiera di fissaggio	
105	412.055.14	△	Ass. filtro ø 130x95	
106				
107	412.035.00		Assieme troppopieno H=194	
108	431.052.00		Tubo raccordo lav. H=69.5	
109	424.006.00		Parzializzatore	
110	423.058.00		Parzializzatore inferiore	
111	451.033.00		Dispositivo di sicurezza	
112	452.035.00		Tubo ø 12x19 L=1170	
113	452.036.00		Tubo ø 12x19 L=1120	
114	463.014.00		Lampada verde completa	
115	461.031.00		Interruttore rotativo IMP-2-0-1	
116	468.020.00		Cablaggio elettrico KW 5.25 ADD	
117	411.049.00		Assieme parzializzatore	
118	461.037.00		Programmatore rig. 20' 4 camme	
119	451.051.00		Boccia sale	
120	453.004.00		Guarnizione per ghiera	

LAVASTOVIGLIE
OPT 90
LISTA RICAMBI

cod. 253.116.00

RIFERIMENTO TAVOLE CODICE

- 253.107.00
- 253.108.00
- 253.109.00
- 253.111.00
- 253.112.00
- 253.113.00
- 253.114.00

POS.	CODICE	RIF. MODIFICHE	DENOMINAZIONE	PREZZO
121	451.052.00		Ghiera per boccia sale	
122	0835.35396.1		Guarnizione OR 144	
123	451.053.00		Tappo boccia sale	
124	451.031.00		Decaicificatore 6 colonne	
125	452.049.00		Tubo ø 12x19 L= 190	
126				
127				
128	452.048.00		Tubo ø 12x19 L= 1050	
129	471.002.00		Regolatore in entrata	
130	451.050.00		Pattino per cestino	
131				
132	483.004.00		Cestino 20 piatti	
133	483.001.00		Cestino posate	
134				
135				
136	464.024.00		Coperchio posteriore HP 0.75-1	
137	464.025.00		Ventola HP 0.75-1	
138	464.030.00	●	Pacco motore HP 1	
139	464.018.00		Supporto coclea HP 0.65-0.75-1	
140	464.019.00		Guarnizione HP 0.65-0.75-1	
141	464.020.00		Tenuta rotante HP 0.65-0.75-1	
142	464.031.00	●	Girante 6 pale D.105	
143	464.023.00		Coclea HP 0.65-0.75-1	
144	464.026.00		Tenuta fissa HP 0.2-...-1	
150	451.091.00	*	Paracolpi per asta porta	
151	412.094.00	*	Ass. asta porta	
152	441.083.00	*	Perno fermo porta	
153	471.007.00	o	Dosatore brillantante (particolare)	
154				
155				
156	464.067.00	*	Filtro rete	
157				