SAGI - BANCHI ATTREZZATI PER PIZZA
KPZ2033A - 02-10-2004 » 25-07-2005

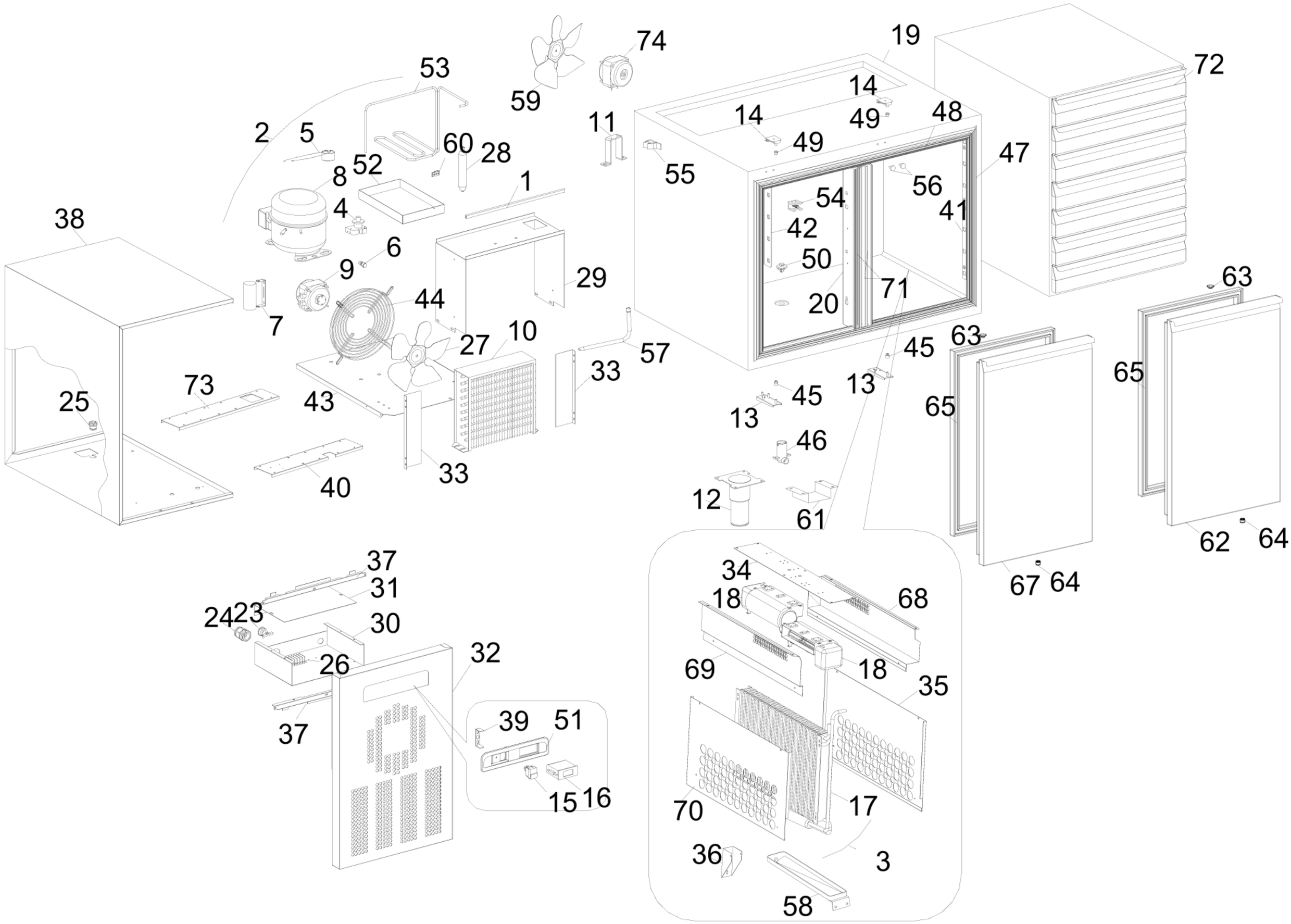

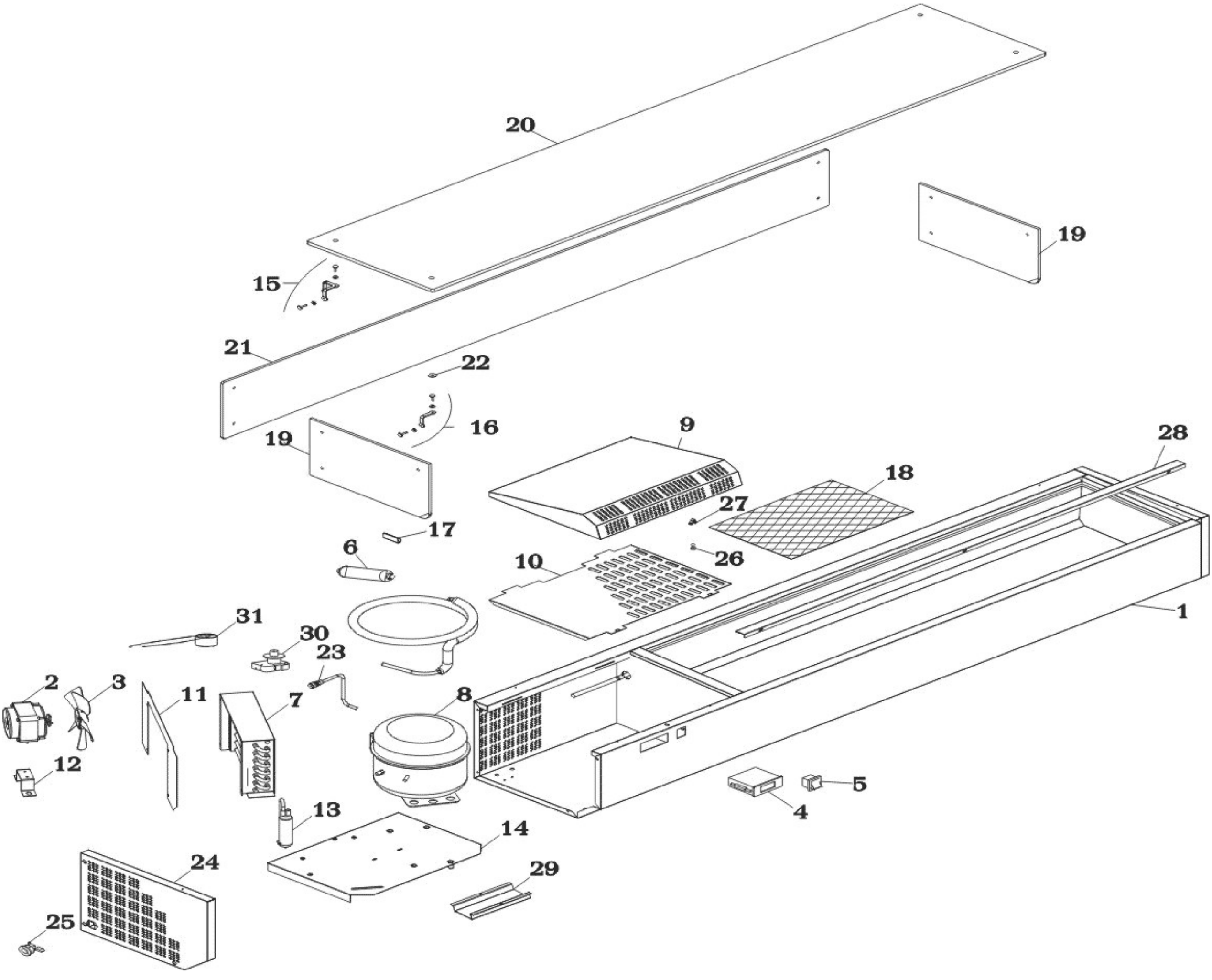
20
19
15
21
22
16
19
9
28
18
27
17
6
26
10
1
31
30
23
2
3
11
7
8
12
5
4
13
14
24
29
25