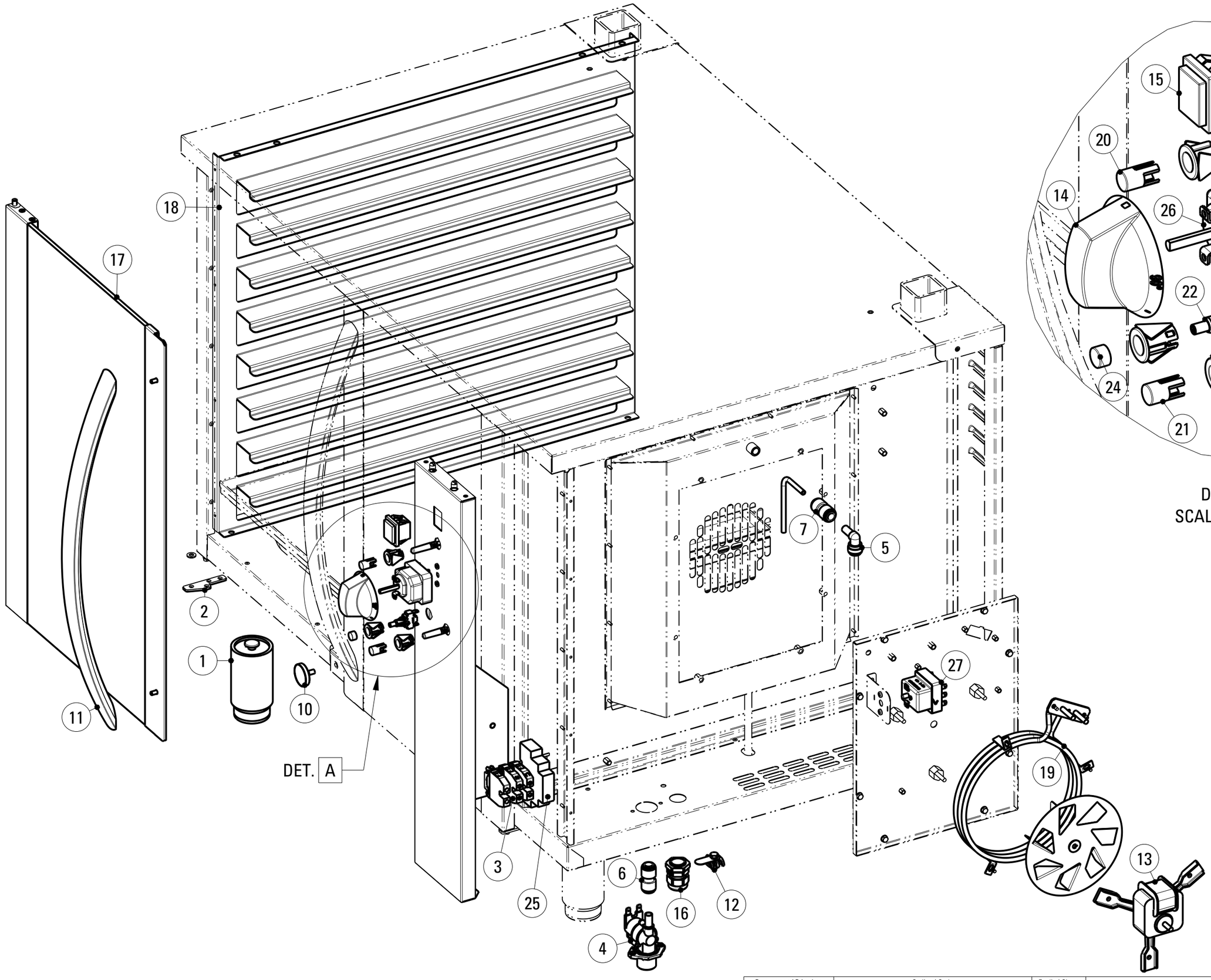

DET. A
SCALE 0.500

Data stampa | Print date	Codice | Code	Foglio | Sheet	Modelli | Models
03.02.14	*5415.812.00*	*1*	*BUP5_W*

Artic./Item: **961903**

Descrizione/Description: **LIEVITATORE CON PORTE VETRO (INIEZIONE ACQUA) CON PIANO RINFORZATO PER TECNOBAKE**
PROVER WITH GLASS DOOR (WATER INJECTION) WITH REINFORCED TOP FOR TECNOBAKE OR TE

Modello/Model: **BUP5CW**

Cons./Recom.	Pos./Posit.	Ricambio/Replacement			Prezzo/Price List
	01	RC02137000	PIEDE 1"3/4 ARMADIO - LIEVITATORE	PROVER - CABINET 1"3/4 FOOT	
	02	RC02144000	CERNIERA PORTA FORNI - LIEVITATORI		
	03	RC02139000	MORSETTIERA INDUSTRIALE MONOFASE		25,78
	04	RC01964000	ELETTROV. IN 3/4 - OUT 1VIA	SOLENOID VALVE 3/4 - OUT 1WAY	24,35
	05	RC01930000	GOMITO C/CODOLO D.10	ELBOW WITH HOLD D.10	15,48
	06	RC01923000	RACCORDO DRITTO J.G. D.10 PM0410E	PIPE D.10	13,77
	07	RC01931000	RIDUZIONE INTERMEDIA D.10-D.6	D.10-D.6 INTERMEDIE REDUCTION	10,05
*	08	RC00052000	LAMPADA SEGN.NEON FASTON ARANCIO 230V	SIGNAL LAMP	5,19
*	09	RC01782000	LAMPADA SEGN.NEON FASTON VERDE 230V	GREEN NEON LAMP 230V	6,09
	10	RC02145000	MAGNETE		
	11	RC02082000	MANIGLIA FORNO	OVEN HANDLE	55,54
	12	RC00304000	MORSETTO EQUIPOTENZIALE COMPLETO	EQUIPOTENTIAL CONNECTING BLOCK	6,62
	13	RC01561000	MOTOVENTILATORE COMPLETO FORNO EL.VENT.	ELECTRIC VENTILATOR _VE7	106,18
	14	RC01891000	MANOPOLA BAGNOMARIA ELETTRICO NERA	BLACK KNOB	9,76
	15	RC00200000	INTERRUTTORE BIPOLARE VERDE	SWITCH	13,57
	16	RC00241000	PRESSACAVO PG16 CON DADO	CABLE GLAND AND NUT	7,18
	17	RC02142000	PORTA COMPLETA LIEVITATORE CW		
	18	RC02140000	REGGIGRIGLIE 8 LIV.ARM. LIEVIT.CW (1 PZ)		
	19	RC01562000	RESISTENZA CIRCOLARE 2,5kW	CIRCULAR HEATING ELEMENT	68,74
*	20	RC02014000	GEMMA ARANCIONE SR16 11.1331	ORANGE INDICATOR LIGHT	4,93
*	21	RC02015000	GEMMA VERDE SR16 11.1332	GREEN INDICATOR LIGHT	4,93
	22	RC01960000	INTERRUTTORE SR.CM NO H1012	SWITCH SR.CM NO H1012	7,81
	23	RC02146000	SUPPORTO SR16 11.1297		

L'azienda si riserva il diritto di apportare ulteriori aggiornamenti senza preavviso. / The data may be updated without prior warning

Artic./Item	Descrizione/Description	Modello/Model
961903	**LIEVITATORE CON PORTE VETRO (INIEZIONE ACQUA) CON PIANO RINFORZATO PER TECNOBAKE** **PROVER WITH GLASS DOOR (WATER INJECTION) WITH REINFORCED TOP FOR TECNOBAKE OR TE**	**BUP5CW**

Cons./Recom.	Pos./Posit.	Ricambio/Replacement			Prezzo/Price List
	24	RC02016000	TASTO LISCIO SR16 11.1310	BUTTON	4,93
	25	RC02135000	TEMPORIZZATORE PAUSA/LAVORO 12-240V	TIMER 12-240V	
	26	RC00274000	TERMOSTATO DI LAVORO	WORKING THERMOSTAT	33,32
	27	RC00001007	TERMOSTATO DI SICUREZZA	SAFETY THERMOSTAT CPE	88,16

L'azienda si riserva il diritto di apportare ulteriori aggiornamenti senza preavviso. / The data may be updated without prior warning