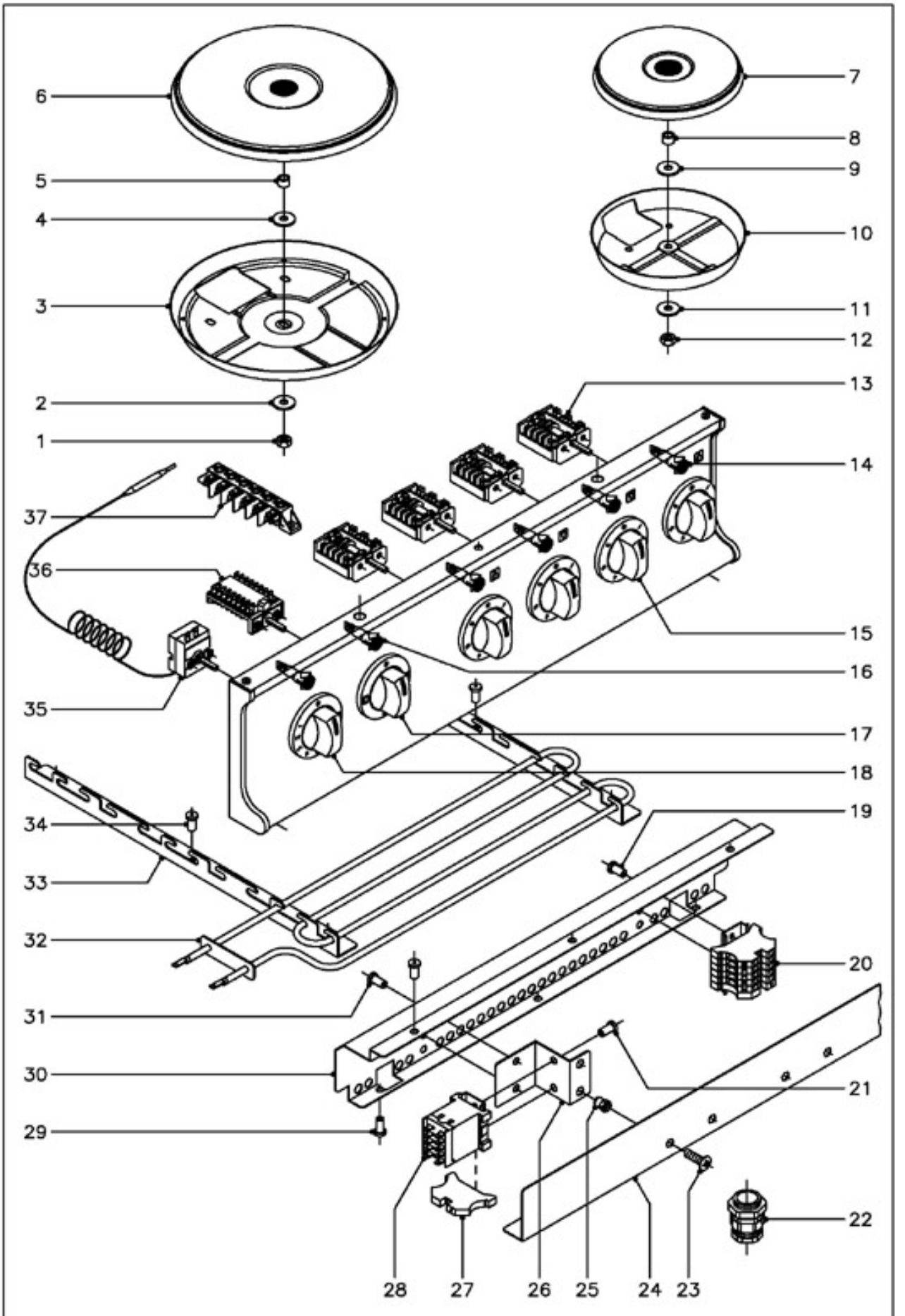

1	Q162040
2	Q302022
3	U793030
4	Q302022
5	Z608410
6	U803000
7	U803002
8	Z608410
9	Q302022
10	U793031
11	Q302022
12	Q162040
13	U673007
	Q151320
14	R693056
15	U673015
	Q281000
16	R693055
17	U673016
18	U673017
19	Q419005
20	Z103083
	P453025
	U803009
	P453026
	Z263303
21	Q419005
22	R023013
23	Q152004
24	U805616
25	Q221342
26	U805615
27	Z263303
28	Z213007
	Z123018
29	Q419005
30	U805614
31	Q419005
32	U803004
33	U805613
34	Q419005
35	X153000
	Q151320
36	U673006
	Q151320
37	R253044
	Q152004

N plano	Firma	Fecha	Aparato		Lamina	
C-1278		02-2003	PARTE FUNCIONAL ELECTRICA	COCINA CE-741	6	Fagor Industrial S.Coop. FAGOR Offsets

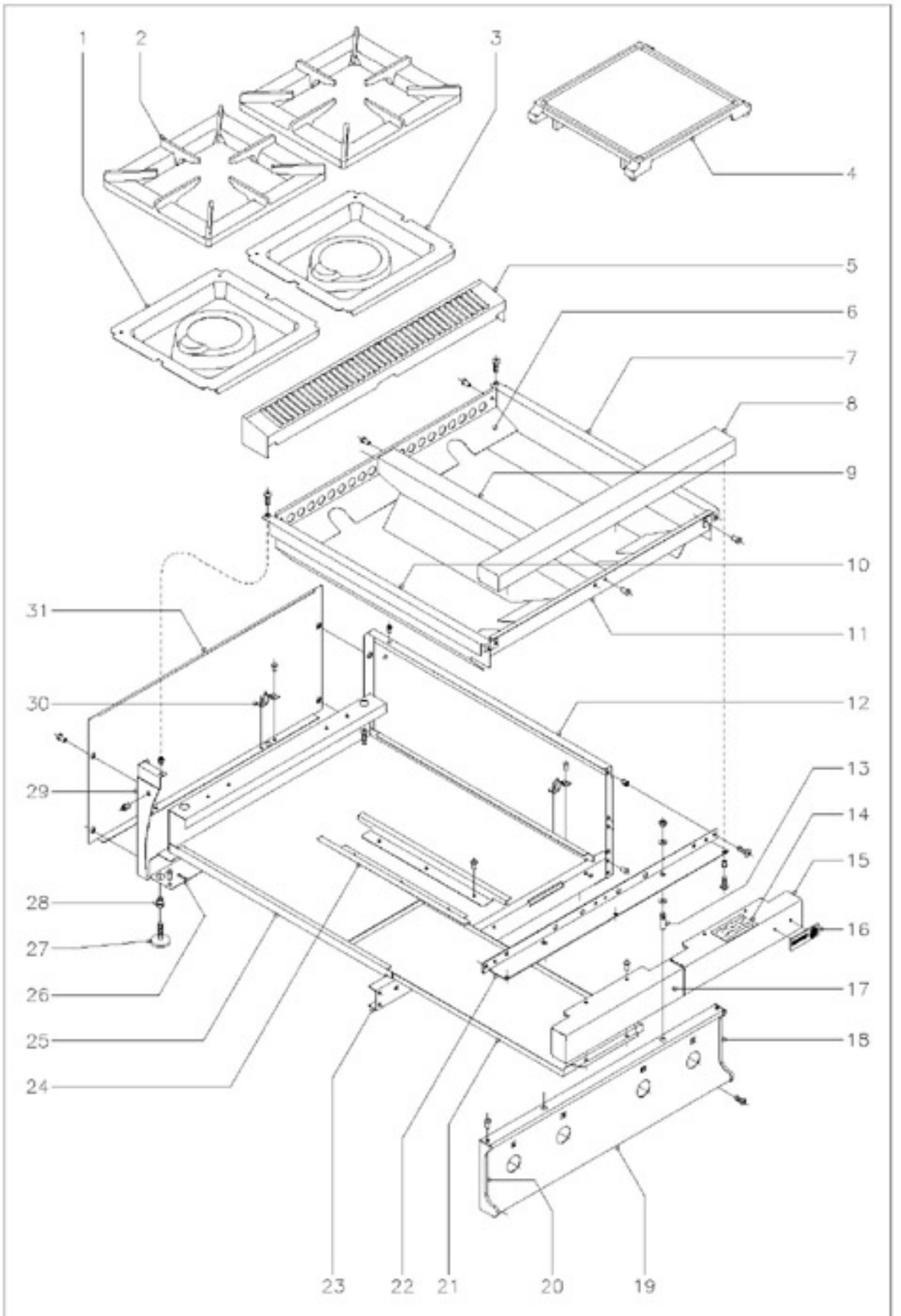

1	U745416
2	U745415
3	U745417
4	U745411
5	X315425
5	U745425
6	U725404
6	U745404
7	U745401
	Q419005
	Q152004
	Q221342
8	X315400
8	U745407
	Q221342
	Q152004
9	U745402
	Q419005
10	U745400
	Q419005
	Q152004
	Q221342
11	U725403
11	U745403
12	U732802
13	Q151336
	Q302022
	Q162040
14	S326540

15	U722804
	Q419005
16	U262806
	Q221023
17	U732804
	Q419005
18	U452804
	Q419005
19	U722800
19	U732800
	Q152004
	Q221342
20	U452805
	Q419005
21	U722604
22	X312600
22	U742607
	Q152004
	Q221342
23	U722603
23	U732601
	Q419005
24	U562640
	Q419005
25	U722601
25	U742601
	Q221342
	Q152004
26	U722602
26	U732600
	Q419005
27	Z200105
28	Q221345
29	U732801
30	X010503
	Q419006
31	U722803
31	U732803
	Q419005

N plano	Firma	Fecha	Aparato	Lamina	Fagor Industrial S.Coop.	FAGOR
C-848		7-00	COCINA CG-720 , CG-740	1	Oñate	

C-850 | 7-00 | COCINAS CG-700 | 3 | FAGOR

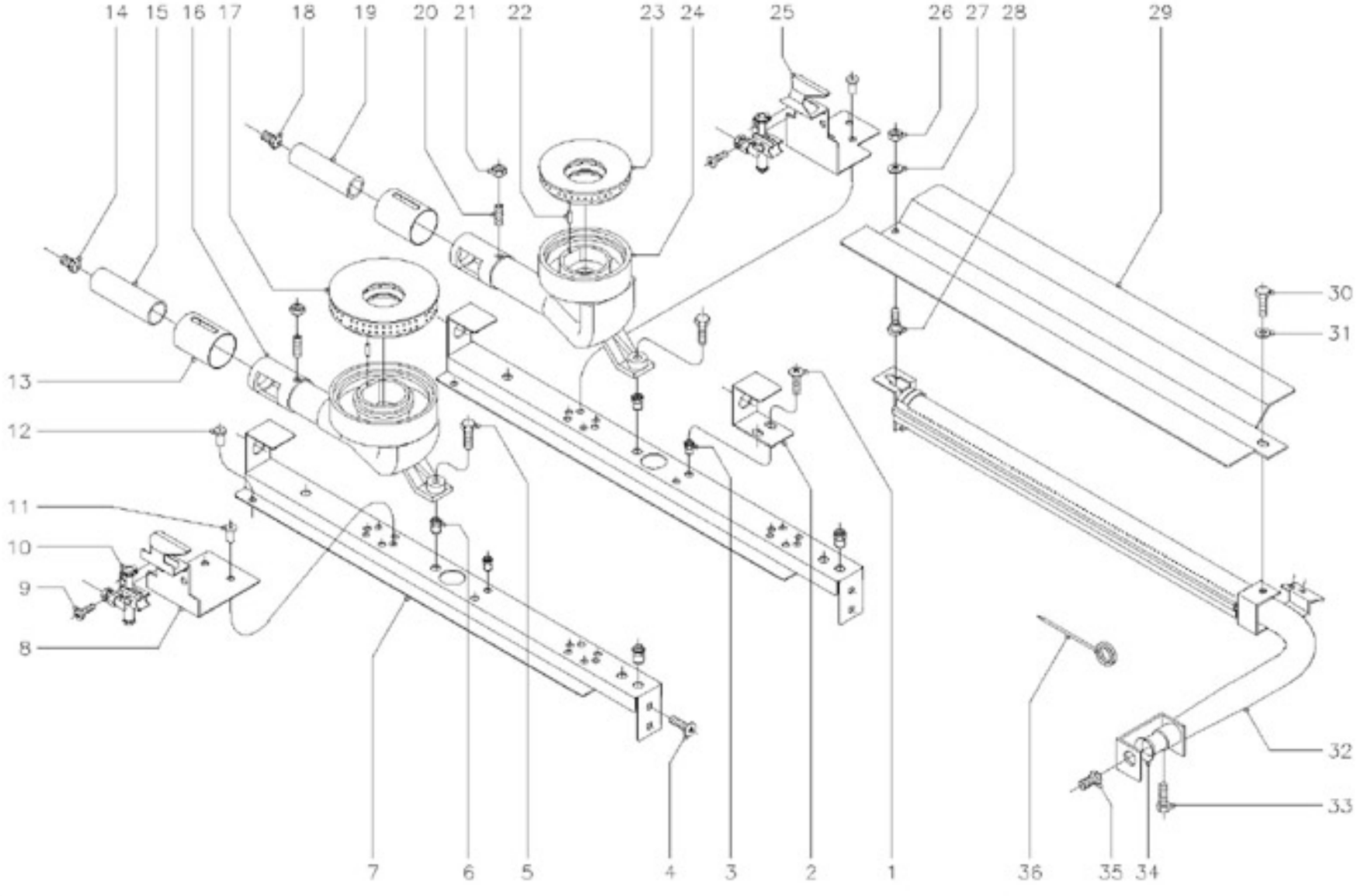

1	Q152004
2	U742605
3	Q221342
4	Q152004
5	Q012044
6	Q221343
7	U742604
8	U745418
9	Q032021
10	U442134
	U442138
	U442137
11	Q419005
12	Q419005
13	U265702

14	R422400
14	9429500
14	U742400
15	U565700
16	U565701
17	U135702
18	U122407
18	9105100
18	R302401
19	U125720
20	Q131542
21	Q162040
22	Q371026
23	U445731
24	U445730

25	U745418
26	Q162040
27	Q302022
28	R252624
29	U745705
30	Q012042
31	Q302022
32	U745700
33	Q012031
34	U325707
35	R422400
35	9429500
35	9424500
36	623500

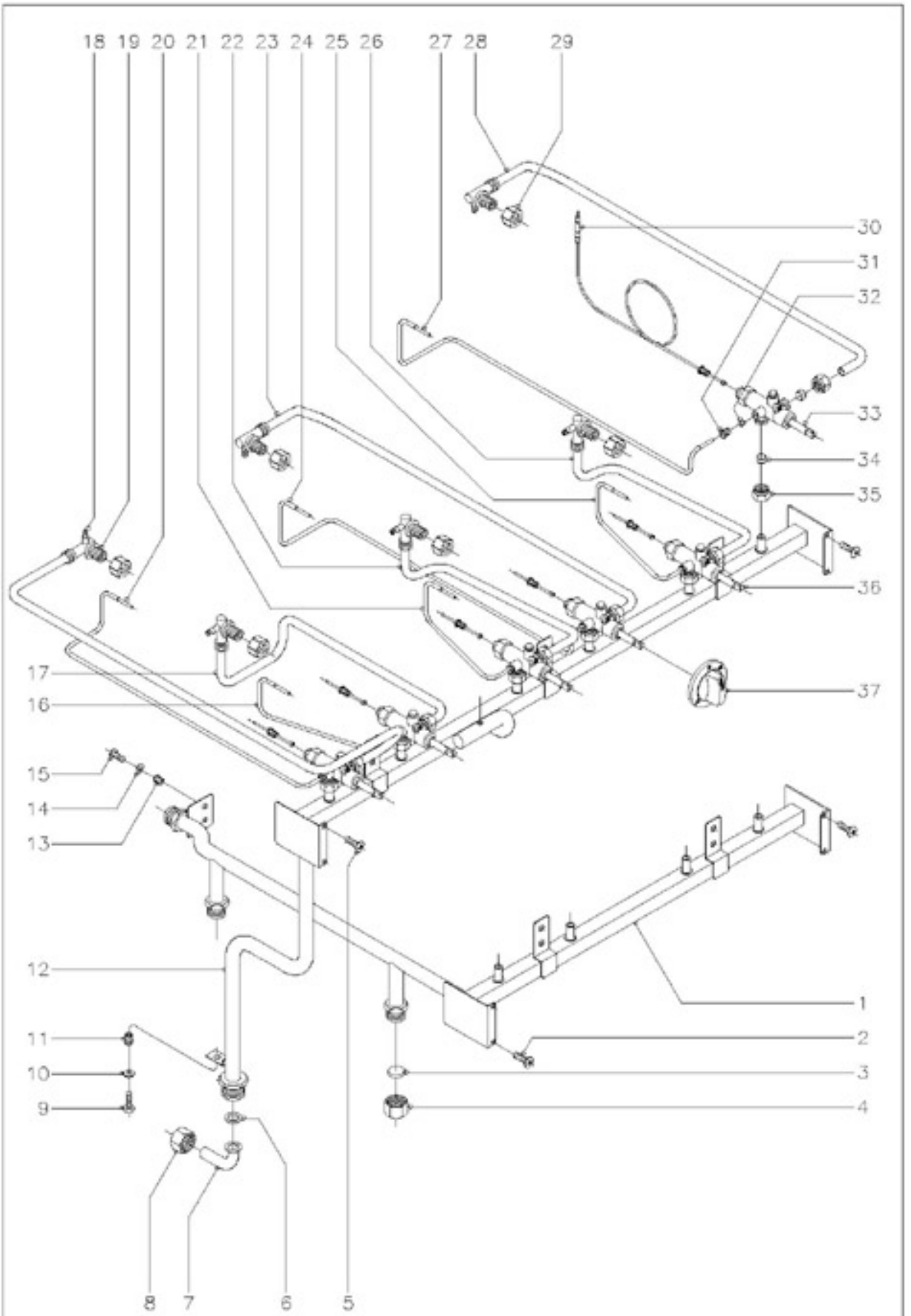

1	U725030
1	U735030
2	Q152004
3	Q306051
4	U635008
5	Q152004
6	Q306052
7	U565007
8	U725006
9	Q012043
10	Q302022
11	Q221321
12	U745000
12	U755000
13	Q221342
14	Q302022
15	Q152004
16	U725003
16	U745009
17	U745022
18	Q153002
19	U745023
20	U745010
21	U745012
22	U725008
22	U745025
23	U745024
24	U745011
25	U745012
26	U745025
27	U745011
28	U745024
29	U565011
30	U222130
31	U322109
32	U265026
33	U262107
34	U055043
35	Q221336
36	U262106
37	U542100

N. plano	Firma	Fecha	Aparato	Lamina	
C-651		7-00	COCINAS CG-700	4	Fagor Industrial S.Coop. Oñate FAGOR

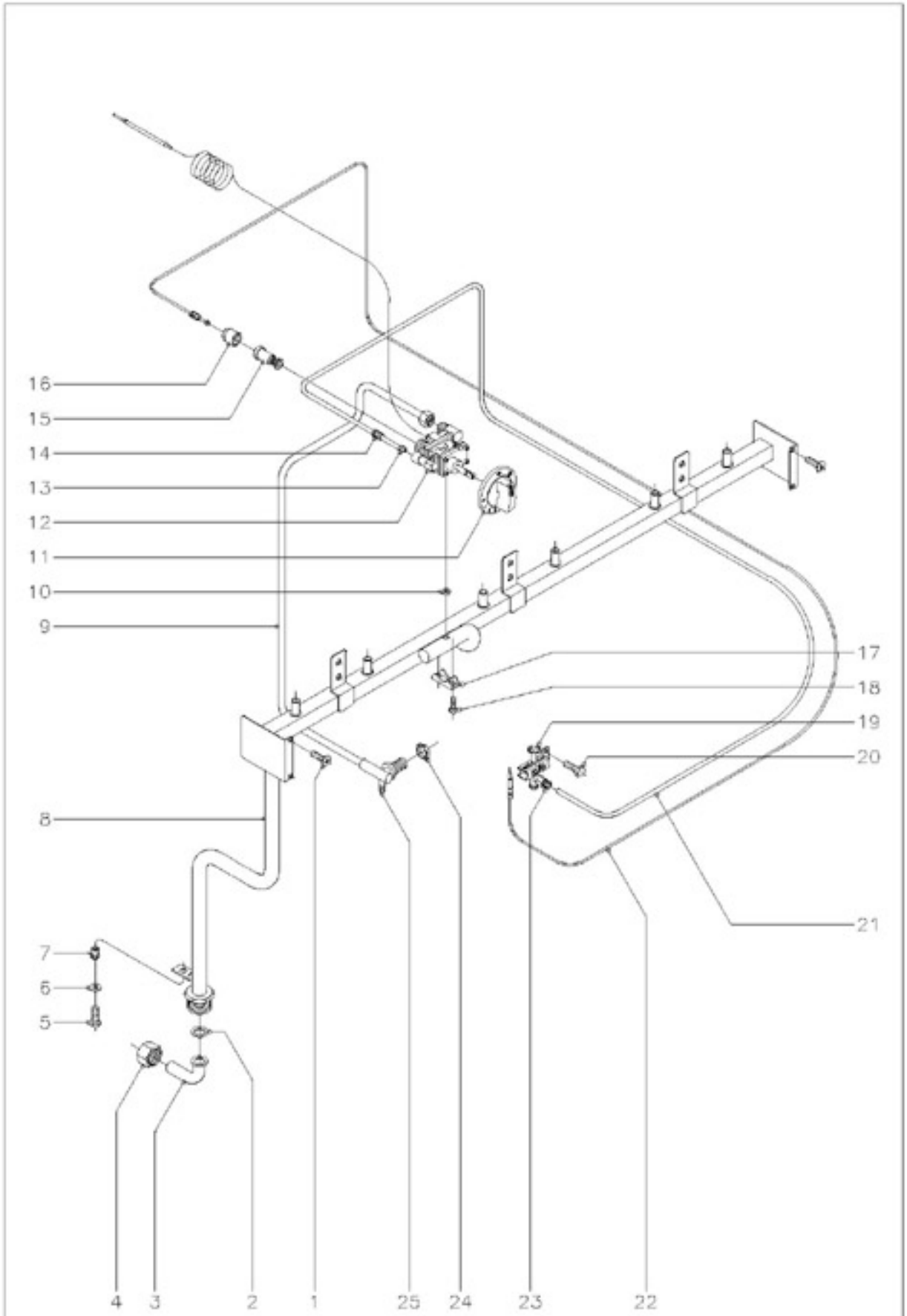

1	Q152004
2	Q306052
3	U565007
4	U725006
5	Q012043
6	Q302022
7	Q221321
8	U745000
8	U755000
9	U745020
10	Q307034
11	R202103
12	U742130
13	X205028
14	U195009
15	6002705
16	-
17	Z982018
18	Q151417
19	U322118
	U442138
	U442137
20	Q012031
21	U745006
22	U322130
23	U134323
24	Q223019
25	Q153002

N plano	Firma	Fecha	Aparato	Lamina	
C-852		7-00	COCINAS CG-741 , CG-761	5	Fagor Industrial S.Coop. Dicia FAGOR

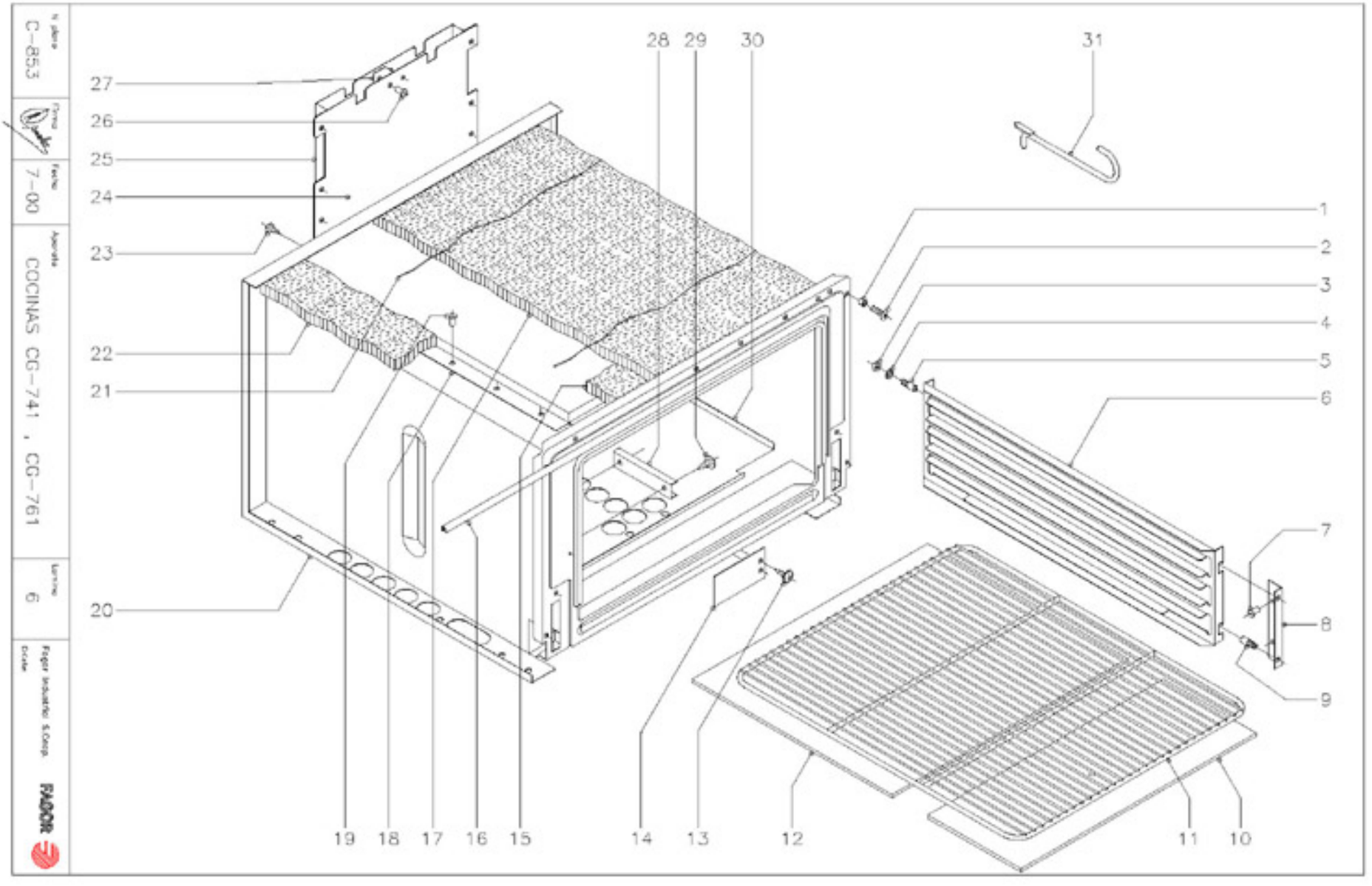

1	Q221304
2	Q152004
3	Q162040
4	Q302022
5	Q151336
6	U325608
7	Q419005
8	U325611
9	Q151336
10	U745630
11	U135642
12	U745631
13	Q151401
14	U325618
15	U745610
16	U745626

17	U325621
18	U745613
19	Q419005
20	U745620
21	-
22	R660530
23	Q151335
24	U745605
25	U745606
26	Q419005
27	U745607
28	U055644
29	Q151401
30	U745612
31	623600

N. plano C-854 | Fecha 7-00 | Aparato COCINAS CG-741 , CG-761 | Lámina 7 | Fagor Industrial S.Coop. Oñate

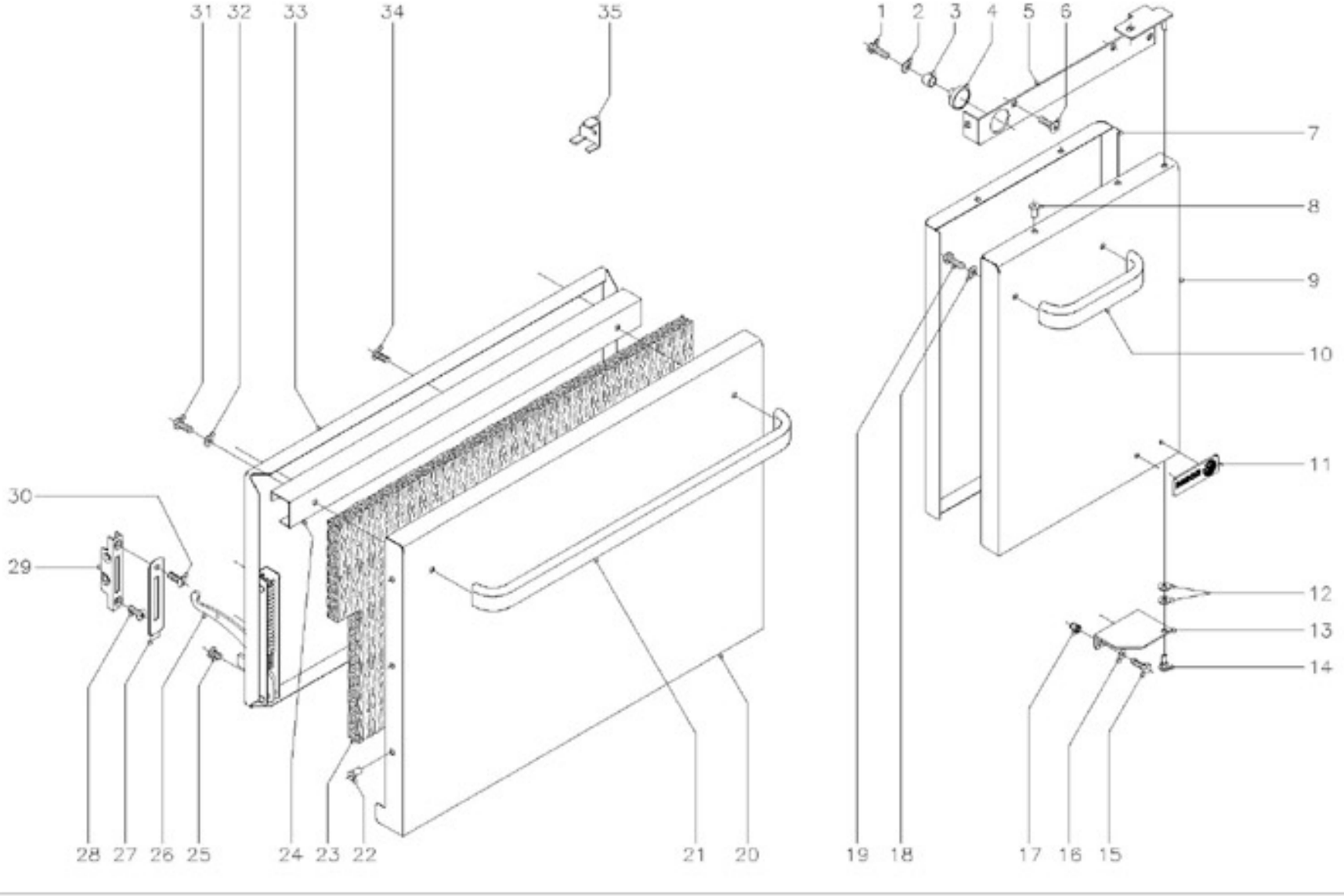

1	Q012021
2	Q232020
3	X960502
4	X960501
5	U752604
6	Q152004
	Q221342
7	X960500
8	Q419005
9	X310500
10	U580521
11	U262806
	Q221023

12	Q232040
13	E022608
14	X960504
15	Q012043
16	Q302022
17	Q221343
18	Q302022
19	Q012041
20	U740501
20	U750500
21	U580520
22	Q419005
23	U260502

24	U320507
25	Q152022
26	U010511
s/n	U010504
27	U010510
28	Q042043
29	U010512
30	Q152017
31	Q012041
32	Q302022
33	U260501
34	Q152017
35	U746501

		BUTANO-PROPANO
10	U442138	Inyector piloto Ø 0,25
14	R422400	Tobera Ø 1,25 (Quemador 6000)
18	U122407	Tobera Ø 1,05 (Quemador 4000)
35	R422400	Tobera Ø 1,25 (Horno)
s/n	U136501	Indicador (Butano-Propano)
		GAS NATURAL
10	U442137	Inyector piloto Ø 0,40
14	9429600	Tobera Ø 1,90 (Quemador 6000)
18	9105100	Tobera Ø 1,50 (Quemador 4000)
35	9429500	Tobera Ø 1,90 (Horno)
s/n	U134402	Indicador (Gas Natural)
		GAS VILLA
10	U442138	Inyector piloto Ø 0,25
14	U742400	Tobera Ø 3,60 (Quemador 6000)
18	R302401	Tobera Ø 2,90 (Quemador 4000)
35	9424500	Tobera Ø 5,35 (Horno)
s/n	U134310	Indicador (Gas Villa)