DESPIECE TECNICO

Lavavajillas
Lavevaisselle
Dishwasher
Geschirrspüler
Lavastoviglie

Modelos:

FI-48	**FI-64**
FI-48 B	**FI-64 B**
FI-48 W	**FI-64 W**
MF-48	**MF-64**

Junio 2003 June

FAGOR

Fagor Industrial

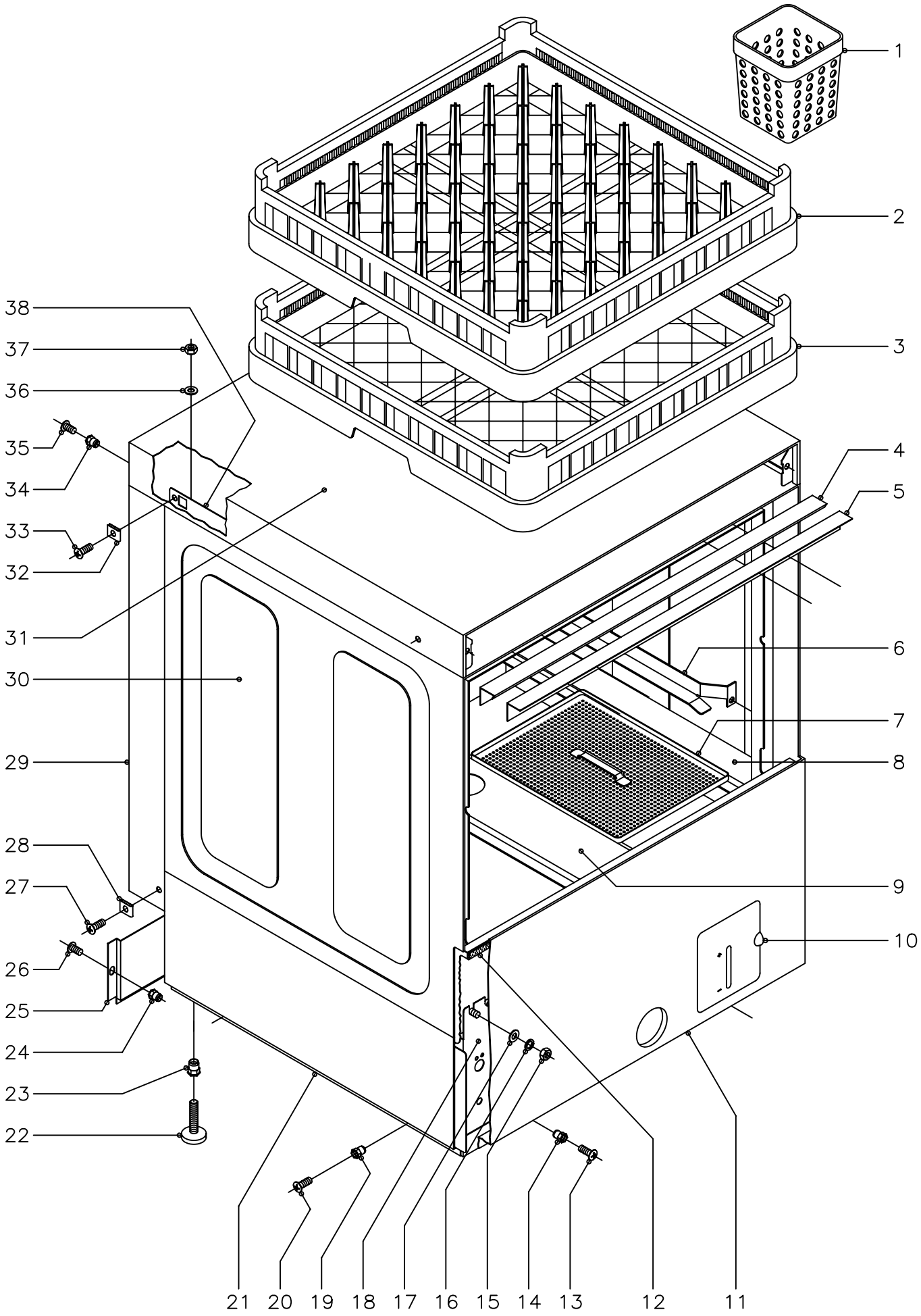

N plano	Firma	Fecha	Aparato	Lamina	
C−1373		6−2003	MUEBLE LAVAVAJILLAS 48;48B;64;64B	1	Fagor Industrial S.Coop. Oñate FAGOR

MOD.	LAVAVAJILLAS FRONTAL	ZONA	MUEBLE Y CESTILOS	PLANO	C-1373

ITEM	CODIGO	DENOMINACION	TEXTO	FI-48	FI-48B	FI-64	FI-64B	FI-48 W / MF-48	FI-64 W / MF-64				NOTAS
1	Z655314	Cestillo cubiertos		4	4	4	4	4	4				
2	Z655302	Cestillo platos CP-16/18		1	1	1	1	1	1				
3	Z655301	Cestillo base CT-10		1	1	1	1	1	1				
4	Z200315	Perfil caja		1	1	1	1	1	1				
5	Z200309	Escuadra sujecion perfil		1	1	1	1	1	1				
6	Z200305	Guia cestillo derecha		1	1	1	1	1	1				
s/n	Z200306	Guia cestillo izquierda		1	1	1	1	1	1				
	Q232040	Arandela plana A-6		4	4	4	4	4	4				
	Q162040	Tuerca exagonal M-6		4	4	4	4	4	4				
7	Z210801	Bandeja filtro		4	4	4	4	4	4				
8	Z210805	Soporte derecho bandejas		1	1	1	1	1	1				
s/n	Z210806	Soporte izquierdo bandejas		1	1	1	1	1	1				
9	Z210804	Soporte central bandejas		1	1	1	1	1	1				
	Q232040	Arandela plana A-6		8	8	8	8	8	8				
	Q162040	Tuerca exagonal M-6		8	8	8	8	8	8				
10	Z212902	Puerta deposito completa		1	1	1	1	-	-				
10	Z218424	Puerta deposito completa		-	-	-	-	1	1				
s/n	Z212906	Eje puerta		1	1	1	1	1	1				
s/n	Q372001	Pasador de aletas Ø2x15		2	2	2	2	2	2				
11	Z218611	Panel frontal		1	-	1	-	-	-				
11	Z228811	Panel frontal		-	1	-	1	1	1				
12	Z200313	Perfil goma esponjosa		1	1	1	1	1	1				
13	Q152004	Tornillo aplastado M-5x13		2	2	2	2	2	2				
14	Q221342	Remache exagonal M-5		2	2	2	2	2	2				
15	Q162040	Tuerca exagonal M-6		8	8	8	8	8	8				
16	Q262040	Arandela muelle A-6		8	8	8	8	8	8				
17	Q232040	Arandela plana A-6		8	8	8	8	8	8				
18	Z200101	Armazon completo		1	1	1	1	1	1				
19	Q221342	Remache exagonal M-5		4	4	4	4	4	4				

MOD.	LAVAVAJILLAS FRONTAL	ZONA	MUEBLE Y CESTILOS	PLANO	C-1373

ITEM	CODIGO	DENOMINACION	TEXTO	FI-48	FI-48B	FI-64	FI-64B	FI-48 W	MF-48	FI-64 W	MF-64				NOTAS
20	Q152004	Tornillo aplastado M-5x13		4	4	4	4	4		4					
21	Z202903	Panel lateral izquierdo		1	1	1	1	1		1					
s/n	Z202902	Panel lateral derecho		1	1	1	1	1		1					
22	Z200105	Pata regulable		4	4	4	4	4		4					
23	Q221345	Remache exagonal M-10		4	4	4	4	4		4					
24	Q221342	Remache exagonal M-5		2	2	2	2	2		2					
25	Z202905	Panel posterior inferior		1	1	1	1	1		1					
26	Q152004	Tornillo aplastado M-5x13		2	2	2	2	2		2					
27	Q152004	Tornillo aplastado M-5x13		2	2	2	2	2		2					
28	Q221012	Tuerca rapida M-5		2	2	2	2	2		2					
29	Z212907	Panel posterior		1	1	1	1	1		1					
30	Z200325	Caja soldada		1	1	1	1	1		1					
31	Z202906	Tapa		1	1	1	1	1		1					
32	Q221012	Tuerca rapida M-5		4	4	4	4	4		4					
33	Q152004	Tornillo aplastado M-5x13		4	4	4	4	4		4					
34	Q221342	Remache exagonal M-5		2	2	2	2	2		2					
35	Q152004	Tornillo aplastado M-5x13		2	2	2	2	2		2					
36	Q232040	Arandela plana A-6		4	4	4	4	4		4					
37	Q162040	Tuerca exagonal M-6		4	4	4	4	4		4					
38	Z200307	Escuadra amarre tapa		2	2	2	2	2		2					

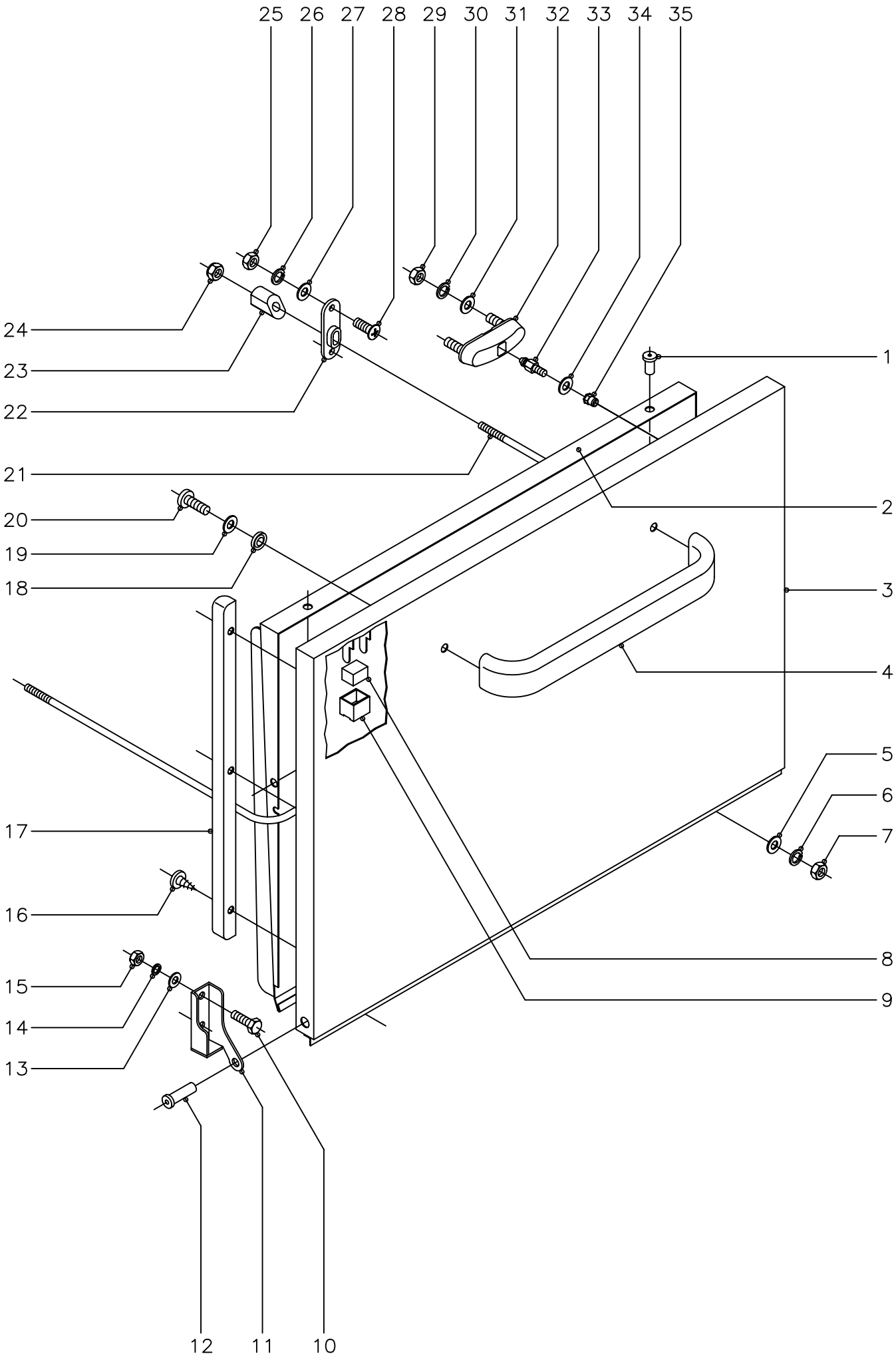

N plano	Firma	Fecha	Aparato	Lamina	
C–1374		6–2003	PUERTA LAVAVAJILLAS 48;48B;64;64B	2	Fagor Industrial S.Coop. FAGOR Oñate

MOD.	LAVAVAJILLAS FRONTAL	ZONA	PUERTA	PLANO	C-1374

ITEM	CODIGO	DENOMINACION	TEXTO	FI-48	FI-48 W	FI-48B	FI-64	FI-64 W	FI-64B	MF-48	MF-64				NOTAS
1	Q412000	Remache tubular Ø4x8		4		4	4		4	4	4				
2	Z200545	Contrapuerta soldada		1		1	1		1	1	1				
3	Z200541	Puerta soldada		1		1	1		1	1	1				
4	Z200512	Asa puerta		1		1	1		1	-	-				
4	Z650531	Asa puerta		-		-	-		-	1	1				
5	Q232030	Arandela plana A-5		2		2	2		2	2	2				
6	Q262030	Arandela muelle A-5		2		2	2		2	2	2				
7	Q162030	Tuerca exagonal M-5		2		2	2		2	2	2				
8	Z200506	Iman		1		1	1		1	1	1				
9	Z200507	Protector iman		1		1	1		1	1	1				
10	Q012042	Tornillo exagonal M-6x15		4		4	4		4	4	4				
11	Z400514	Bisagra izquierda		1		1	1		1	1	1				
s/n	Z400515	Bisagra derecha		1		1	1		1	1	1				
12	Z400516	Eje puerta		2		2	2		2	2	2				
13	Q232040	Arandela plana A-6		4		4	4		4	4	4				
14	Q262040	Arandela muelle A-6		4		4	4		4	4	4				
15	Q162040	Tuerca exagonal M-6		4		4	4		4	4	4				
16	Q082005	Tornillo chapa 4,2x13		6		6	6		6	6	6				
17	Z200524	Marco puerta		2		2	2		2	2	2				
18	Q308002	Arandela dubo A-6		2		2	2		2	2	2				
19	Q232040	Arandela plana A-6		2		2	2		2	2	2				
20	Q032041	Tornillo alomado M-6x10		2		2	2		2	2	2				
21	Z200521	Varilla tensor		1		1	1		1	1	1				
22	Z200310	Soporte tensor		2		2	2		2	2	2				
23	Z200522	Tensor de puerta		2		2	2		2	2	2				
24	Q222012	Tuerca autoblocante M-6		2		2	2		2	2	2				
25	Q162030	Tuerca exagonal M-5		4		4	4		4	4	4				
26	Q262030	Arandela muelle A-5		4		4	4		4	4	4				
27	Q232030	Arandela plana A-5		4		4	4		4	4	4				

MOD.	LAVAVAJILLAS FRONTAL	ZONA	PUERTA	PLANO	C-1374

ITEM	CODIGO	DENOMINACION	TEXTO	FI-48	FI-48 W	FI-48B	FI-64	FI-64 W	FI-64B	MF-48	MF-64				NOTAS
28	Q152004	Tornillo aplastado M-5x13		4		4	4		4	4	4				
29	Q222012	Tuerca autoblocante M-6		4		4	4		4	4	4				
30	Q262040	Arandela muelle A-6		4		4	4		4	4	4				
31	Q232040	Arandela plana A-6		4		4	4		4	4	4				
32	Z200607	Conjunto cierre puerta		2		2	2		2	2	2				
33	Z200601	Enganche cierre		2		2	2		2	2	2				
34	Q232030	Arandela plana A-5		2		2	2		2	2	2				
35	Q222011	Remache exagonal M-5		2		2	2		2	2	2				

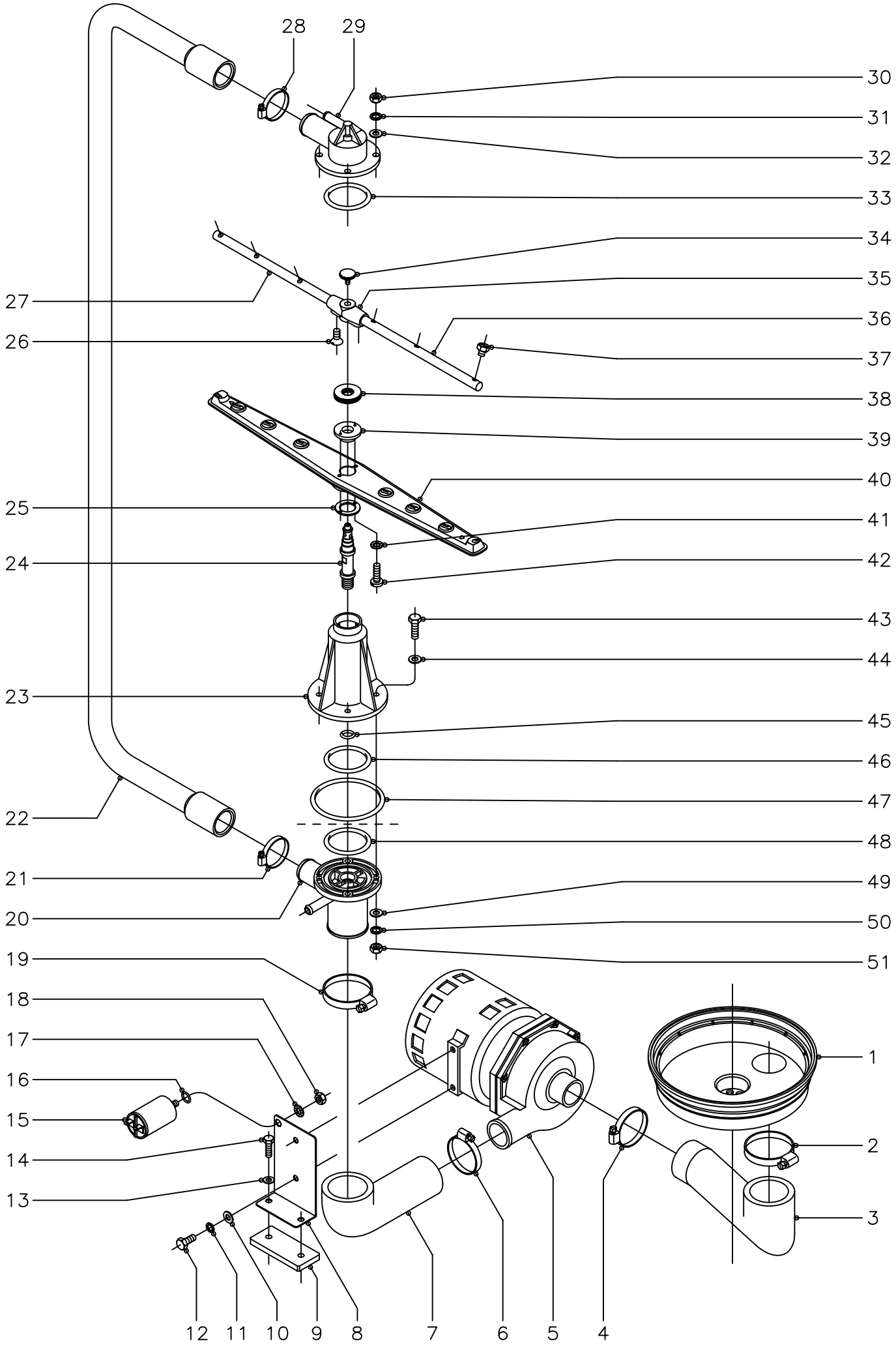

N plano	Firma	Fecha	Aparato	Lamina	
C−1375		6−2003	PARTE FUNCIONAL DE LAVADO LAVAVAJILLAS 48;48B;64;64B	3	Fagor Industrial S.Coop. FAGOR Oñate

MOD.	LAVAVAJILLAS FRONTAL	ZONA	PARTE FUNCIONAL DE LAVADO	PLANO	C-1375

ITEM	CODIGO	DENOMINACION	TEXTO	FI-48	FI-48B	FI-64	FI-64B	FI-48 W	MF-48	FI-64 W	MF-64				NOTAS
1	Z200906	Cubeta		1	1	1	1	1		1					
2	Q881324	Abrazadera 50 - 70		1	1	1	1	1		1					
3	Z200904	Codo aspiracion		1	1	1	1	1		1					
4	Q881307	Abrazadera 40 - 60		1	1	1	1	1		1					
5	Z201011	Bomba de lavado (230 V., 50 Hz.)		1	1	1	1	-		-					
5	Z203511	Bomba de lavado (230 V., 60 Hz.)		1	1	1	1	1		1					
	Z201081	Conjunto junta y reten		1	1	1	1	1		1					
	Z201082	Turbina 50 Hz. (Ø 88 mm.)		1	1	1	1	-		-					
	Z203571	Turbina 60 Hz. (Ø 77 mm.)		1	1	1	1	1		1					
6	Q881307	Abrazadera 40 - 60		1	1	1	1	1		1					
7	Z200905	Codo impulsion		1	1	1	1	1		1					
8	Z201002	Soporte motobomba		1	1	1	1	1		1					
9	Z201003	Base bomba lavado		1	1	1	1	1		1					
10	Q232040	Arandela plana A-6		2	2	2	2	2		2					
11	Q262040	Arandela muelle A-6		2	2	2	2	2		2					
12	Q012041	Tornillo exagonal M-6x10		2	2	2	2	2		2					
13	Q232030	Arandela plana A-5		2	2	2	2	2		2					
14	Q012033	Tornillo exagonal M-5x20		2	2	2	2	2		2					
15	V321300	Condensador 10 mF.		1	1	1	1	1		1					
16	Q307048	Junta torica Ø16,18xØ9,12xØ3,53		1	1	1	1	1		1					
17	Q242050	Arandela abanico A-8		1	1	1	1	1		1					
18	Q162050	Tuerca exagonal M-8		1	1	1	1	1		1					
19	Q881324	Abrazadera 50 - 70		1	1	1	1	1		1					
20	Z200703	Pasamuros		1	1	1	1	1		1					
21	Q881305	Abrazadera 25 - 40		1	1	1	1	1		1					
22	Z200706	Arbol de lavado		1	1	1	1	1		1					
23	Z200701	Soporte distribuidor inferior		1	1	1	1	1		1					
24	Z200704	Eje central		2	2	2	2	2		2					
25	Z650711	Amarre enganche distribuidor		2	2	2	2	2		2					

MOD.	LAVAVAJILLAS FRONTAL	ZONA	PARTE FUNCIONAL DE LAVADO	PLANO	C-1375

ITEM	CODIGO	DENOMINACION	TEXTO	FI-48	FI-48B	FI-64	FI-64B	FI-48 W / MF-48	FI-64 W / MF-64				NOTAS
26	Q152024	Tornillo avellanado M-4x8		4	4	4	4	4	4				
27	Z201902	Rama aclarado izquierda		2	2	2	2	2	2				
28	Q881305	Abrazadera 25 - 40		1	1	1	1	1	1				
29	Z200707	Soporte distribuidor superior		1	1	1	1	1	1				
30	Q162040	Tuerca exagonal M-6		4	4	4	4	4	4				
31	Q262040	Arandela muelle A-6		4	4	4	4	4	4				
32	Q232040	Arandela plana A-6		4	4	4	4	4	4				
33	Q307052	Junta torica Ø60,83xØ50,17xØ5,33		1	1	1	1	1	1				
34	Q152016	Tornillo especial M-5x0,8		2	2	2	2	2	2				
35	Z201903	Soporte ramas aclarado		2	2	2	2	2	2				
36	Z201901	Rama aclarado derecha		2	2	2	2	2	2				
37	Z211903	Tobera aclarado		12	12	12	12	12	12				
38	Z200705	Tuerca especial M-14x1		2	2	2	2	2	2				
39	Z650704	Enganche distribuidor		2	2	2	2	2	2				
40	Z650716	Distribuidor montado		2	2	2	2	2	2				
41	Q242010	Arandela abanico A-3		4	4	4	4	4	4				
42	Q152015	Tornillo alomado M-3x6		4	4	4	4	4	4				
43	Q012046	Tornillo exagonal M-6x40		4	4	4	4	4	4				
44	Q306050	Arandela fibra roja Ø11xØ6,2x1,5		4	4	4	4	4	4				
45	Q307050	Junta torica Ø19,18xØ13,94xØ2,62		1	1	1	1	1	1				
46	Q307052	Junta torica Ø60,83xØ50,17xØ5,33		1	1	1	1	1	1				
47	Q307049	Junta torica Ø95,75xØ85,09xØ5,33		1	1	1	1	1	1				
48	Q307052	Junta torica Ø60,83xØ50,17xØ5,33		1	1	1	1	1	1				
49	Q232040	Arandela plana A-6		4	4	4	4	4	4				
50	Q262040	Arandela muelle A-6		4	4	4	4	4	4				
51	Q162040	Tuerca exagonal M-6		4	4	4	4	4	4				

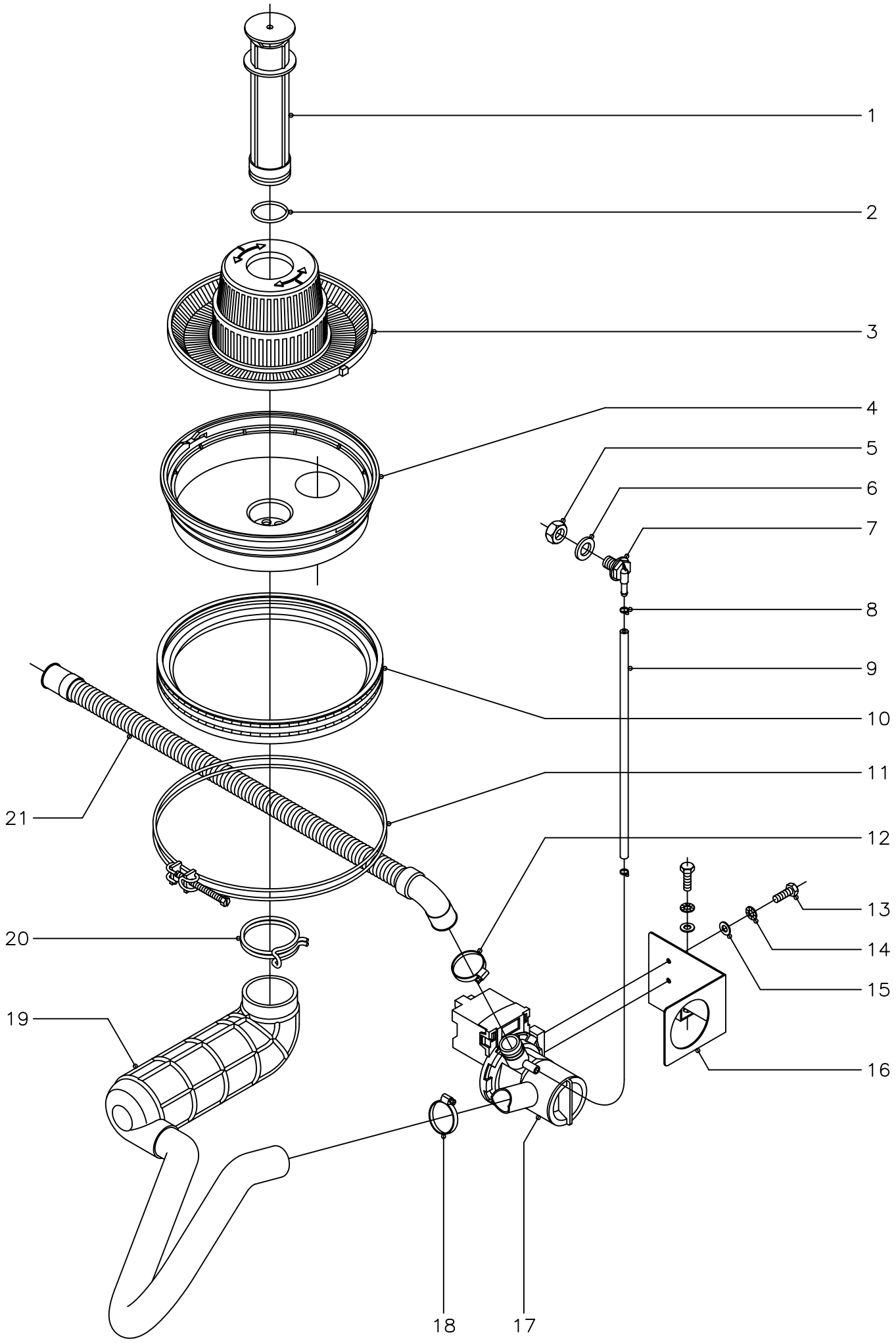

N plano	Firma	Fecha	Aparato	Lamina	
C−1376		6−2003	PARTE FUNCIONAL DESAGUE (CON BOMBA) LAVAVAJILLAS FI−48B;FI−64B	4	Fagor Industrial S.Coop. Oñate FAGOR

MOD.	LAVAVAJILLAS FRONTAL	ZONA	PARTE FUNCIONAL DESAGÜE (CON BOMBA)	PLANO	C-1376

ITEM	CODIGO	DENOMINACION	TEXTO	FI-48	FI-48B	FI-64	FI-64B	FI-48 W	MF-48	FI-64 W	MF-64				NOTAS
1	Z200909	Aliviadero		-	1	-	1	1		1					
2	Q307051	Junta torica Ø41,41xØ36,17xØ2,62		-	1	-	1	1		1					
3	Z200901	Filtro aspiracion		-	1	-	1	1		1					
4	Z200906	Cubeta		-	1	-	1	1		1					
5	Q162070	Tuerca exagonal M-12		-	1	-	1	1		1					
6	Q307031	Arandela junta Ø24xØ14x3		-	1	-	1	1		1					
7	Z230902	Pasamuros		-	1	-	1	1		1					
8	P102154	Brida elastica		-	2	-	2	2		2					
9	3702400	Conducto aireacion Ø8xØ4x230		-	1	-	1	1		1					
10	Z200907	Junta cubeta		-	1	-	1	1		1					
11	Z200908	Abrazadera cubeta		-	1	-	1	1		1					
12	Q881305	Abrazadera 25 - 40		-	1	-	1	1		1					
13	Q012031	Tornillo exagonal M-5x10		-	4	-	4	4		4					
14	Q242030	Arandela abanico A-5		-	4	-	4	4		4					
15	Q232030	Arandela plana A-5		-	4	-	4	4		4					
16	Z220904	Soporte bomba desagüe		-	1	-	1	1		1					
17	Z220901	Bomba desagüe (50 Hz.)		-	1	-	1	-		-					
17	Z223501	Bomba desagüe (60 Hz.)		-	1	-	1	1		1					
18	Q881305	Abrazadera 25 - 40		-	1	-	1	1		1					
19	Z220902	Acumulador		-	1	-	1	1		1					
20	Q901308	Abrazadera elastica 56 - 58,8		-	1	-	1	1		1					
21	Z220903	Manguera de desagüe		-	1	-	1	1		1					

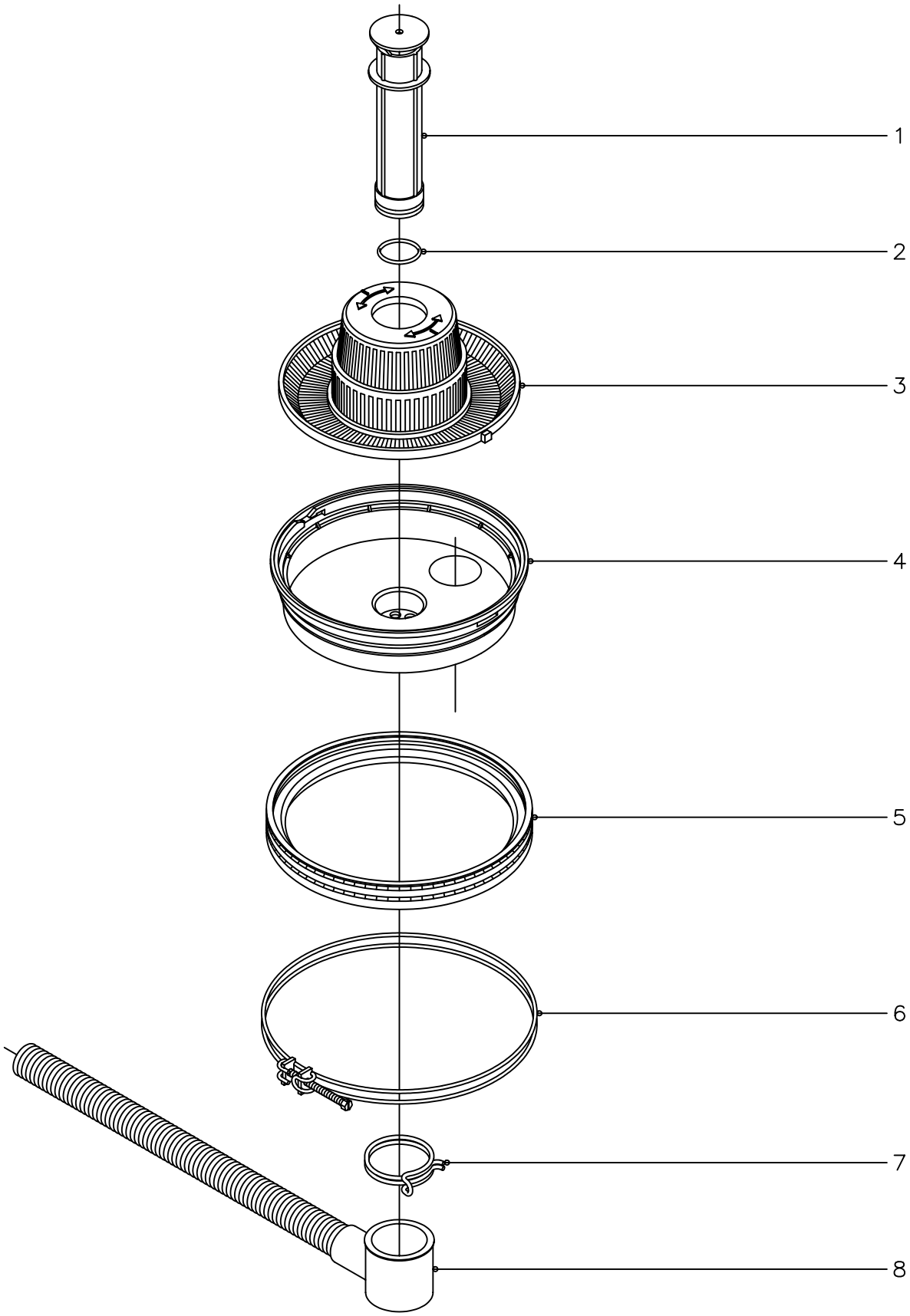

N plano	Firma	Fecha	Aparato PARTE FUNCIONAL DESAGUE (POR GRAVEDAD)	Lamina	
C−1377		6−2003	LAVAVAJILLAS FI−48;FI−64	5	Fagor Industrial S.Coop. FAGOR Oñate

MOD.	LAVAVAJILLAS FRONTAL	ZONA	PARTE FUNCIONAL DESAGÜE (POR GRAVEDAD)	PLANO	C-1377

ITEM	CODIGO	DENOMINACION	TEXTO	FI-48	FI-48B	FI-64	FI-64B						NOTAS
1	Z200909	Aliviadero		1	-	1	-						
2	Q307051	Junta torica Ø41,41xØ36,17xØ2,62		1	-	1	-						
3	Z200901	Filtro aspiracion		1	-	1	-						
4	Z200906	Cubeta		1	-	1	-						
5	Z200907	Junta cubeta		1	-	1	-						
6	Z200908	Abrazadera cubeta		1	-	1	-						
7	Q901308	Abrazadera elastica 56 - 58,8		1	-	1	-						
8	Z200910	Manguera de desagüe		1	-	1	-						

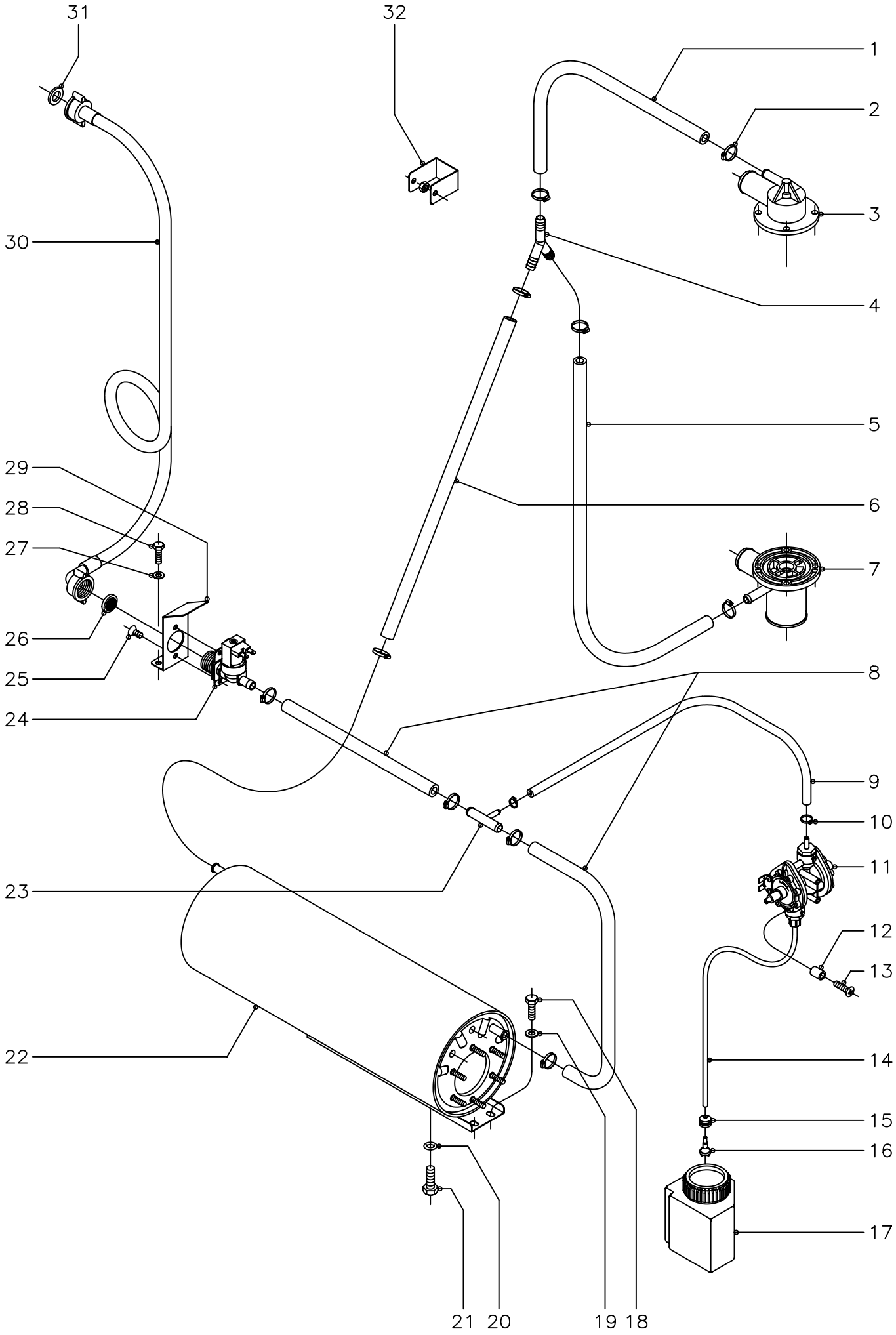

N plano	Firma	Fecha	Aparato	Lamina	
C−1378		6−2003	PARTE FUNCIONAL ACLARADO LAVAVAJILLAS 48;48B;64;64B	6	Fagor Industrial S.Coop. Oñate

MOD.	LAVAVAJILLAS FRONTAL	ZONA	PARTE FUNCIONAL ACLARADO	PLANO	C-1378

ITEM	CODIGO	DENOMINACION	TEXTO	FI-48	FI-48B	FI-64	FI-64B						NOTAS
1	3676900	Tubo goma negra Ø17xØ10x360		1	1	1	1						
2	Q881302	Abrazadera 12 - 20		10	10	10	10						
3	Z200707	Soporte distribuidor superior		1	1	1	1						
4	Z201106	Racord en "Y"		1	1	1	1						
5	3676900	Tubo goma negra Ø17xØ10x780		1	1	1	1						
6	3676900	Tubo goma negra Ø17xØ10x580		1	1	1	1						
7	Z200703	Pasamuros		1	1	1	1						
8	3676900	Tubo goma negra Ø17xØ10x330		2	2	2	2						
9	3704000	Tubo goma negra Ø10,5xØ5x620		1	1	1	1						
10	Q881308	Abrazadera 8 - 14		2	2	2	2						
11	Z651123	Dosificador tensoactivo		1	1	1	1						
12	Z203007	Casquillo		2	2	2	2						
13	Q041324	Tornillo avellanado M-4x25		2	2	2	2						
14	3699200	Conducto tensoactivo Ø6xØ4x650		1	1	1	1						
15	N023064	Pasamuros Ø6xØ13		1	1	1	1						
16	Z601153	Filtro aspiracion tensoactivo		1	1	1	1						
17	Z211101	Deposito abrillantador tensoactivo		1	1	1	1						
18	Q012031	Tornillo exagonal M-5x10		2	2	2	2						
19	Q232030	Arandela plana A-5		2	2	2	2						
20	Q307048	Junta torica Ø16,18xØ9,12xØ3,53		1	1	1	1						
21	Q012063	Tornillo exagonal M-10x20		1	1	1	1						
22	Z201710	Cuerpo calderin		1	1	1	1						
23	Z601157	Toma presion		1	1	1	1						
24	Z701135	Electrovalvula entrada de agua		1	1	1	1						
25	Q152024	Tornillo avellanado M-4x8		2	2	2	2						
26	Z701132	Filtro junta		1	1	1	1						
27	Q232030	Arandela plana A-5		2	2	2	2						
28	Q012031	Tornillo exagonal M-5x10		2	2	2	2						
29	Z201101	Escuadra amarre electrovalvula		1	1	1	1						

MOD.	LAVAVAJILLAS FRONTAL	ZONA	PARTE FUNCIONAL ACLARADO	PLANO	C-1378

ITEM	CODIGO	DENOMINACION	TEXTO	FI-48	FI-48B	FI-64	FI-64B						NOTAS
30	Z602121	Manguera entrada de agua		1	1	1	1						
31	Q307031	Arandela junta		1	1	1	1						
32	R722631	Fijacion conducciones		1	1	1	1						
	Q162040	Tuerca exagonal M-6		1	1	1	1						

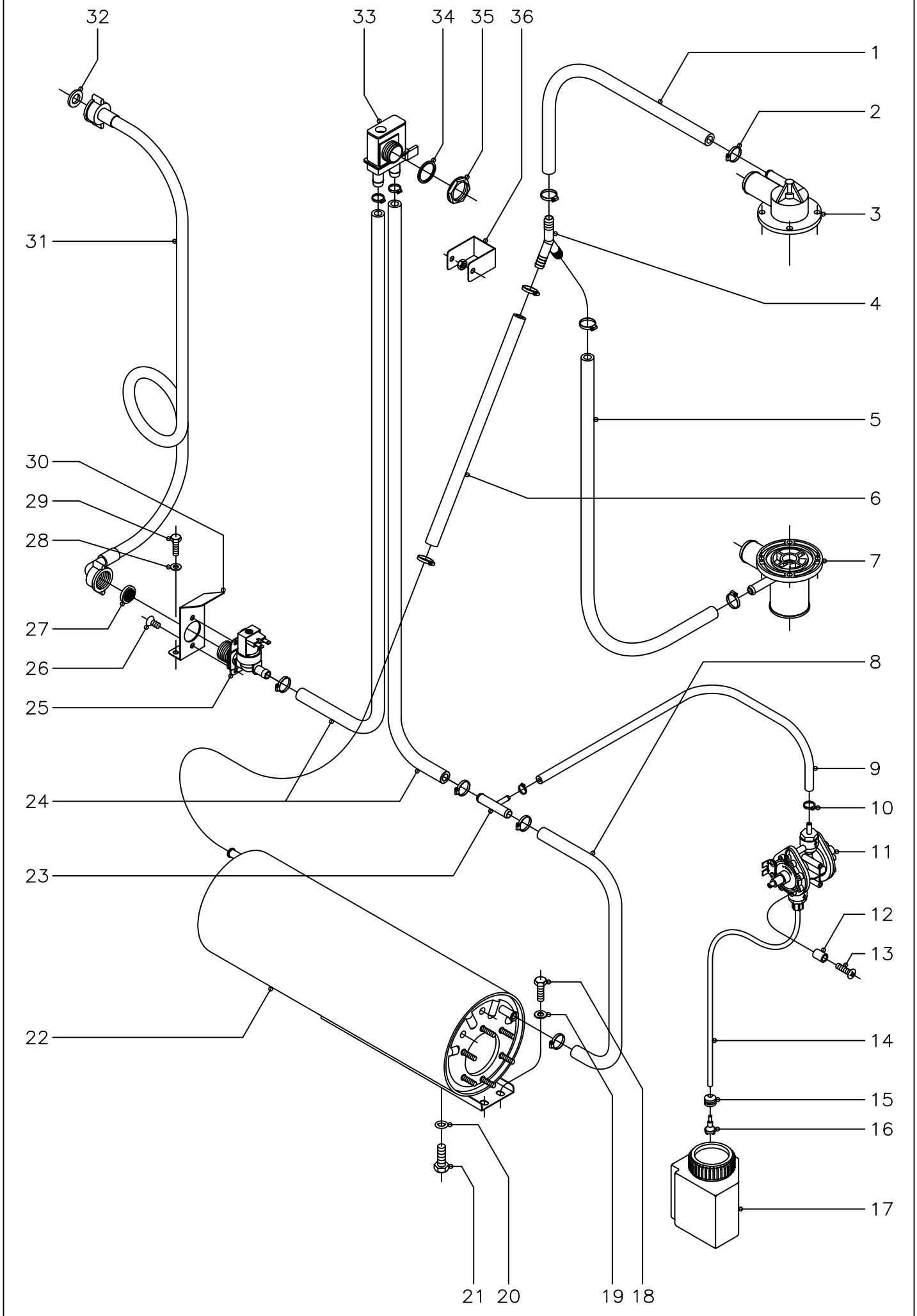

N plano	Firma	Fecha	Aparato	Lamina	
C−1379		6−2003	PARTE FUNCIONAL ACLARADO LAVAVAJILLAS 48;64;W;MF;A.R.	7	Fagor Industrial S.Coop. FAGOR Oñate

MOD.	LAVAVAJILLAS FRONTAL	ZONA	PARTE FUNCIONAL ACLARADO	PLANO	C-1379

ITEM	CODIGO	DENOMINACION	TEXTO	FI-48 W	MF-48	FI-64 W	MF-64								NOTAS
1	3676900	Tubo goma negra Ø17xØ10x360		1		1									
2	Q881302	Abrazadera 12 - 20		10		10									
3	Z200707	Soporte distribuidor superior		1		1									
4	Z201106	Racord en "Y"		1		1									
5	3676900	Tubo goma negra Ø17xØ10x780		1		1									
6	3676900	Tubo goma negra Ø17xØ10x580		1		1									
7	Z200703	Pasamuros		1		1									
8	3676900	Tubo goma negra Ø17xØ10x330		1		1									
9	3704000	Tubo goma negra Ø10,5xØ5x620		1		1									
10	Q881308	Abrazadera 8 - 14		2		2									
11	Z651123	Dosificador tensoactivo		1		1									
12	Z203007	Casquillo		2		2									
13	Q041324	Tornillo avellanado M-4x25		2		2									
14	3699200	Conducto tensoactivo Ø6xØ4x650		1		1									
15	N023064	Pasamuros Ø6xØ13		1		1									
16	Z601153	Filtro aspiracion tensoactivo		1		1									
17	Z211101	Deposito abrillantador tensoactivo		1		1									
18	Q012031	Tornillo exagonal M-5x10		2		2									
19	Q232030	Arandela plana A-5		2		2									
20	Q307048	Junta torica Ø16,18xØ9,12xØ3,53		1		1									
21	Q012063	Tornillo exagonal M-10x20		1		1									
22	Z201710	Cuerpo calderin		1		1									
23	Z601157	Toma presion		1		1									
24	3676900	Tubo goma negra Ø17xØ10x1000		2		2									
25	Z701135	Electrovalvula entrada de agua		1		1									
26	Q152024	Tornillo avellanado M-4x8		2		2									
27	Z701132	Filtro junta		1		1									
28	Q232030	Arandela plana A-5		2		2									
29	Q012031	Tornillo exagonal M-5x10		2		2									

MOD.	LAVAVAJILLAS FRONTAL	ZONA	PARTE FUNCIONAL ACLARADO	PLANO	C-1379

ITEM	CODIGO	DENOMINACION	TEXTO	FI-48 W	MF-48	FI-64 W	MF-64								NOTAS
30	Z201101	Escuadra amarre electrovalvula		1		1									
31	Z602121	Manguera entrada de agua		1		1									
32	Q307031	Arandela junta		1		1									
33	Z231105	Valvula antirretorno		1		1									
34	Q307029	Arandela junta Ø31xØ26,5x2		1		1									
35	Q223016	Tuerca roscada PG-21		1		1									
36	R722631	Fijacion conducciones		1		1									
	Q162040	Tuerca exagonal M-6		1		1									

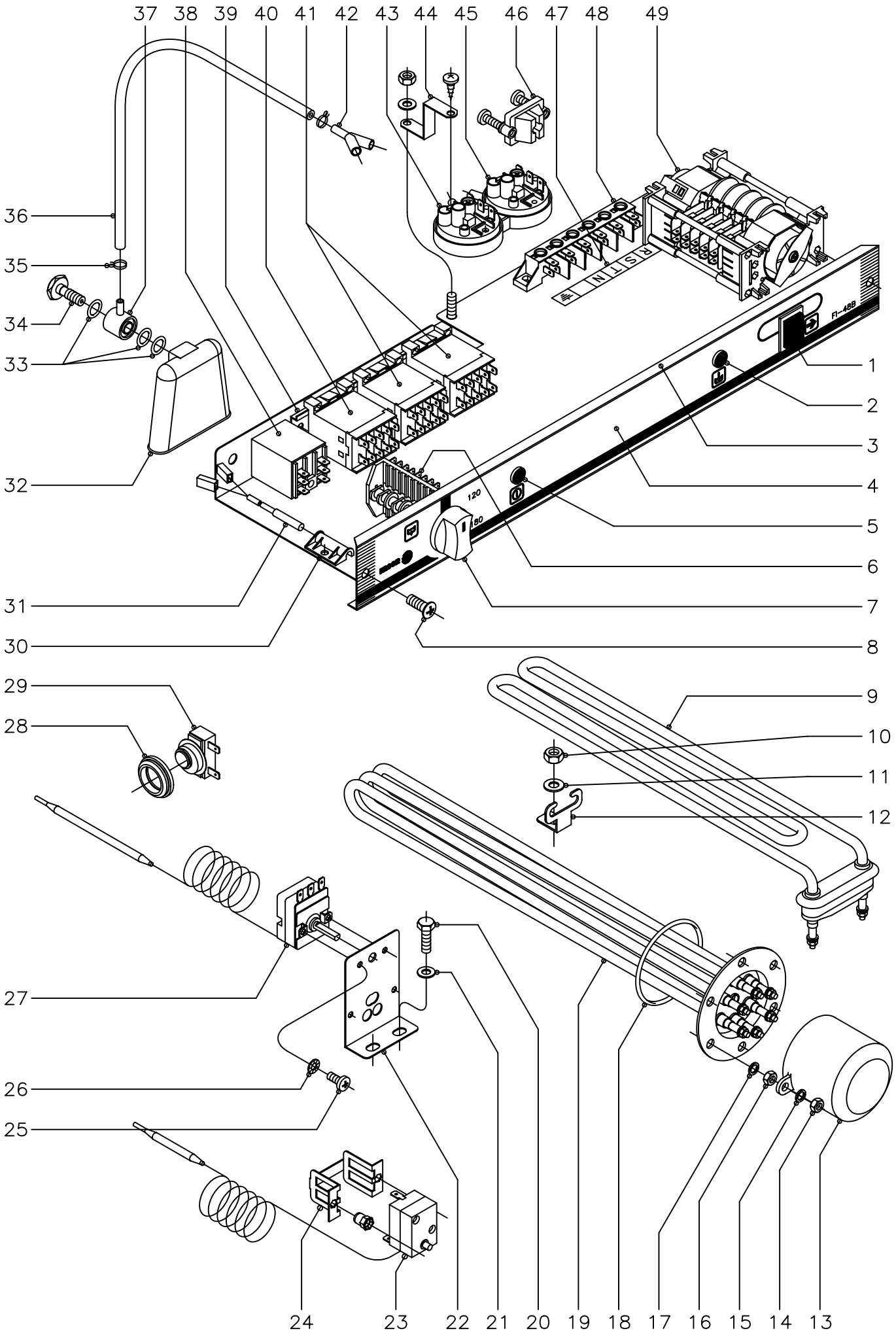

N plano	Firma	Fecha	Aparato	Lamina	
C−1380		6−2003	PARTE FUNCIONAL ELECTRICA LAVAVAJILLAS 48;48B;64;64B	8	Fagor Industrial S.Coop. FAGOR Oñate

MOD.	LAVAVAJILLAS FRONTAL	ZONA	PARTE FUNCIONAL ELECTRICA	PLANO	C-1380

ITEM	CODIGO	DENOMINACION	TEXTO	FI-48	FI-48B	FI-64	FI-64B						NOTAS
1	Z213033	Pulsador de marcha		1	1	1	1						
2	R693055	Piloto verde		1	1	1	1						
3	Z212909	Frente extraible		1	1	1	1						
4	Z212910	Embellecedor adhesivo		1	-	-	-						
4	Z222902	Embellecedor adhesivo		-	1	-	-						
4	Z242901	Embellecedor adhesivo		-	-	1	-						
4	Z252901	Embellecedor adhesivo		-	-	-	1						
5	R693056	Piloto ambar		1	1	1	1						
6	Z213003	Conmutador de funciones		1	-	1	-						
6	Z223001	Conmutador de funciones		-	1	-	1						
7	R663062	Boton de mando completo		1	1	1	1						
8	Q152004	Tornillo aplastado M-5x13		2	2	2	2						
9	Z203601	Resistencia tanque 2800 W.230V.		1	1	1	1						
10	Q162040	Tuerca exagonal M-6		1	1	1	1						
11	Q232040	Arandela plana A-6		1	1	1	1						
12	Z603602	Soporte resistencia tanque		1	1	1	1						
13	Z651731	Caperuza resistencia calderin		1	1	1	1						
14	Q163140	Tuerca exagonal M-6		2	2	2	2						
15	Q262040	Arandela muelle A-6		2	2	2	2						
16	Q163140	Tuerca exagonal M-6		6	6	6	6						
17	Q262040	Arandela muelle A-6		6	6	6	6						
18	Q307035	Junta torica AN-36		1	1	1	1						
19	Z201706	Resistencia calderin 2800 W.230V.		1	1	-	-						
19	Z241701	Resistencia calderin 6000 W.230V.		-	-	1	1						
20	Q012031	Tornillo exagonal M-5x10		2	2	2	2						
21	Q232030	Arandela plana A-5		2	2	2	2						
22	Z203047	Soporte termostatos		1	1	1	1						
23	Z213014	Termostato limitador Tecasa		1	1	1	1						
24	Z203060	Amarre limitador Tecasa		1	1	1	1						

MOD.	LAVAVAJILLAS FRONTAL	ZONA	PARTE FUNCIONAL ELECTRICA	PLANO	C-1380

ITEM	CODIGO	DENOMINACION	TEXTO	FI-48	FI-48B	FI-64	FI-64B						NOTAS
	Q221341	Remache exagonal M-4		2	2	2	2						
25	Q153111	Tornillo alomado M-4x8		4	4	4	4						
26	Q242020	Arandela abanico A-4		4	4	4	4						
27	Z203014	Termostato calderin		1	1	1	1						
28	N503017	Soporte termostato		1	1	1	1						
29	Z718405	Termostato doble (tanque)		1	1	1	1						
30	Z203010	Amarre interruptor magnetico		1	1	1	1						
31	Z203009	Interruptor magnetico		1	1	1	1						
32	Z203011	Camara presostato		1	1	1	1						
33	Q307003	Junta torica Ø16,01xØ10,77xØ2,62		3	3	3	3						
34	Z203013	Tornillo presostato		1	1	1	1						
35	P102154	Brida elastica para tubo		2	2	2	2						
36	3702400	Tubo goma negra Ø8xØ4x1300		1	1	1	1						
37	Z203012	Empalme presostato		1	1	1	1						
38	Z203062	Rele puerta 230 V., 50/60 Hz.		1	1	1	1						
39	Z123018	Guia contactor L=55		2	2	-	-						
39	Z103084	Guia contactor L=138		-	-	1	1						
40	Z213007	Contactor 230 V. 50/60 Hz.(tanque)		1	1	1	1						
41	Z213007	Contactor 230V.50/60 Hz.(calderin)		-	-	2	2						
41	Z203050	Contactor 230V.50/60 Hz.(calderin)		1	1	-	-						
42	Z103077	Racord en "Y"		-	1	-	1						
43	Z203023	Presostato de nivel		1	1	1	1						
	Q082032	Tornillo alomado BZ-3,5x9,5		1	1	1	1						
44	Z602923	Soporte presostato		1	1	1	1						
	Q152004	Tornillo aplastado M-5x13		1	1	1	1						
	Q232030	Arandela plana A-5		1	1	1	1						
	Q162030	Tuerca exagonal M-5		1	1	1	1						
45	Z223005	Presostato de seguridad		-	1	-	1						
46	Z203020	Retenedor de cable		1	1	1	1						

MOD.	LAVAVAJILLAS FRONTAL	ZONA	PARTE FUNCIONAL ELECTRICA	PLANO	C-1380

ITEM	CODIGO	DENOMINACION	TEXTO	FI-48	FI-48B	FI-64	FI-64B						NOTAS
47	Z213005	Rotulo adhesivo RSTN		1	1	1	1						
48	R253044	Regleta de conexiones		1	1	1	1						
49	Z213008	Programador ciclo		1	1	-	-						
49	Z243004	Programador ciclo		-	-	1	1						

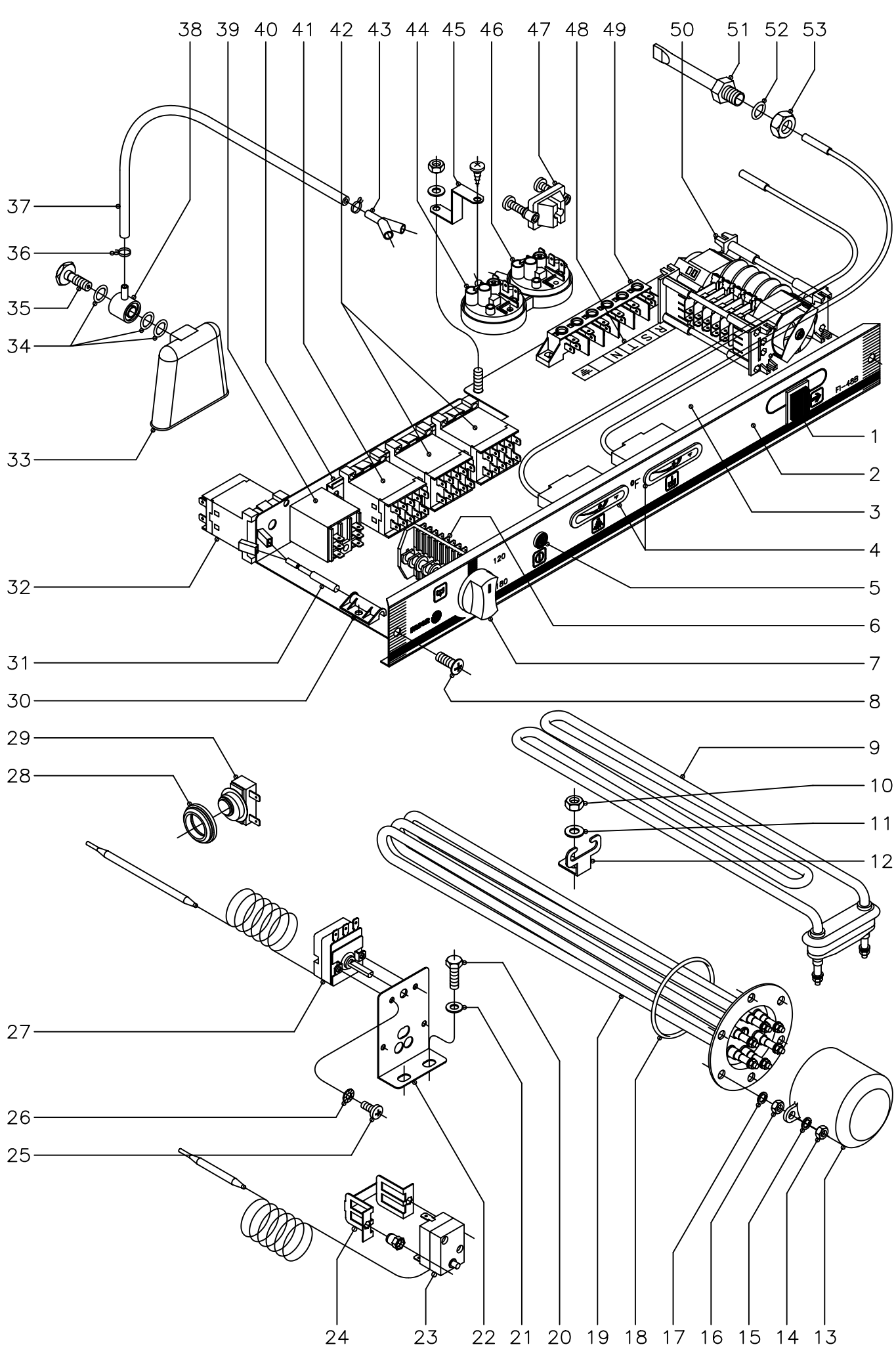

N plano	Firma	Fecha	Aparato	Lamina	
C–1381		6–2003	PARTE FUNCIONAL ELECTRICA LAVAVAJILLAS 48;64; W;MF	9	Fagor Industrial S.Coop. FAGOR Oñate

MOD.	LAVAVAJILLAS FRONTAL	ZONA	PARTE FUNCIONAL ELECTRICA	PLANO	C-1381

ITEM	CODIGO	DENOMINACION	TEXTO	FI-48 W	MF-48	FI-64 W	MF-64						NOTAS
1	Z213033	Pulsador de marcha		1	1	1	1						
2	Z228401	Embellecedor adhesivo		1	-	-	-						
2	Z228501	Embellecedor adhesivo		-	1	-	-						
2	Z258401	Embellecedor adhesivo		-	-	1	-						
2	Z258501	Embellecedor adhesivo		-	-	-	1						
3	Z212909	Frente extraible		1	1	1	1						
4	Z228405	Indicador analogico Fahrenheit		2	2	2	2						
5	R693056	Piloto ambar		1	1	1	1						
6	Z223001	Conmutador de funciones		1	1	1	1						
7	R663062	Boton de mando completo		1	-	1	-						
7	R663070	Boton de mando completo		-	1	-	1						
8	Q152004	Tornillo aplastado M-5x13		2	2	2	2						
9	Z203601	Resistencia tanque 2800 W.230V.		1	1	1	1						
10	Q162040	Tuerca exagonal M-6		1	1	1	1						
11	Q232040	Arandela plana A-6		1	1	1	1						
12	Z603602	Soporte resistencia tanque		1	1	1	1						
13	Z651731	Caperuza resistencia calderin		1	1	1	1						
14	Q163140	Tuerca exagonal M-6		2	2	2	2						
15	Q262040	Arandela muelle A-6		2	2	2	2						
16	Q163140	Tuerca exagonal M-6		6	6	6	6						
17	Q262040	Arandela muelle A-6		6	6	6	6						
18	Q307035	Junta torica AN-36		1	1	1	1						
19	Z201706	Resistencia calderin 2800 W.230V.		1	1	-	-						
19	Z241701	Resistencia calderin 6000 W.230V.		-	-	1	1						
20	Q012031	Tornillo exagonal M-5x10		2	2	2	2						
21	Q232030	Arandela plana A-5		2	2	2	2						
22	Z203047	Soporte termostatos		1	1	1	1						
23	Z213014	Termostato limitador Tecasa		1	1	1	1						
24	Z203060	Amarre limitador Tecasa		1	1	1	1						

MOD.	LAVAVAJILLAS FRONTAL	ZONA	PARTE FUNCIONAL ELECTRICA	PLANO	C-1381

ITEM	CODIGO	DENOMINACION	TEXTO	FI-48 W	MF-48	FI-64 W	MF-64						NOTAS
	Q221341	Remache exagonal M-4		2	2	2	2						
25	Q153111	Tornillo alomado M-4x8		4	4	4	4						
26	Q242020	Arandela abanico A-4		4	4	4	4						
27	Z203014	Termostato calderin		1	1	1	1						
28	N503017	Soporte termostato		1	1	1	1						
29	Z718405	Termostato doble (tanque)		1	1	1	1						
30	Z203010	Amarre interruptor magnetico		1	1	1	1						
31	Z203009	Interruptor magnetico		1	1	1	1						
32	Z683087	Contactor 3TF20 01-3AL2, 230V.		1	1	1	1						
33	Z203011	Camara presostato		1	1	1	1						
34	Q307003	Junta torica Ø16,01xØ10,77xØ2,62		3	3	3	3						
35	Z203013	Tornillo presostato		1	1	1	1						
36	P102154	Brida elastica para tubo		2	2	2	2						
37	3702400	Tubo goma negra Ø8xØ4x1300		1	1	1	1						
38	Z203012	Empalme presostato		1	1	1	1						
39	Z203062	Rele puerta 230 V., 50/60 Hz.		1	1	1	1						
40	Z123018	Guia contactor L=55		2	2	-	-						
40	Z103084	Guia contactor L=138		-	-	1	1						
41	Z213007	Contactor 230 V. 50/60 Hz.(tanque)		1	1	1	1						
42	Z213007	Contactor 230V.50/60 Hz.(calderin)		-	-	2	2						
42	Z203050	Contactor 230V.50/60 Hz.(calderin)		1	1	-	-						
43	Z103077	Racord en "Y"		1	1	1	1						
44	Z203023	Presostato de nivel		1	1	1	1						
	Q082032	Tornillo alomado BZ-3,5x9,5		1	1	1	1						
45	Z602923	Soporte presostato		1	1	1	1						
	Q152004	Tornillo aplastado M-5x13		1	1	1	1						
	Q232030	Arandela plana A-5		1	1	1	1						
	Q162030	Tuerca exagonal M-5		1	1	1	1						
46	Z223005	Presostato de seguridad		1	1	1	1						

MOD.	LAVAVAJILLAS FRONTAL	ZONA	PARTE FUNCIONAL ELECTRICA	PLANO	C-1381

ITEM	CODIGO	DENOMINACION	TEXTO	FI-48 W	MF-48	FI-64 W	MF-64						NOTAS
47	Z203020	Retenedor de cable		1	1	1	1						
48	Z213005	Rotulo adhesivo RSTN		1	1	1	1						
49	R253044	Regleta de conexiones		1	1	1	1						
50	Z228412	Programador ciclo con termostop		1	1	-	-						
50	Z258412	Programador ciclo con termostop		-	-	1	1						
51	Z263002	Vaina para sonda (Tanque)		1	1	1	1						
52	Q306024	Arandela junta Ø18xØ12,5x1,5		1	1	1	1						
53	Q162070	Tuerca exagonal M-12		1	1	1	1						

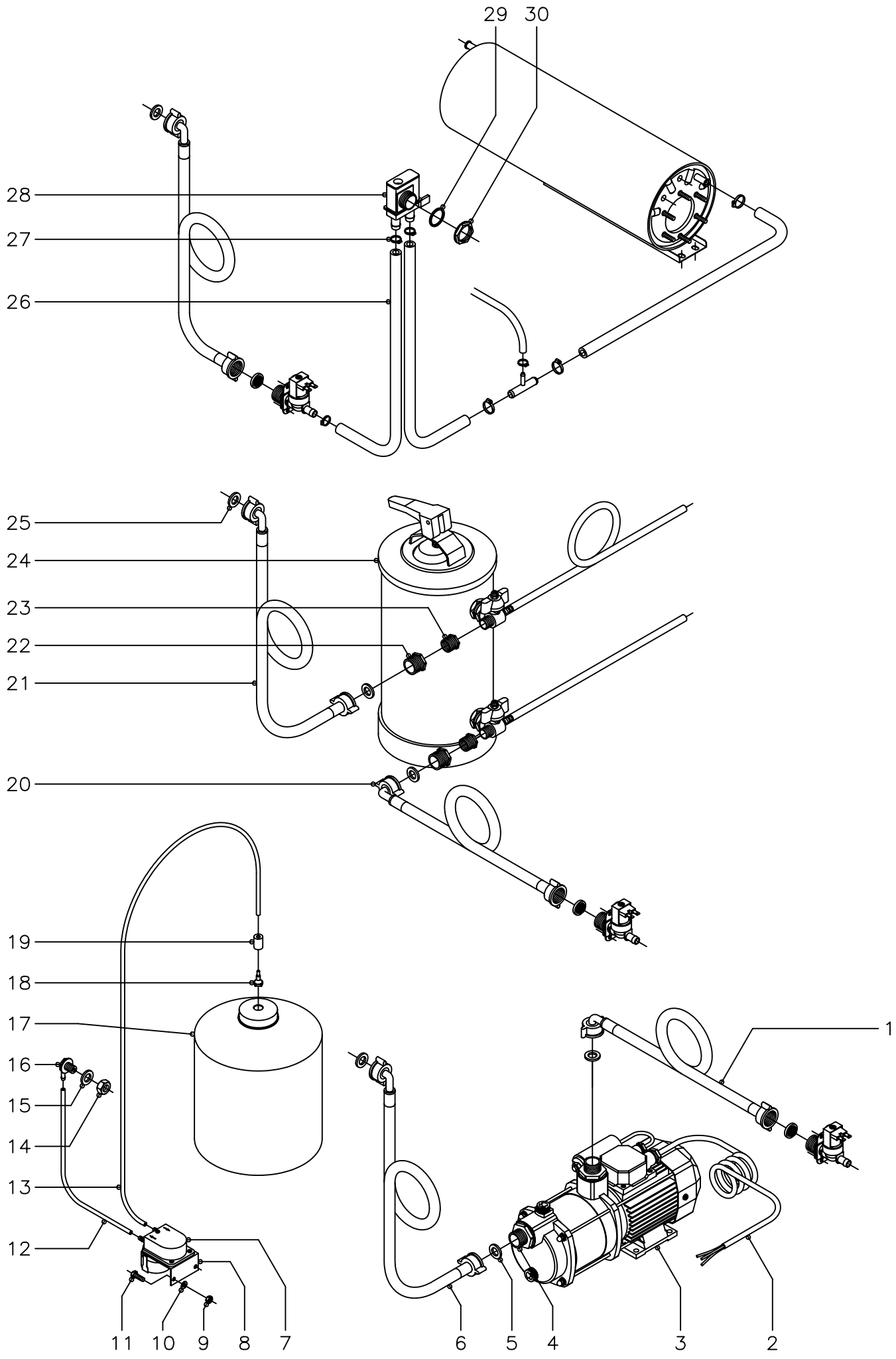

N plano	Firma	Fecha	Aparato	Lamina	
C–1382		6–2003	ACCESORIOS LAVAVAJILLAS	10	Fagor Industrial S.Coop. FAGOR Oñate

MOD.	LAVAVAJILLAS FRONTAL	ZONA	ACCESORIOS PARA LAVAVAJILLAS	PLANO	C-1382

ITEM	CODIGO	DENOMINACION	TEXTO	FI-48	FI-48B	FI-64	FI-64B						NOTAS
	1210305187 KIT BOMBA PRESION												
1	-	Manguera de maquina		-	-	-	-						
2	Z209510	Cableado bomba de presion		1	1	1	1						
3	Z209508	Bomba de presion (230 V., 50 Hz.)		1	1	1	1						
3	Z209508	Bomba de presion (230 V., 60 Hz.)		1	1	1	1						
4	Z209509	Manguito		2	2	2	2						
5	Q307031	Junta manguera entrada agua		2	2	2	2						
6	Z602121	Manguera entrada de agua		1	1	1	1						
	1210305188 KIT DOSIFICADOR DETERGENTE												
7	Z209521	Dosificador de detergente		1	1	1	1						
	Q082005	Tornillo chapa 4,2x13		2	2	2	2						
8	Z209518	Soporte dosificador de detergente		1	1	1	1						
9	Q162030	Tuerca exagonal M-5		2	2	2	2						
10	Q232030	Arandela plana A-5		2	2	2	2						
11	Q012031	Tornillo exagonal M-5x10		2	2	2	2						
12	3699200	Conducto detergente Ø6xØ4x500		1	1	1	1						
13	3699200	Conducto detergente Ø6xØ4x2000		1	1	1	1						
14	Q162070	Tuerca exagonal M-12		1	1	1	1						
15	Q307031	Arandela junta Ø24xØ14x3		1	1	1	1						
16	Z230902	Pasamuros detergente		1	1	1	1						
17	-	Garrafa detergente		-	-	-	-						
18	Z601153	Filtro aspiracion		1	1	1	1						
19	Z701152	Peso filtro		1	1	1	1						

MOD.	LAVAVAJILLAS FRONTAL	ZONA	ACCESORIOS PARA LAVAVAJILLAS	PLANO	C-1382

ITEM	CODIGO	DENOMINACION	TEXTO	FI-48	FI-48B	FI-64	FI-64B						NOTAS
	1210305191 KIT DESCALCIFICADOR 8l.												
20	-	Manguera de maquina		-	-	-	-						
21	Z602121	Manguera entrada de agua		1	1	1	1						
22	Z209515	Tuerca reduccion 3/4" - 1/2"		2	2	2	2						
23	Z209516	Tuerca reduccion 1/2" - 3/8"		2	2	2	2						
24	Z209511	Descalcificador 8 l.		1	1	1	1						
25	Q307031	Junta manguera entrada agua		2	2	2	2						
	1210305186 KIT DESCALCIFICADOR 12l.												
20	-	Manguera de maquina		-	-	-	-						
21	Z602121	Manguera entrada de agua		1	1	1	1						
22	Z209515	Tuerca reduccion 3/4" - 1/2"		2	2	2	2						
23	Z209516	Tuerca reduccion 1/2" - 3/8"		2	2	2	2						
24	Z209507	Descalcificador 12 l.		1	1	1	1						
25	Q307031	Junta manguera entrada agua		2	2	2	2						
	1210305192 KIT DESCALCIFICADOR 16l.												
20	-	Manguera de maquina		-	-	-	-						
21	Z602121	Manguera entrada de agua		1	1	1	1						
22	Z209515	Tuerca reduccion 3/4" - 1/2"		2	2	2	2						
23	Z209516	Tuerca reduccion 1/2" - 3/8"		2	2	2	2						
24	Z209512	Descalcificador 16 l.		1	1	1	1						
25	Q307031	Junta manguera entrada agua		2	2	2	2						

MOD.	LAVAVAJILLAS FRONTAL	ZONA	ACCESORIOS PARA LAVAVAJILLAS	PLANO	C-1382

ITEM	CODIGO	DENOMINACION	TEXTO	FI-48	FI-48B	FI-64	FI-64B						NOTAS
	1210305189	**KIT VALVULA ANTIRRETORNO**											
26	3676900	Tubo goma negra Ø17xØ10x950		2	2	2	2						
27	Q881302	Abrazadera 12 - 20		2	2	2	2						
28	Z231105	Valvula antirretorno		1	1	1	1						
29	Q307029	Arandela junta Ø31xØ26,5x2		1	1	1	1						
30	Q223016	Tuerca roscada PG-21		1	1	1	1						

MOD.	LAVAVAJILLAS FRONTAL	ZONA	VARIOS	PLANO	

ITEM	CODIGO	DENOMINACION	TEXTO	FI-48	FI-48B	FI-64	FI-64B						NOTAS
	Z206131	Folleto de instrucciones		1	1	-	-						
	Z246131	Folleto de instrucciones		-	-	1	1						
	Z213012	Esquema electrico adhesivo		1	-	-	-						Plano HC-16499-2
	Z213050	Esquema electrico de montaje		1	-	-	-						Plano HC-17265
	Z223012	Esquema electrico adhesivo		-	1	-	-						Plano HC-16500-1
	Z223050	Esquema electrico de montaje		-	1	-	-						Plano HC-17266
	Z243009	Esquema electrico adhesivo		-	-	1	-						Plano HC-16501-1
	Z243045	Esquema electrico de montaje		-	-	1	-						Plano HC-16217-9
	Z253009	Esquema electrico adhesivo		-	-	-	1						Plano HC-16502
	Z253045	Esquema electrico de montaje		-	-	-	1						Plano HC-16218-9
	Z603041	Cable alimentacion		1	1	-	-						
	Z203025	Instalacion electrica		1	1	-	-						
	Z203019	Instalacion electrica		-	-	1	1						
	Z213004	Cableado auxiliar (portamandos)		1	-	1	-						
	Z223002	Cableado bomba desagüe		-	1	-	1						
	Z243002	Cableado trifasico (calderin)		-	-	1	1						

MOD.	LAVAVAJILLAS FRONTAL	ZONA	VARIOS	PLANO	

ITEM	CODIGO	DENOMINACION	TEXTO	FI-48 W	MF-48	FI-64 W	MF-64						NOTAS
	Z208432	Folleto de instrucciones		1	1	1	1						
	Z228402	Esquema electrico adhesivo		1	1	-	-						Plano HC-17118-2
	Z228407	Esquema electrico de montaje		1	1	-	-						Plano HC-17268-3
	Z258402	Esquema electrico adhesivo		-	-	1	1						Plano HC-17119-3
	Z258406	Esquema electrico de montaje		-	-	1	1						Plano HC-17220-3
	Z408408	Cable alimentacion		1	1	-	-						
	Z203025	Instalacion electrica		1	1	-	-						
	Z203019	Instalacion electrica		-	-	1	1						
	Z223002	Cableado bomba desagüe		1	1	1	1						
	Z243002	Cableado trifasico (calderin)		-	-	1	1						
	Z229011	Cableado termo-stop		1	1	-	-						
	Z229009	Cableado termo-stop		-	-	1	1						
	Z603021	Chapita de tierra		2	2	2	2						
	Z228432	Indicador caracteristicas		1	1	-	-						
	Z258432	Indicador caracteristicas		-	-	1	1						
	R696507	Etiqueta de precaucion		1	1	1	1						
	R726512	Etiqueta advertencia legal		1	1	1	1						
	Z228435	Etiqueta conexiones		1	1	-	-						
	Z258435	Etiqueta conexiones		-	-	1	1						
	Z718434	Etiqueta seguridad electrica		1	1	1	1						
	R696511	Etiqueta embalage M.F.		-	1	-	1						

MOD.	LAVAVAJILLAS FRONTAL	ZONA	PIEZAS ESPECIFICAS PARA LA VERSION (220/240 V. - 60 Hz., II)	PLANO	C-1375 C-1376

ITEM	CODIGO	DENOMINACION	TEXTO	FI-48	FI-48B	FI-64	FI-64B						NOTAS
5	Z203511	Bomba de lavado 230 V. - 60 Hz.		1	1	1	1						C-1375
17	Z223501	Bomba de desagüe 230 V. - 60 Hz.		-	1	-	1						C-1376

MOD.	LAVAVAJILLAS FRONTAL AZKOYEN	ZONA	PIEZAS ESPECIFICAS (AZKOYEN)	PLANO	

ITEM	CODIGO	DENOMINACION	TEXTO	A-480 FI-48	A-480-B FI-48B								NOTAS
	Z218601	Embellecedor adhesivo		1	-								
	Z228803	Embellecedor adhesivo		-	1								
	Z658813	Boton de mando con anillo comp.		1	1								
	Z658607	Indicador de mando		1	1								
	Z658602	Asa puerta		1	1								
	Z208603	Adhesivo puerta		1	1								
	Z218612	Adhesivo panel		1	-								
	Z228813	Adhesivo panel		-	1								
	Z208608	Libro de instrucciones		1	1								
	Z208610	Hoja garantia AZKOYEN		1	1								
	Z658609	Palet AZKOYEN		1	1								
	Z202913	Panel frontal		1	-								
	Z228812	Panel frontal		-	1								
	Z230902	Pasamuros detergente		1	1								
	Q306024	Arandela junta Ø18xØ12,5x1,5		1	1								
	Q162070	Tuerca exagonal M-12		1	1								
	Z448614	Conducto aspiracion con filtro		1	1								
	Z701152	Peso filtro		1	1								
	Z448613	Cable dosificador		1	1								
	Z448616	Pegatina toma detergente		1	1								

MOD.	LAVAVAJILLAS FRONTAL RESTOMAT	ZONA	PIEZAS ESPECIFICAS (RESTOMAT)	PLANO	

ITEM	CODIGO	DENOMINACION	TEXTO	KM-48 FI-48	KM-64 FI-64								NOTAS
	Z214911	Embellecedor adhesivo		1	-								
	Z244911	Embellecedor adhesivo		-	1								
	Z214902	Boton de mando completo		1	1								
	Z650531	Asa puerta		1	1								

MOD.	LAVAVAJILLAS FRONTAL CORECO	ZONA	PIEZAS ESPECIFICAS (CORECO)	PLANO	

ITEM	CODIGO	DENOMINACION	TEXTO	CLV-48 FI-48	CLV-48-B FI-48B								NOTAS
	Z218101	Embellecedor adhesivo		1	-								
	Z228101	Embellecedor adhesivo		-	1								

MOD.	LAVAVAJILLAS FRONTAL	ZONA	PIEZAS ESPECIFICAS FI-48T (220 V., II, 60 Hz.)	PLANO	

ITEM	CODIGO	DENOMINACION	TEXTO	FI-48T FI-48									NOTAS
	Z218301	Embellecedor adhesivo		1									
	Z218302	Programador ciclo 60 Hz.		1									
	Z218306	Resistencia calderin 4000 W.230V.		1									
	Z203511	Bomba de lavado 230 V. 60 Hz.		1									
	Z202913	Panel frontal		1									
	Z208311	Folleto de instrucciones		1									

MOD.	LAVAVAJILLAS FRONTAL WAVECLEAN	ZONA	PIEZAS ESPECIFICAS (WAVECLEAN) (220/240 V., II , 60 Hz.)	PLANO	

ITEM	CODIGO	DENOMINACION	TEXTO	W4-A FI-48									NOTAS
	Z219301	Embellecedor adhesivo		1									
	Z218302	Programador ciclo 120-180, 60 Hz.		1									
	Z203511	Bomba de lavado (230 V., 60Hz.)		1									

MOD.	LAVAVAJILLAS FRONTAL SHARPLINE	ZONA	PIEZAS ESPECIFICAS (SHARPLINE) (220 V. , 50 Hz.)	PLANO	

ITEM	CODIGO	DENOMINACION	TEXTO	FI-48-B FI-48B									NOTAS
	Z229201	Embellecedor adhesivo		1									
	Z213002	Programador ciclo		1									
	Z683087	Contactor 3TF20 01-3AL2, 230 V.		1									
	Z229205	Cableado Sharpline		1									
	Z229011	Cableado termo-stop		1									
	X083011	Regleta faston macho doble		2									
	Z229210	Esquema elect. Montaje Sharpline		1									Plano HC-17268-3
	Z229204	Esquema electrico adhesivo		1									Plano HC-16793
	Z231105	Valvula antirretorno		1									
	Q307029	Arandela junta Ø31xØ26,5x2		1									
	Q223016	Tuerca roscada PG-21		1									
	Z263001	Indicador analogico		2									
	Z263002	Vaina para sonda (tanque)		1									
	Q306024	Arandela junta Ø18xØ12,5x1,5		1									
	Q162070	Tuerca exagonal M-12		1									
	Q013023	Tornillo exagonal M-4x20		4									
	3676900	Tubo goma negra Ø17xØ10x1830		1									
	Z658609	Palet		1									

LAVAVAJILLAS FRONTAL	ZONA	PIEZAS ESPECIFICAS (AUSTRALIA) (220/240 V. , 50 Hz.)	PLANO	

ITEM	CODIGO	DENOMINACION	TEXTO	FI-48B-A FI-48B	FI-64B-A FI-64B								NOTAS
	Z229001	Embellecedor adhesivo		1	-								
	Z259001	Embellecedor adhesivo		-	1								
	Z213002	Programador ciclo		1	-								
	Z243001	Programador ciclo		-	1								
	Z229011	Cableado termo-stop		1	1								
	Z229016	Esquema electrico de montaje		1	-								Plano HC-17268-3
	Z258406	Esquema electrico de montaje		-	1								Plano HC-17220-3
	Z229010	Esquema electrico adhesivo		1	-								Plano HC-16505-1
	Z258402	Esquema electrico adhesivo		-	1								Plano HC-17119-3
	Z231105	Valvula antirretorno		1	1								
	Q307029	Arandela junta Ø31xØ26,5x2		1	1								
	Q223016	Tuerca roscada PG-21		1	1								
	Z263001	Indicador analogico		2	2								
	Z263002	Vaina para sonda (tanque)		1	1								
	Q306024	Arandela junta Ø18xØ12,5x1,5		1	1								
	Q162070	Tuerca exagonal M-12		1	1								
	Z683087	Contactor 3TF20 01-3AL2, 230 V.		1	1								
	Q013023	Tornillo exagonal M-4x20		4	4								
	3676900	Tubo goma negra Ø17xØ10x1830		1	-								
	3676900	Tubo goma negra Ø17xØ10x2160		-	1								
	Z658609	Palet		1	1								

MOD.	LAVAVAJILLAS FRONTAL ASPES	ZONA	PIEZAS ESPECIFICAS (ASPES)	PLANO	

ITEM	CODIGO	DENOMINACION	TEXTO	LABP-480 FI-48	LABP-480 B FI-48 B	LABP-640 FI-64	LABP-640 B FI-64 B						NOTAS
	Z218701	Embellecedor adhesivo		1	-	-	-						
	Z228701	Embellecedor adhesivo		-	1	-	-						
	Z248701	Embellecedor adhesivo		-	-	1	-						
	Z258701	Embellecedor adhesivo		-	-	-	1						
	Z208702	Asa puerta		1	1	1	1						
	Z448702	Boton de mando completo		1	1	1	1						

Mod.: FI-48; A480; KM-48; FI-48 T
CLV-48; W4-A (2)

1N ~ 240V.

3N ~ 380 - 415 V.

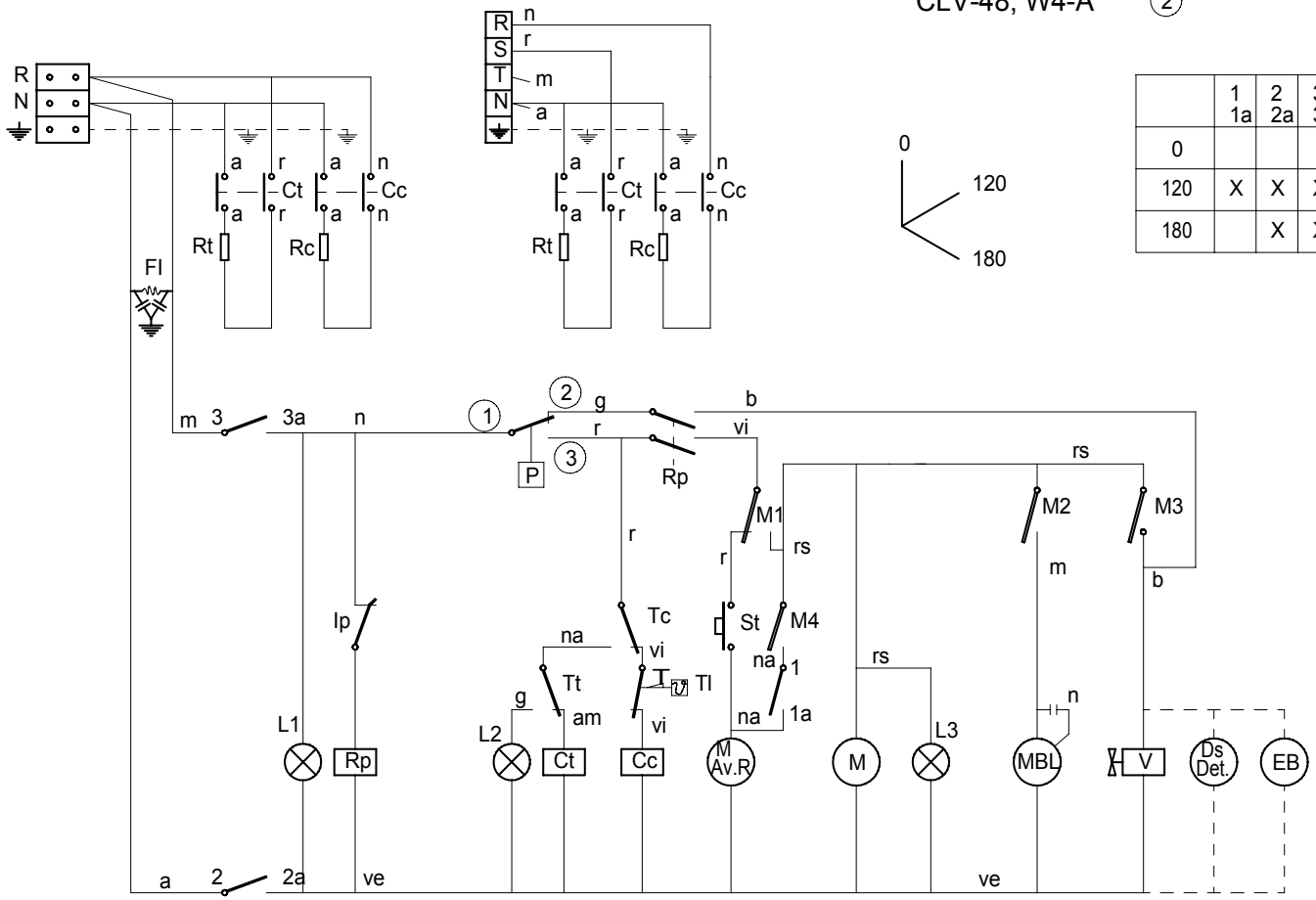

	1 1a	2 2a	3 3a
0			
120	X	X	X
180		X	X

IG

(1)

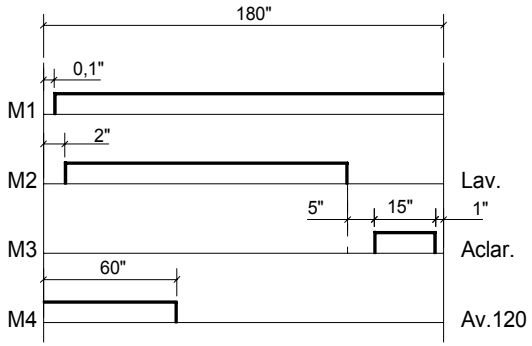

CODIGO DE COLORES:

r = rojo-red-rouge
m = marron-brown-marron
g = gris-grey-gris
n = negro-black-noir
a = azul-blue-bleu
b = blanco-white-blanc
vi = violeta-violette-violet
am = amarillo-yellow-jaune
na = naranja-orange-orange
rs = rosa-rose-pink
ve = verde-green-vert
am/ve = amarillo verde-yellow green-jaune vert

I_G= Interruptor General
L1 = Lampara de marcha
Ip = Micro de puerta
Rp = Relé puerta
P = Presostato
Tc = Termostato calderin
Tt = Termostato tanque
Tl = Termostato limitador de calderin
Cc = Contactor calderin
Ct = Contactor tanque
L2 = Lampara máquina preparada
Rc = Resistencia calderin
St = Pulsador de marcha
FI = Filtro de interferencias

Rt = Resistencia tanque
M.Av.R = Motor programador Avance Rápido
M = Motor programador
M1 = Micro programador marcha
M2 = Micro programador lavado
M3 = Micro programador aclarado
M4 = Micro programador Avance 120"
L3 = Lámpara de ciclo
MBL= Motobomba lavado
C = Condensador de motobomba
V = Válvula de llenado y aclarado
Ds Det = Dosificador de detergente (opcional)
EB = Electrobomba de presión (Opcional)

	Esquema teorico adhesivo		Papel adhesivo	Z-213012	
Nº	Pieza	Cant.	Material	Nº Clasificacion	Acabado
Nº	Modificacion		Propuesta de	Fecha	Tolerancias generales
(1)	Introducir denominación FI-48 T		Palacio	21-4-98	
(2)	Introducir modelos CORECO Y W4-A		Palacio	28-1-00	

	Firma	Fecha
Dibujado	S. N.	27-9-95
Proyectado		
Comprobado		
Escala		

FAGOR

Fagor Industrial,Koop.Elk, Mugatua

Mecanizado superficial

LAVAVAJILLAS

Plano numero HC-16499 -2

Sustituye al N°

Sustituido por

Plano hau ez daiteke erabil ez berrizta gure baimenitz gabe

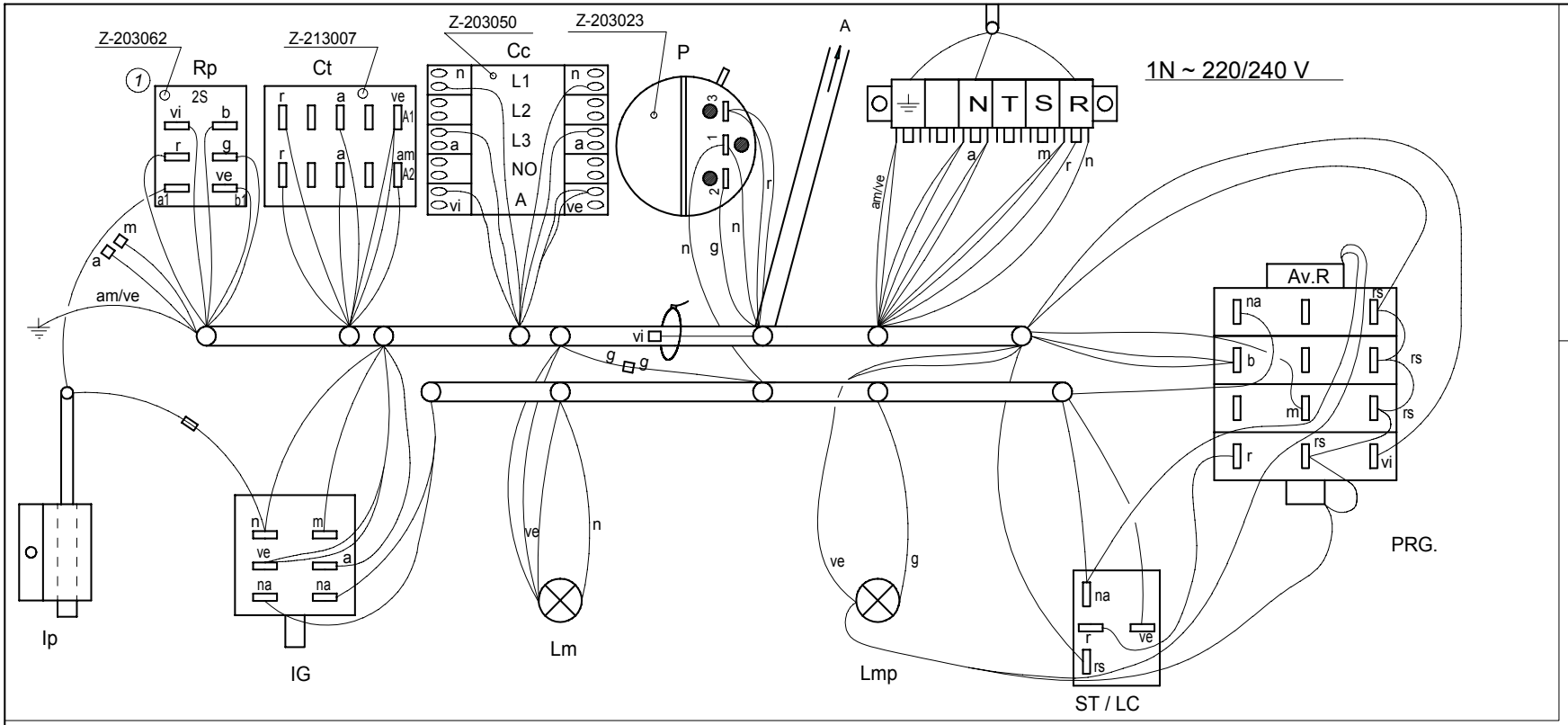

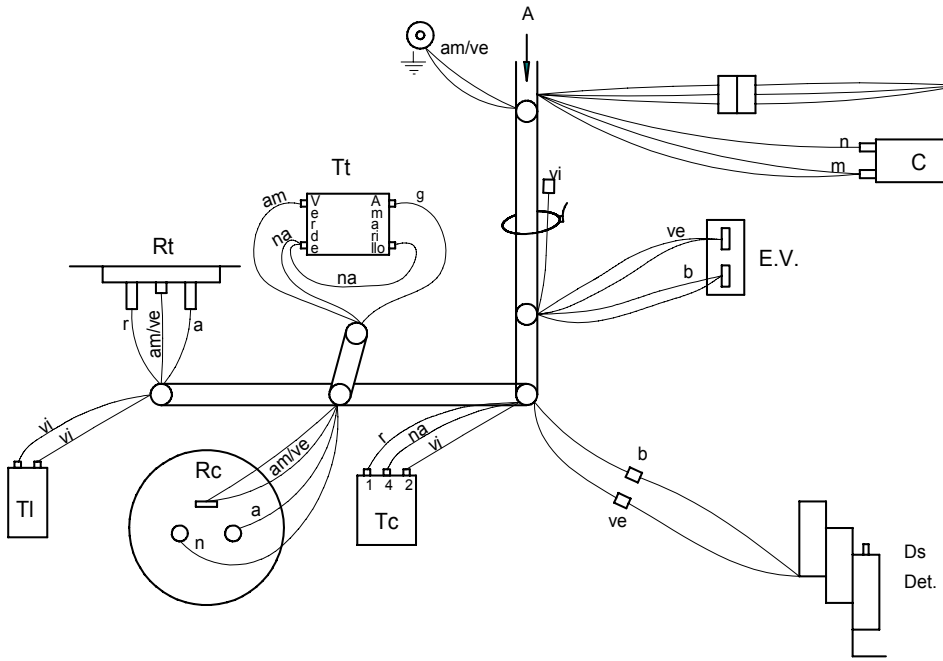

	Esquema de montaje FI-48		Z-213050		
Nº	Pieza	Material	Nº Clasificacion	Acabado	
Nº	Modificacion	Propuesta de	Fecha	Tolerancias generales	
(1)	Sustituir relé Z-203018 por Z-203062, cambiar colores en Rp	J.M.P.A.	13-05-02	<5± 5–25± 25–50± 50–100± >100±	

	Firma	Fecha
Dibujado	Santi Caro	05-07-00
Proyectado		
Comprobado		
Escala		

FAGOR

Fagor Industrial,Koop.Elk, Mugatua

Mecanizado superficial

LAVAVAJILLAS

Plano hau ez daiteke erabil ez berrizta gure baimenitz gabe

Plano numero HC-17265-1

Sustituye al N° HC-16214

Sustituido por

1N ~ 240V.

3N ~ 380 - 415 V.

Mod.: FI-48 B; A-480 B; CLV-48-B

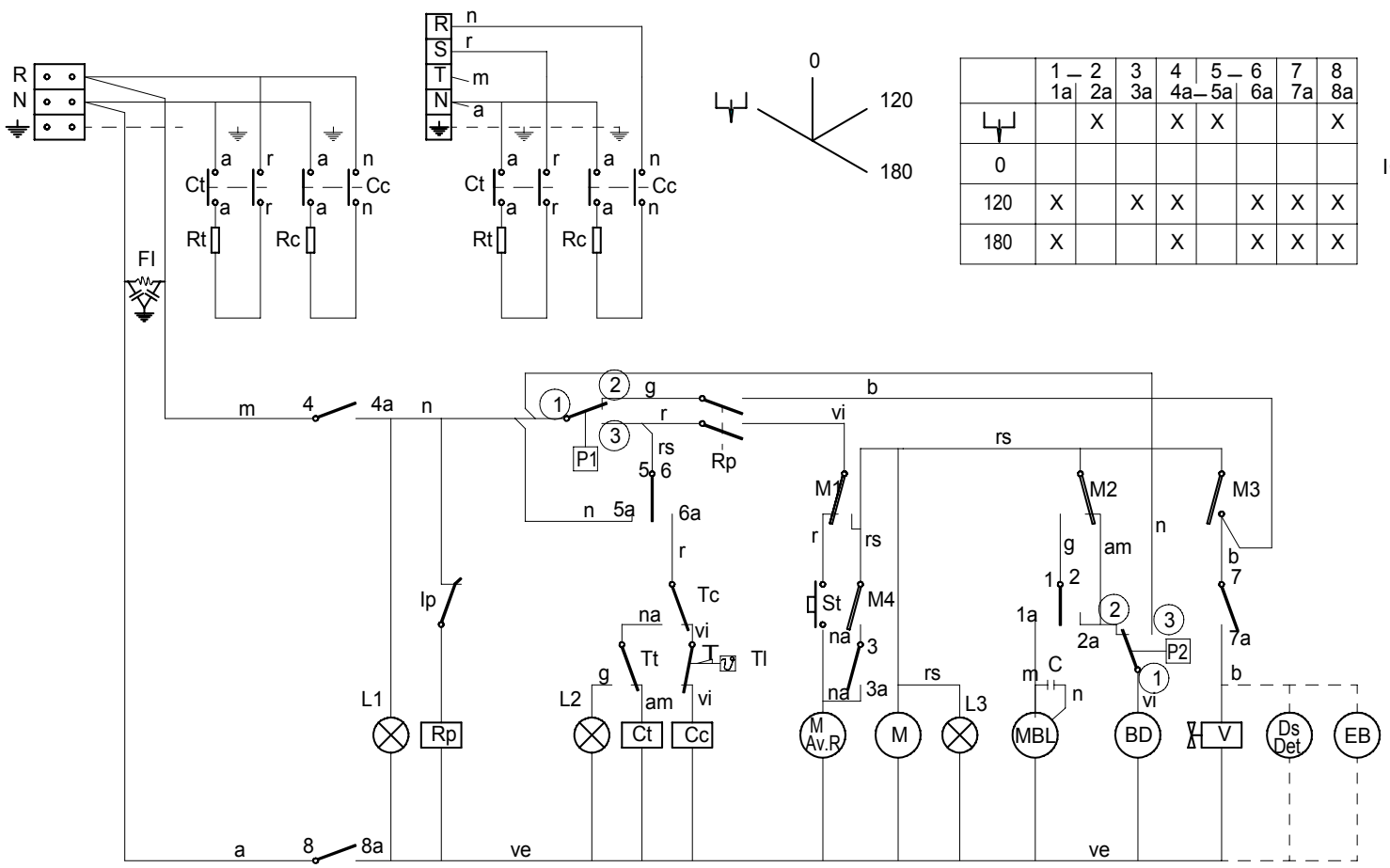

	1 — 1a	2 2a	3 3a	4 4a	5 — 5a	6 6a	7 7a	8 8a
		X		X	X			X
0								
120	X		X	X		X	X	X
180	X			X		X	X	X

IG

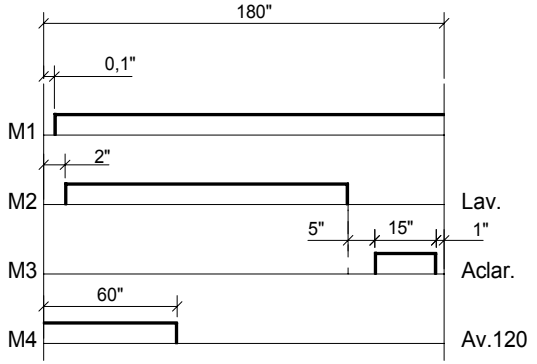

CODIGO DE COLORES:

r = rojo-red-rouge
m = marron-brown-marron
g = gris-grey-gris
n = negro-black-noir
a = azul-blue-bleu
b = blanco-white-blanc
vi = violeta-violette-violet
am = amarillo-yellow-jaune
na = naranja-orange-orange
rs = rosa-rose-pink
ve = verde-green-vert
am/ve = amarillo verde-yellow green-jaune vert

I_G= Interruptor General
L1 = Lampara de marcha
Ip = Micro de puerta
Rp = Relé puerta
P1 = Presostato
Tc = Termostato calderin
Tt = Termostato tanque
Tl = Termostato limitador de calderin
Cc = Contactor calderin
Ct = Contactor tanque
L2 = Lampara máquina preparada
Rc = Resistencia calderin
St = Pulsador de marcha
FI = Filtro de interferencias
BD = Bomba de Desagüe

Rt = Resistencia tanque
M.Av.R = Motor programador Avance Rápido
M = Motor programador
M1 = Micro programador marcha
M2 = Micro programador lavado
M3 = Micro programador aclarado
M4 = Micro programador Avance 120"
L3 = Lámpara de ciclo
MBL= Motobomba lavado
C = Condensador de motobomba
V = Válvula de llenado y aclarado
Ds Det = Dosificador de detergente (opcional)
P2 = Presostato de seguridad
EB = Electrobomba de presión (Opcional)

	Esquema teorico adhesivo		Papel adhesivo	Z-223012	
Nº	Pieza	Cant.	Material	Nº Clasificacion	Acabado
Nº	Modificacion		Propuesta de	Fecha	Tolerancias generales
1	Introducir modelo CORECO		Palacio	28-1-00	<5± 50–100± : 5–25± : >100± 25–50± : ∝±

	Firma	Fecha
Dibujado	S. N.	27-9-95
Proyectado		
Comprobado		
Escala		

FAGOR

Fagor Industrial,Koop.Elk, Mugatua

Mecanizado superficial

LAVAVAJILLAS

Plano hau ez daiteke erabil ez berrizta gure baimenitz gabe

Plano numero HC-16500 -1

Sustituye al N°

Sustituido por

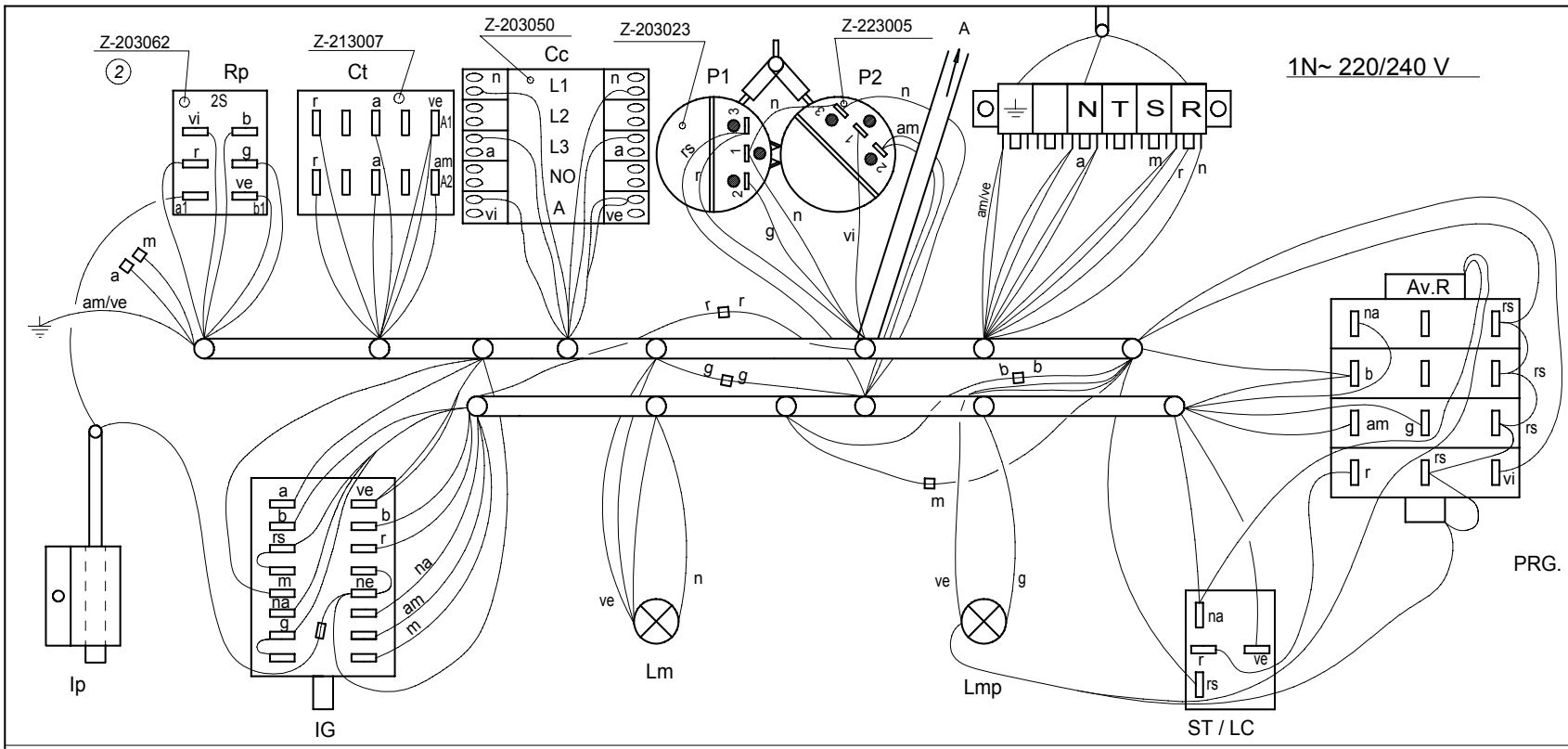

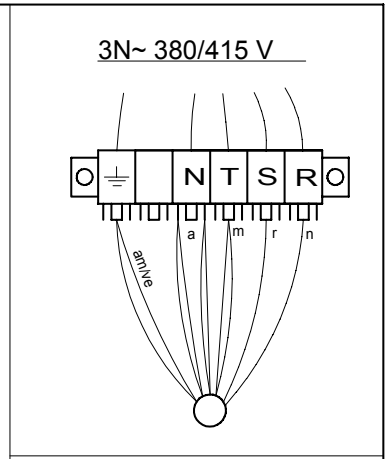

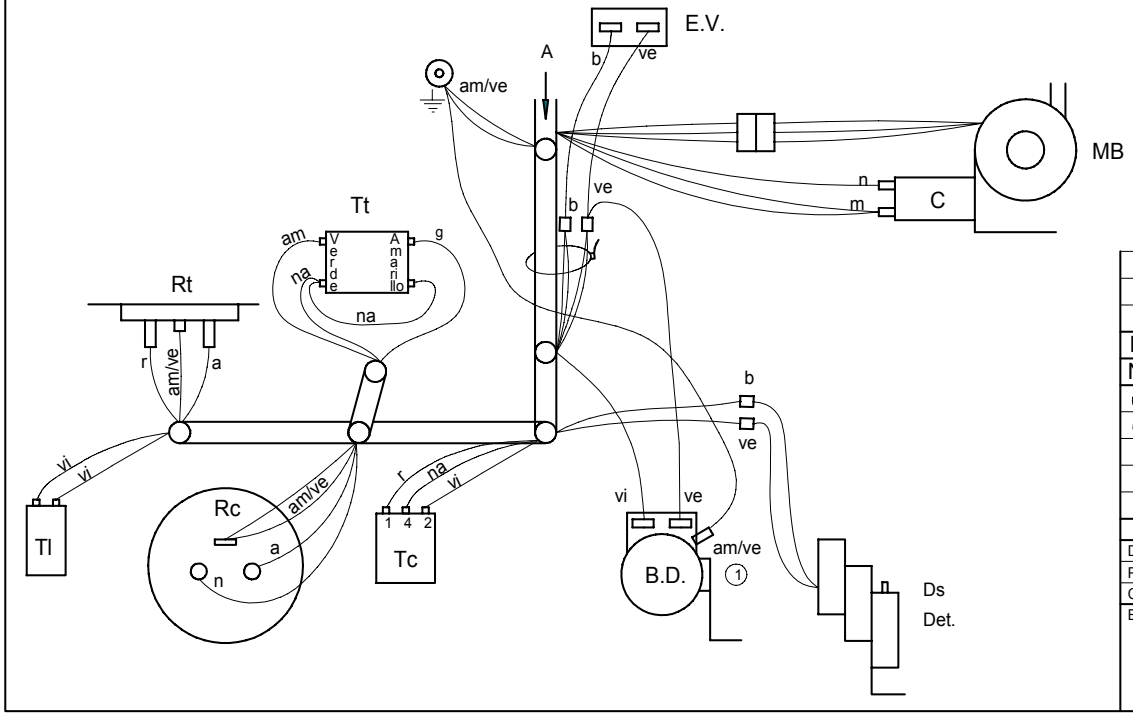

	Esquema de montaje FI-48b			Z-223050		
Nº	Pieza	Cant.	Material	Nº Clasificacion	Acabado	
Nº	Modificacion		Propuesta de	Fecha	Tolerancias generales	
1	Añadir cable tierra en bomba desague		Santi	4-6-2001	<5±	50–100± :
2	Sustituir relé Z203018 por Z203062, cambiar colores en Rp		J.M.P.A.	02-05-13	5–25± :	>100±
					25–50± :	∝±

	Firma	Fecha		
Dibujado	Santi Caro	07-07-00	FAGOR	Mecanizado superficial
Proyectado			Fagor Industrial,Koop.Elk, Mugatua	
Comprobado				
Escala	LAVAVAJILLAS			Plano numero HC-17266- 2
	Plano hau ez daiteke erabil ez berrizta gure baimenitz gabe			Sustituye al N° HC-16215
				Sustituido por

Mod.: FI - 64
FI - 72
KM - 64
FI - 72 T

3N ~ 380/415V. 3 ~ 220V. 1N ~ 220 V./ 1N ~ 240V.

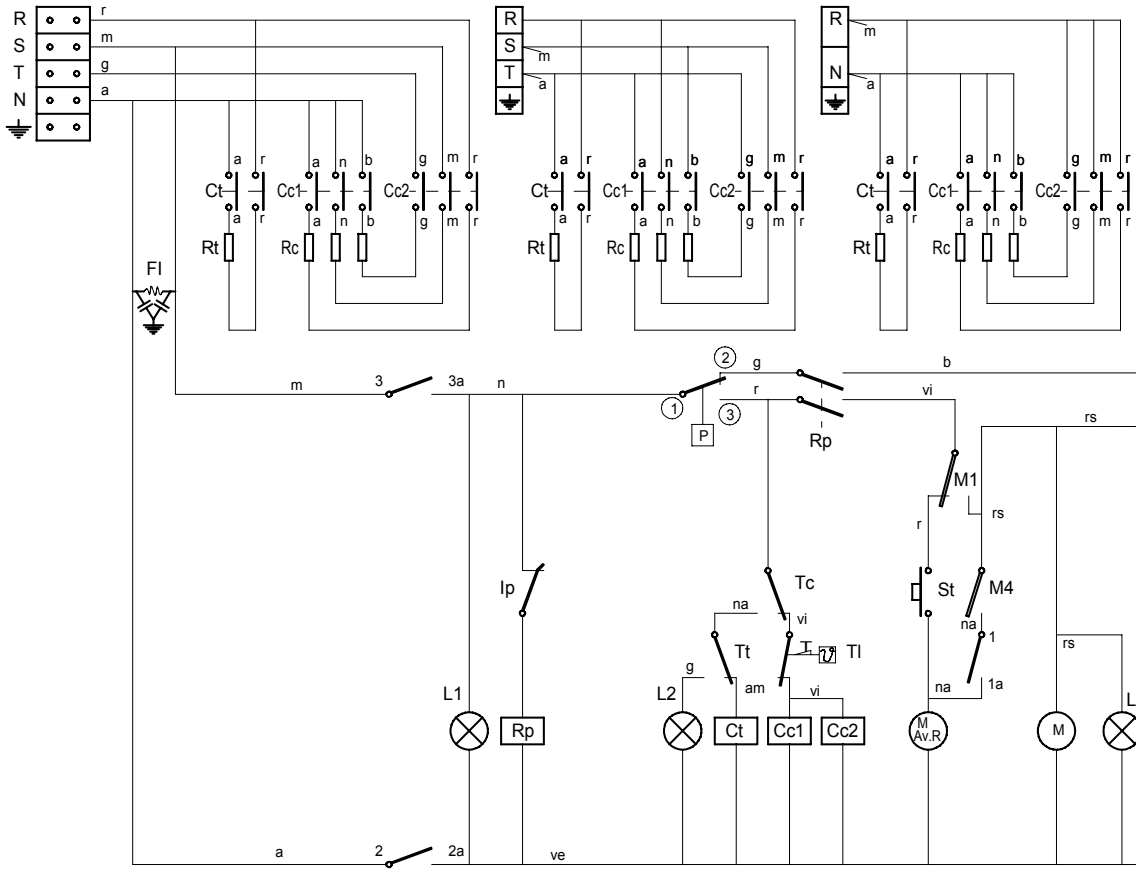

	1 1a	2 2a	3 3a
0			
90	X	X	X
180		X	X

IG

①

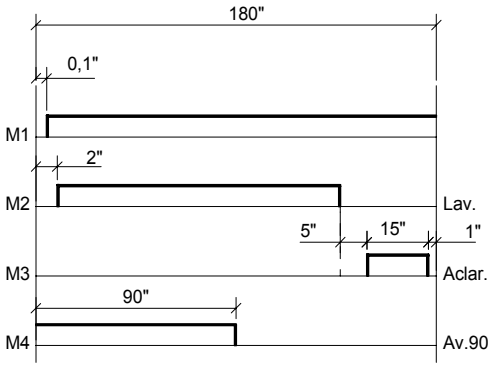

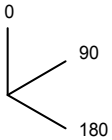

CODIGO DE COLORES:

r = rojo-red-rouge
m = marron-brown-marron
g = gris-grey-gris
n = negro-black-noir
a = azul-blue-bleu
b = blanco-white-blanc
vi = violeta-violette-violet
am = amarillo-yellow-jaune
na = naranja-orange-orange
rs = rosa-rose-pink
ve = verde-green-vert
am/ve = amarillo verde-yellow green-jaune vert

NOTAS.-
- Fondo del esquema: Color Blanco
- Grabaciones: Color Negro
- Dimensiones: 235x120
- N° Clasificación: Parte inferior dcha.

I_G= Interruptor General
L1 = Lampara de marcha
Ip = Micro de puerta
Rp = Relé puerta
P = Presostato
Tc = Termostato calderin
Tt = Termostato tanque
Tl = Termostato limitador de calderin
Cc1, Cc2 = Contactor calderin
Ct = Contactor tanque
L2 = Lampara máquina preparada
Rc = Resistencia calderin
St = Pulsador de marcha
FI = Filtro de interferencias

Rt = Resistencia tanque
M.Av.R = Motor programador Avance Rápido
M = Motor programador
M1 = Micro programador marcha
M2 = Micro programador lavado
M3 = Micro programador aclarado
M4 = Micro programador Avance 90"
L3 = Lámpara de ciclo
MBL= Motobomba lavado
C = Condensador de motobomba
V = Válvula de llenado y aclarado
Ds Det = Dosificador de detergente (opcional)
EB = Electrobomba de presión (opcional)

	Esquema teorico achesivo		Papel adhesivo	Z-243009	
Nº	Pieza	Cant.	Material	Nº Clasificacion	Acabado
Nº	Modificacion		Propuesta de	Fecha	Tolerancias generales
①	Introducir denominación FI-72 T		Palacio	21-4-98	

Tolerancias generales: <5 ±; 5–25 ±; 25–50 ±; 50–100 ±; >100 ±; ∢ ±

	Firma	Fecha
Dibujado	S. N.	28-9-95
Proyectado		
Comprobado		
Escala		

FAGOR
Fagor Industrial,Koop.Elk, Mugatua

Mecanizado superficial

LAVAVAJILLAS

Plano numero HC-16501 -1

Plano hau ez daiteke erabil ez berrizta gure baimenitz gabe

Sustituye al N°

Sustituido por

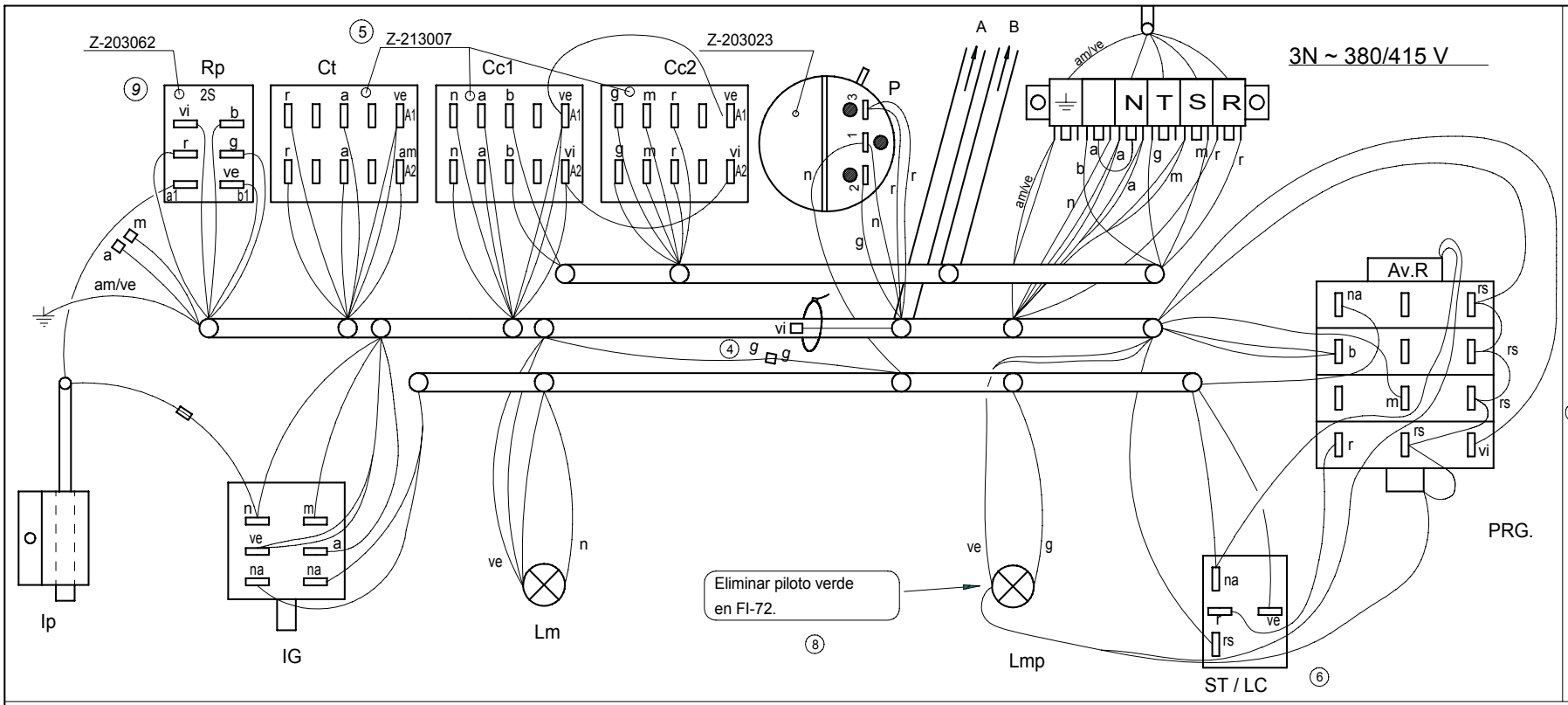

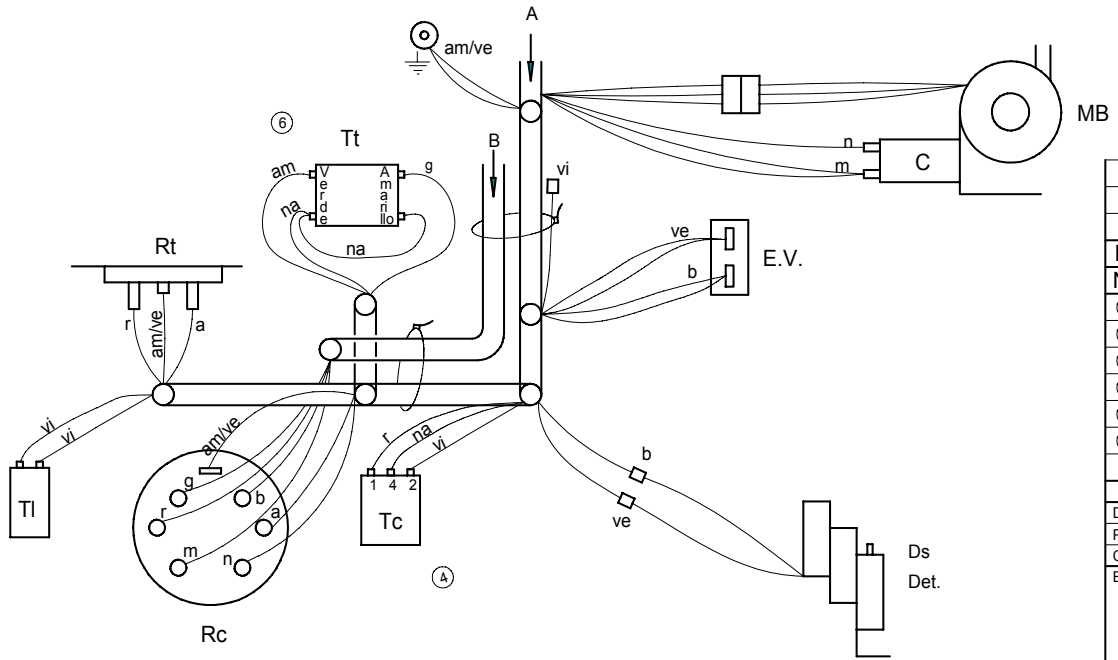

			⑦		
	Esquema de montaje FI-64; FI-72		Z-243045		
Nº	Pieza		Nº Clasificacion	Acabado	
Nº	Modificacion	Propuesta de	Fecha	Tolerancias generales	
④	Cambiar de color Marrón a Gris	Maillo	28-9-95		
⑤	Sustituir 1 rele Z-203018 por Z-213007	Albes	30-11-95	<5± 50–100± :	
⑥	Sustiituir Termostato tanque y ST/LC	Maillo	19-5-97	5–25± : >100±	
⑦	Introducir Nº Clasificación	Palacio	10-7-97	25–50± : ∝±	
⑧	Introducir Nota eliminación piloto verde	Palacio	02-01-01		
⑨	Sustituir Z-203018 por Z-203062, cambiar colores en Rp	J.M.P.A.	02-05-13		

	Firma	Fecha		
Dibujado	S. N.	6-7-93	FAGOR	Mecanizado superficial
Proyectado				
Comprobado			Fagor Industrial,Koop.Elk, Mugatua	
Escala			LAVAVAJILLAS	Plano numero HC-16217- 9
			Plano hau ez daiteke erabil ez berrizta gure baimenitz gabe	Sustituye al Nº
				Sustituido por

FI - 64 B

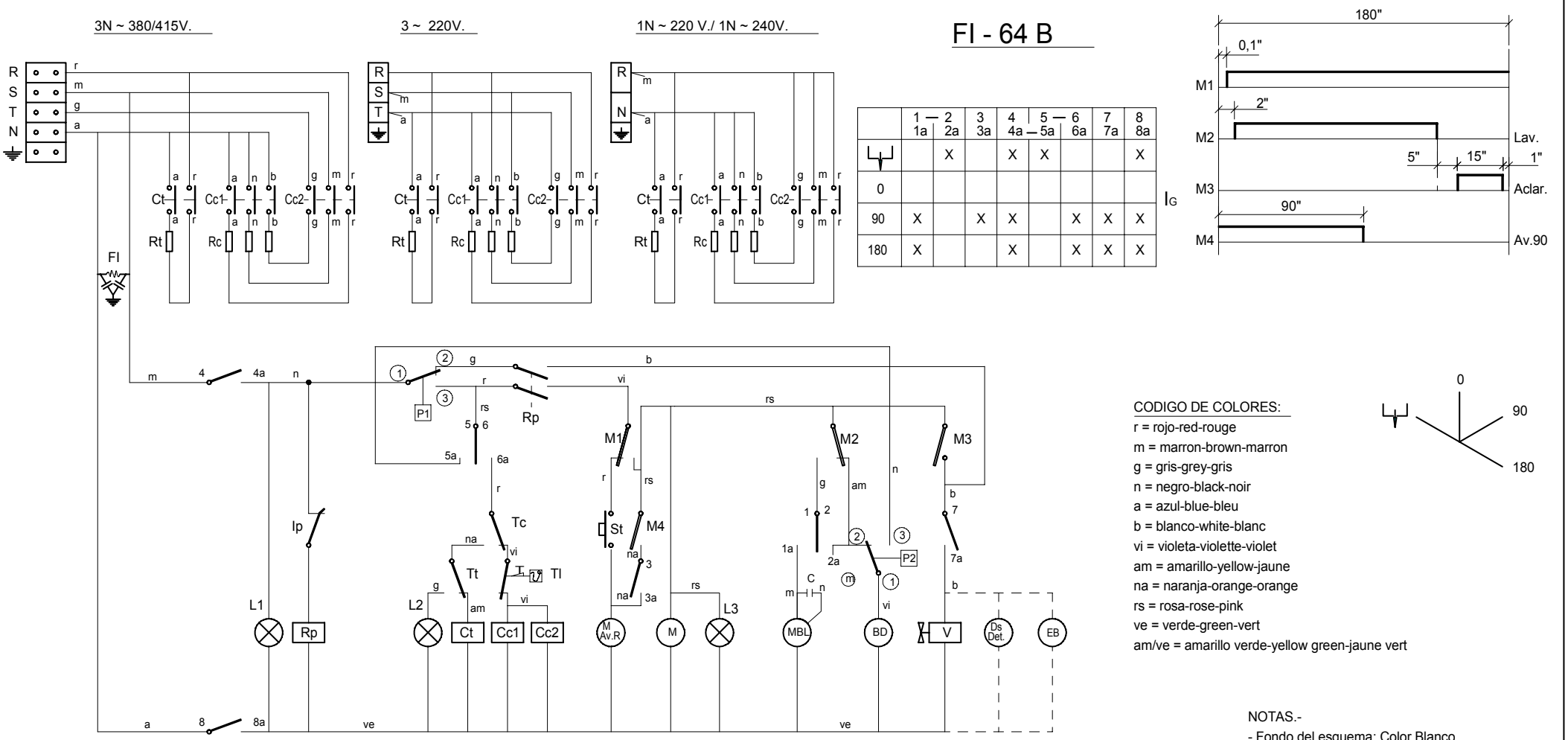

	1 — 2 1a	2a	3 3a	4 4a	5 — 6 5a	6a	7 7a	8 8a
⏊		X		X	X			X
0								
90	X		X	X		X	X	X
180	X			X		X	X	X

I_G

CODIGO DE COLORES:

r = rojo-red-rouge
m = marron-brown-marron
g = gris-grey-gris
n = negro-black-noir
a = azul-blue-bleu
b = blanco-white-blanc
vi = violeta-violette-violet
am = amarillo-yellow-jaune
na = naranja-orange-orange
rs = rosa-rose-pink
ve = verde-green-vert
am/ve = amarillo verde-yellow green-jaune vert

NOTAS.-
- Fondo del esquema: Color Blanco
- Grabaciones: Color Negro
- Dimensiones: 235x120
- N° Clasificación: Parte inferior dcha.

I_G= Interruptor General
L1 = Lampara de marcha
Ip = Micro de puerta
Rp = Relé puerta
P1 = Presostato
Tc = Termostato calderin
Tt = Termostato tanque
Tl = Termostato limitador de calderin
Cc1, Cc2 = Contactor calderin
Ct = Contactor tanque
L2 = Lampara máquina preparada
Rc = Resistencia calderin
St = Pulsador de marcha
FI = Filtro de interferencias
BD = Bomba de Desagüe

Rt = Resistencia tanque
M.Av.R = Motor programador Avance Rápido
M = Motor programador
M1 = Micro programador marcha
M2 = Micro programador lavado
M3 = Micro programador aclarado
M4 = Micro programador Avance 90"
L3 = Lámpara de ciclo
MBL= Motobomba lavado
C = Condensador de motobomba
V = Válvula de llenado y aclarado
Ds Det = Dosificador de detergente (opcional)
P2 = Presostato de seguridad
EB = Electrobomba de presión (Opcional)

	Esquema teorico adhesivo		Papel adhesivo	Z-253009	
Nº	Pieza	Cant.	Material	Nº Clasificacion	Acabado
Nº	Modificacion		Propuesta de	Fecha	Tolerancias generales

	Firma	Fecha
Dibujado	S. N.	28-9-95
Proyectado		
Comprobado		
Escala		

FAGOR

Fagor Industrial,Koop.Elk, Mugatua

Mecanizado superficial

LAVAVAJILLAS

Plano numero
HC-16502

Sustituye al N°

Sustituido por

Plano hau ez daiteke erabil ez berrizta gure baimenitz gabe

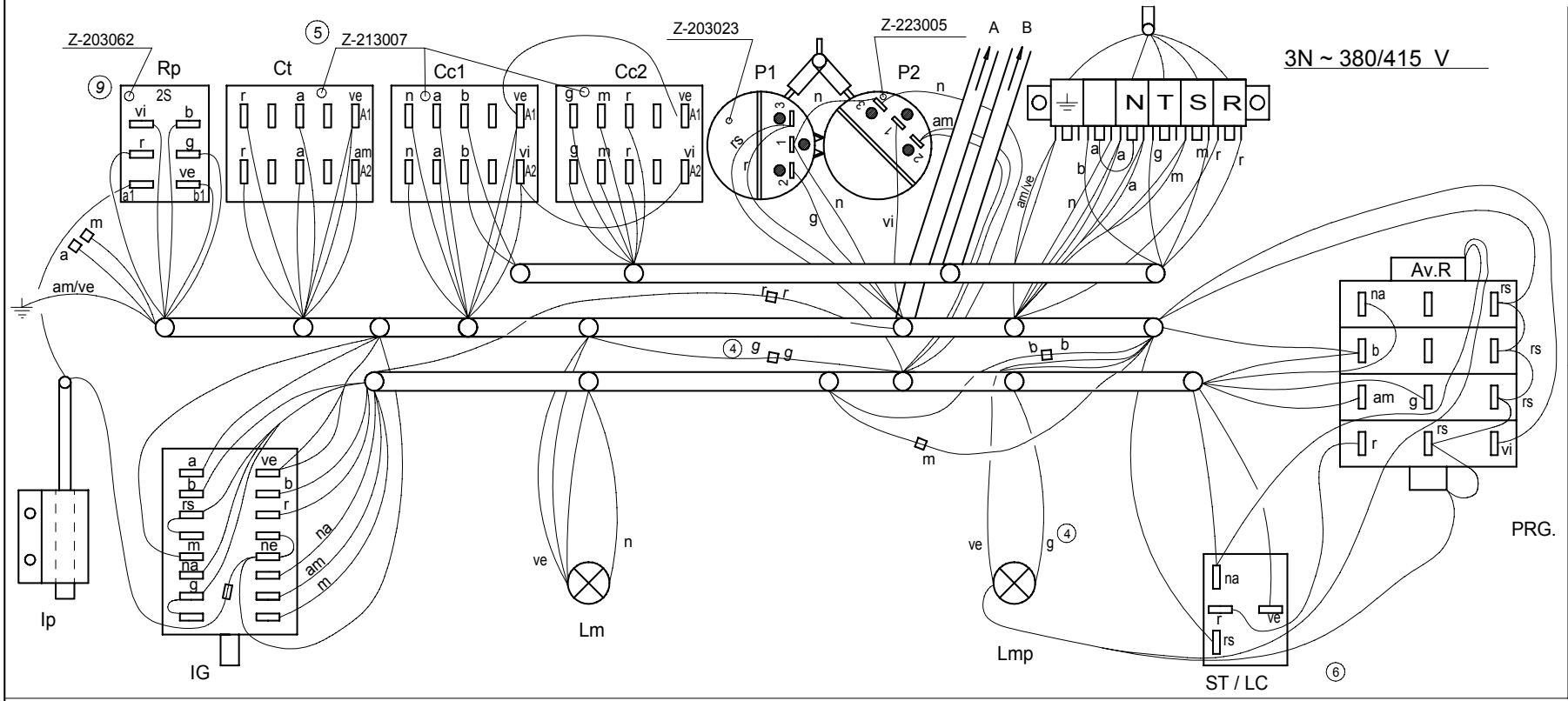

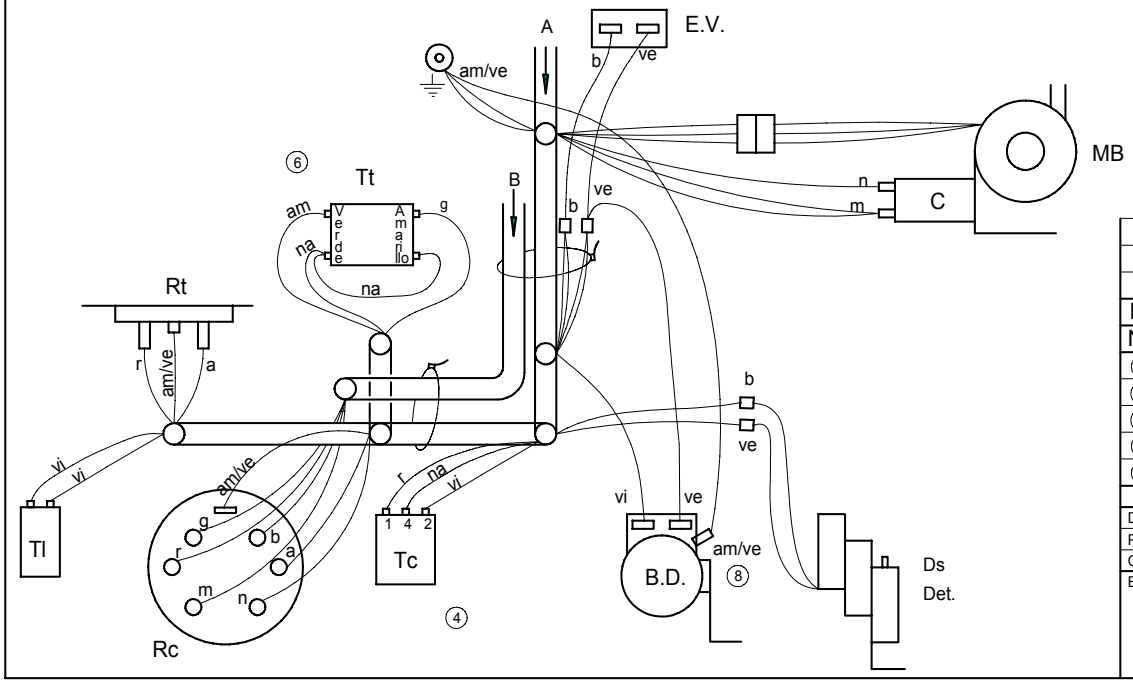

					⑦	
	Esquema de montaje FI-64 B				Z-253045	
Nº	Pieza	Cant.	Material	Nº Clasificacion	Acabado	
Nº	Modificacion		Propuesta de	Fecha	Tolerancias generales	
⑤	Sustituir 1 relé Z-203018 por Z-213007		Albes	12-12-95		
⑥	Sustiituir Termostato tanque y ST/LC		Maillo	19-5-97		
⑦	Introducir N° Clasificación		Palacio	10-7-97		
⑧	Añadir cable tierra en bomba desague.		Santi	4-6-2001		
⑨	Sustituir relé Z-203018 por Z-203062, cambiar colores en Rp		J.M.P.A.	02- 05 - 13		

	Firma	Fecha
Dibujado	S. N.	12-7-93
Proyectado		
Comprobado		
Escala		

FAGOR

Fagor Industrial,Koop.Elk, Mugatua

Mecanizado superficial

LAVAVAJILLAS

Plano hau ez daiteke erabil ez berrizta gure baimenitz gabe

Plano numero HC-16218-9

Sustituye al N°

Sustituido por

Mods.: FI-48 W ; MF-48

208-220-240 V. 1Ph

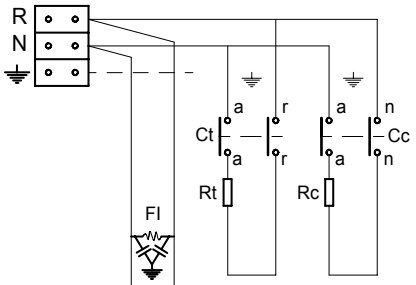

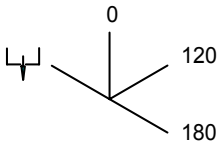

	1 _ 2		3	4	5 _ 6		7	8
	1a	2a	3a	4a	5a	6a	7a	8a
		X		X	X			X
0								
120	X		X	X		X	X	X
180	X			X		X	X	X

IG

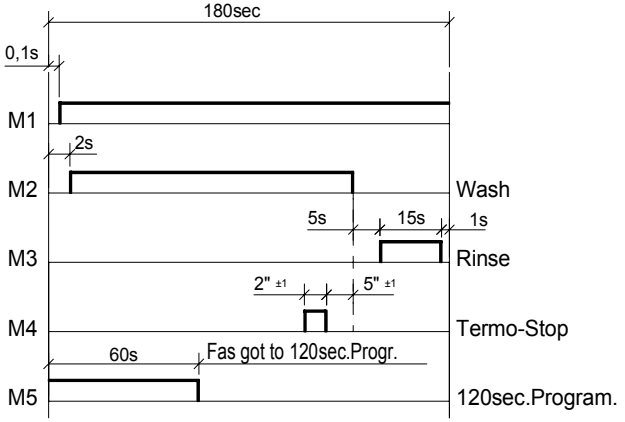

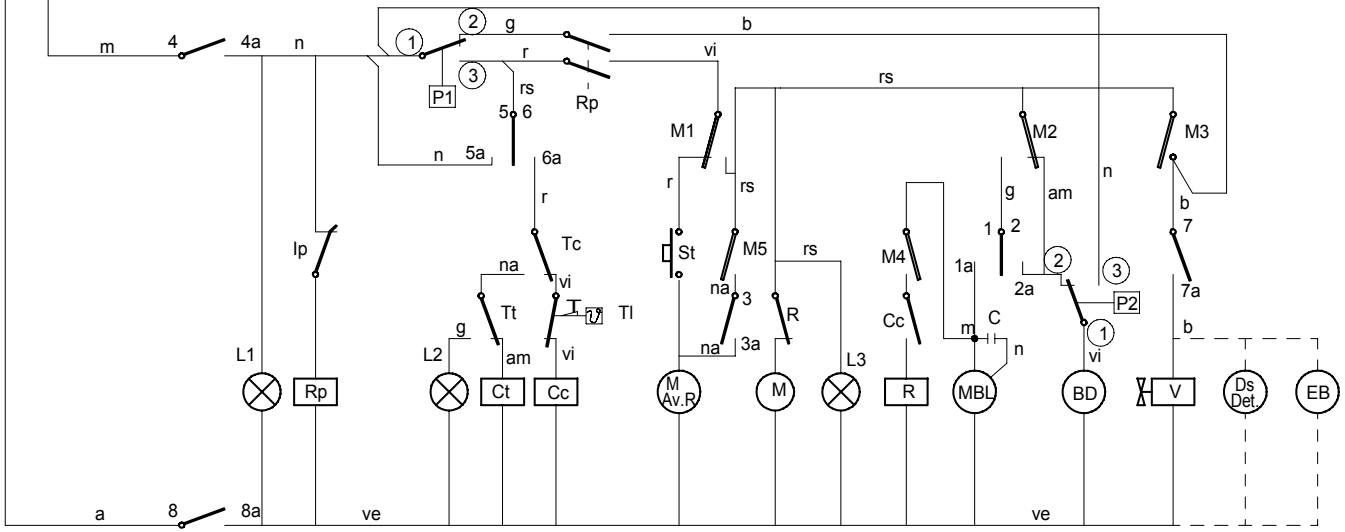

Colours code-Code de couleurs-Codigo de colores:

r = red-rouge-rojo
m = brown-marron-marron
g = grey-gris-gris
n = black-noir-negro
a = blue-bleu-azul
b = white-blanc-blanco
vi = violette-violet-violeta
am = yellow-jaune-amarillo
na = orange-orange-naranja
rs = rose-pink-rosa
ve = green-vert-verde
am/ve = yellow green-jaune vert-amar./verde

I_G= General switch	Interrupteur general	Interruptor General
L1 = On lamp	Témoin de marche	Lampara de marcha
Ip = Door micro	Micro de porte	Micro de puerta
Rp = Door relay	Relais de porte	Relé puerta
P1 = Pressure switch	Presostat	Presostato
Tc = Drum thermostat	Thermostat du surchauffeur	Termostato calderin
Tt = Tank thermostat	Thermostat de cuve	Termostato tanque
Tl = Drum limiter thermostat	Thermostat limitateur du surchauffeur	Termostato limitador de calderin
Cc = Drum contactor	Contacteur du surchauffeur	Contactor calderin
Ct = Tank contactor	Contacteur de cuve	Contactor tanque
L2 = Machine ready light	Témoin de marchine preparée	Lampara máquina preparada
Rc = Drum heating element	Resistance du surchauffeur	Resistencia calderin
St = Start button	Bouton de márche	Pulsador de marcha
FI = Interferences filter	Filtre d¨interferences	Filtro de interferencias
BD = Drain pump	Pompe de vidange	Bomba de Desagüe

Rt = Tank heating element	Resistance de cuve	Resistencia tanque
M.Av.R = Motor programmer rapid advance	Moteur du programm. d¨ avancement rapide	Motor programador Avance Rápido
M = Motor programmer	Moteur du programmateur	Motor programador
M1 = Micro programmer on	Micro du programm. de marche	Micro programador marcha
M2 = Micro programmer wash	Micro du programm. de lavage	Micro programador lavado
M3 = Micro programmer rinse	Micro du programm. de rincage	Micro programador aclarado
M4 = Micro programmer Termo-Stop	Micro du programador Termo-Stop	Micro programador Termo-Stop
M5 = Micro programmer 120" advance	Micro programador Avance 120"	Micro programador Avance 120"
L3 = Cycle light	Témoin de cycle	Lámpara de ciclo
MBL= Motor pump wash	Motobopompe de lavage	Motobomba lavado
C = Motor pump condenser	Condensateur de la motopompe	Condensador de motobomba
V = Filling and rinsing valve	Valve de remplisage et de vidange	Válvula de llenado y aclarado
Ds Det = Detergent dispenser (Optional)	Doseur de detergent (Option)	Dosificador de detergente (opcional)
P2 = Safety pressure switch	Presostat de sécurité	Presostato de seguridad
EB = Electric pressure pump (Optional)	Electropompe de pression (Option)	Electrobomba de presión (Opcional)

Z-228402

HC-17118 -2

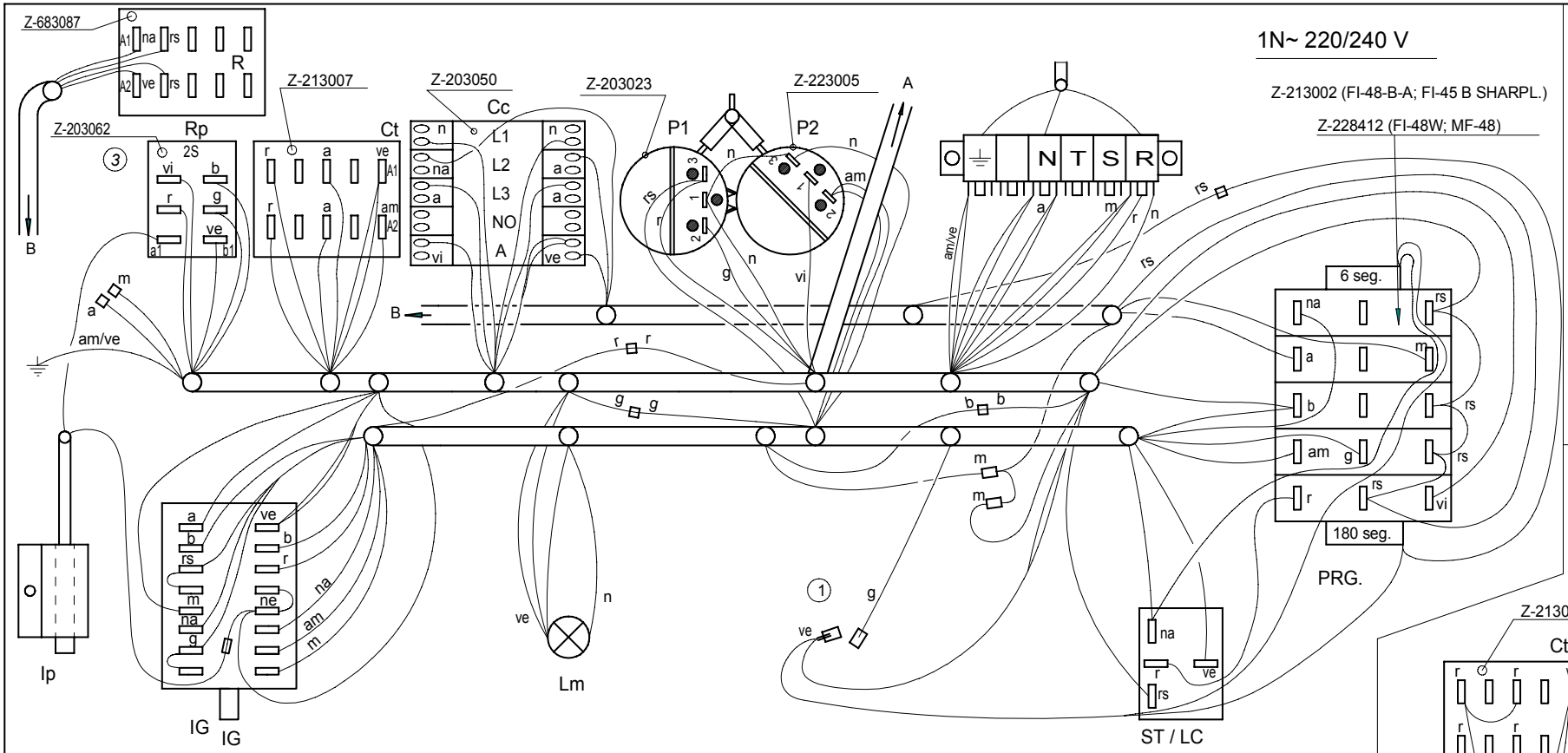

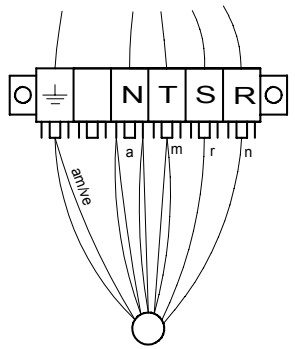

Versión 220 V-50 Hz
SHARPLINE

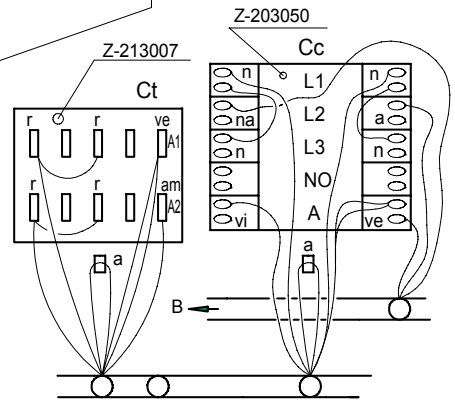

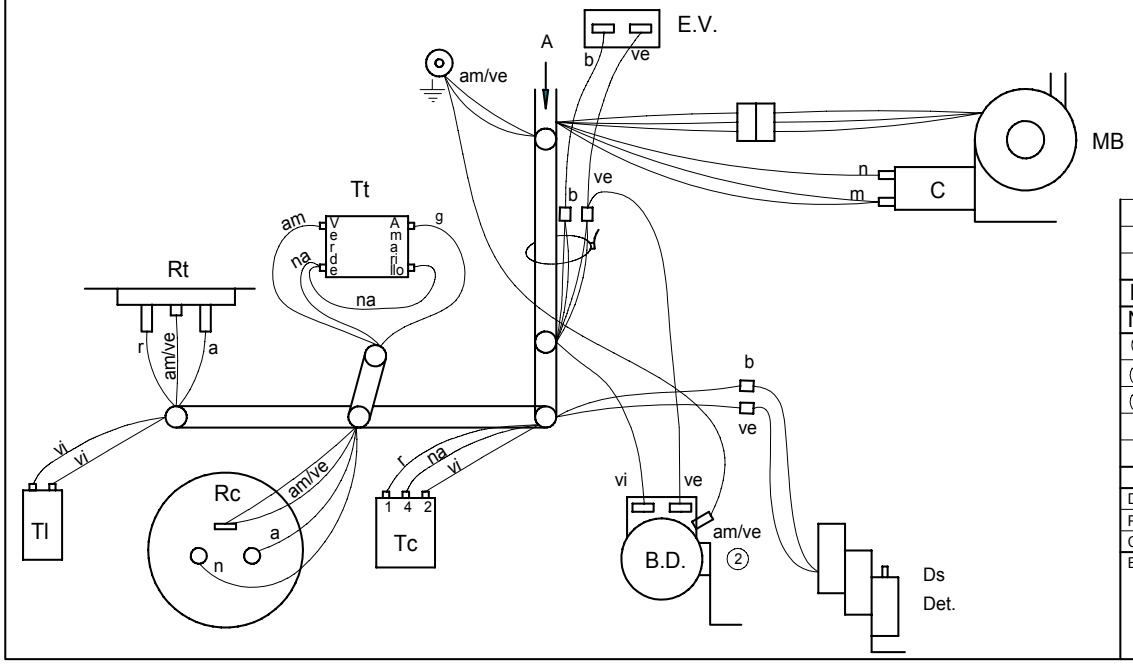

	Esquema de montaje FI-48W, MF-48		Z-228407		
	Esquema de montaje FI-48B SHARPLINE		Z-229210		
	Esquema de montaje FI-48-B-A		Z-229016		
Nº	Pieza	Material	Nº Clasificacion	Acabado	
Nº	Modificacion	Propuesta de	Fecha	Tolerancias generales	
1	Eliminar piloto verde LMP.	J.M.P.	05-01-01	<5± / 5–25± / 25–50±	50–100± / >100± / ∝±
2	Añadir cable tierra en bomba desague	Santi	4-6-2001		
3	Sustituir relé Z-203018 por Z-203062, cambiar colores en Rp	J.M.P.A.	02-05 -13		

	Firma	Fecha
Dibujado	Santi Caro	07-07-00
Proyectado		
Comprobado		
Escala		

FAGOR
Fagor Industrial,Koop.Elk, Mugatua

Mecanizado superficial

LAVAVAJILLAS

Plano hau ez daiteke erabil ez berrizta gure baimenitz gabe

Plano numero HC-17268 - 3

Sustituye al N° HC-16424

Sustituido por

MF-64 ; FI-64 W ; FI-64-B-A

208-220-240 V. 3Ph

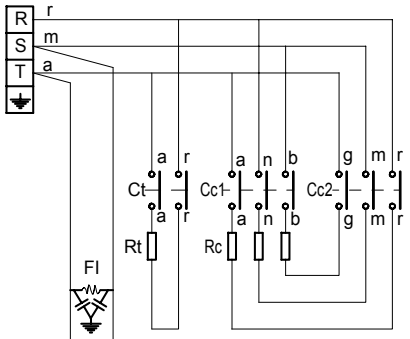

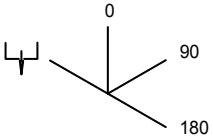

	1 — 2 1a	2a	3 3a	4 4a — 5a	5 — 6 6a	7 7a	8 8a	
		X		X	X			X
0								
90	X		X	X		X	X	X
180	X			X		X	X	X

IG

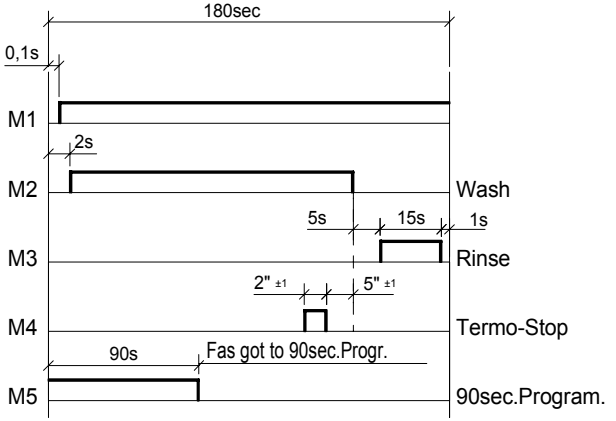

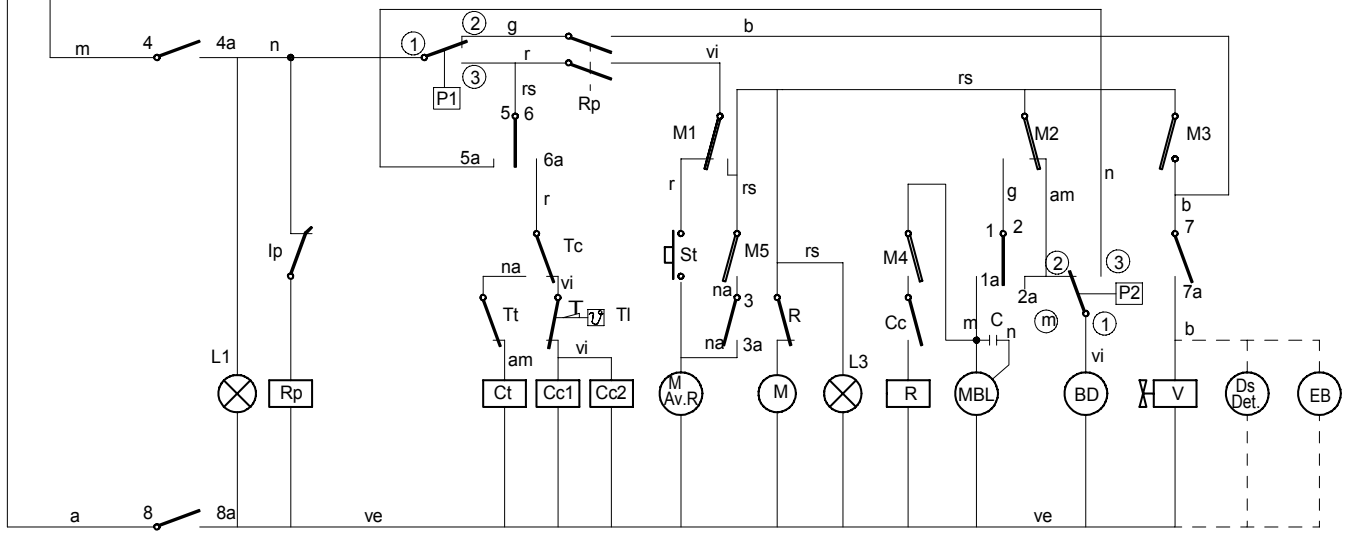

Colours code-Code de couleurs-Codigo de colores:
r = red-rouge-rojo
m = brown-marron-marron
g = grey-gris-gris
n = black-noir-negro
a = blue-bleu-azul
b = white-blanc-blanco
vi = violette-violet-violeta
am = yellow-jaune-amarillo
na = orange-orange-naranja
rs = rose-pink-rosa
ve = green-vert-verde
am/ve = yellow green-jaune vert-amar./verde

I_G= General switch	Interrupteur general	Interruptor General
L1 = On lamp	Témoin de marche	Lampara de marcha
Ip = Door micro	Micro de porte	Micro de puerta
Rp = Door relay	Relais de porte	Relé puerta
P1 = Pressure switch	Presostat	Presostato
Tc = Drum thermostat	Thermostat du surchauffeur	Termostato calderin
Tt = Tank thermostat	Thermostat de cuve	Termostato tanque
Tl = Drum limiter thermostat	Thermostat limitateur du surchauffeur	Termostato limitador de calderin
Cc1,Cc2 = Drum contactor	Contacteur du surchauffeur	Contactor calderin
Ct = Tank contactor	Contacteur de cuve	Contactor tanque
L2 = Machine ready light	Témoin de marchine preparée	Lampara máquina preparada
Rc = Drum heating element	Resistance du surchauffeur	Resistencia calderin
St = Start button	Bouton de márche	Pulsador de marcha
FI = Interferences filter	Filtre d¨interferences	Filtro de interferencias
BD = Drain pump	Pompe de vidange	Bomba de Desagüe

Rt = Tank heating element	Resistance de cuve	Resistencia tanque
M.Av.R = Motor programmer rapid advance	Moteur du programm. d¨ avancement rapide	Motor programador Avance Rápido
M = Motor programmer	Moteur du programmateur	Motor programador
M1 = Micro programmer on	Micro du programm. de marche	Micro programador marcha
M2 = Micro programmer wash	Micro du programm. de lavage	Micro programador lavado
M3 = Micro programmer rinse	Micro du programm. de rincage	Micro programador aclarado
M4 = Micro programmer Termo-Stop	Micro du programador Termo-Stop	Micro programador Termo-Stop
M5 = Micro programmer 90" advance	Micro programador Avance 90"	Micro programador Avance 90"
L3 = Cycle light	Témoin de cycle	Lámpara de ciclo
MBL= Motor pump wash	Motobopompe de lavage	Motobomba lavado
C = Motor pump condenser	Condensateur de la motopompe	Condensador de motobomba
V = Filling and rinsing valve	Valve de remplisage et de vidange	Válvula de llenado y aclarado
Ds Det = Detergent dispenser (Optional)	Doseur de detergent (Option)	Dosificador de detergente (opcional)
P2 = Safety pressure switch	Presostat de sécurité	Presostato de seguridad
EB = Electric pressure pump (Optional)	Electropompe de pression (Option)	Electrobomba de presión (Opcional)

Z-258402 ; HC-17119-3

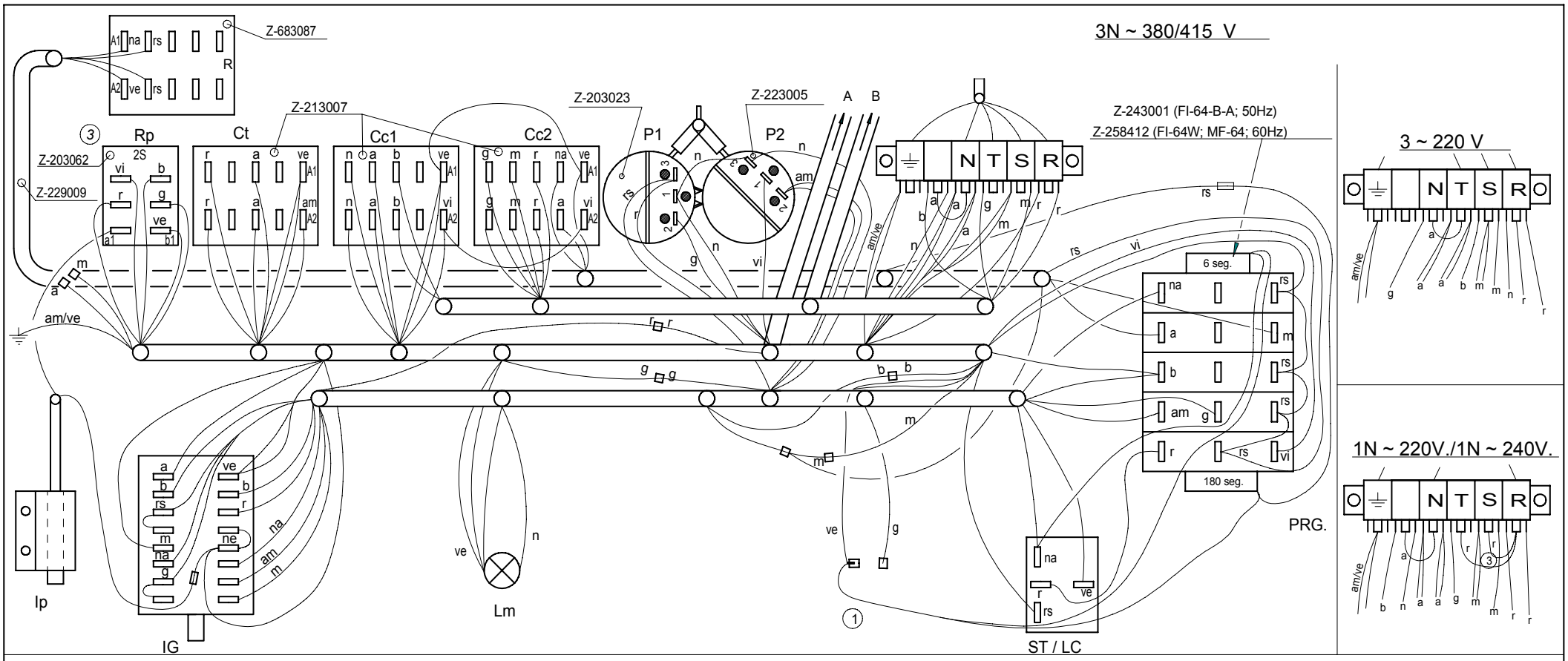

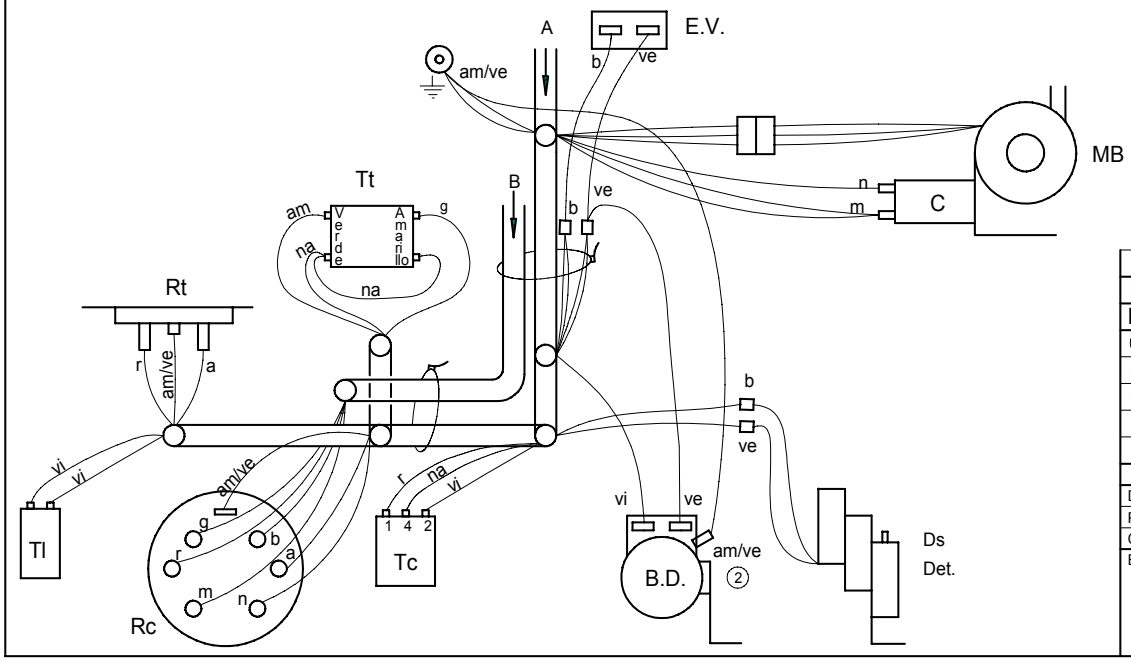

	Esquema montaje FI-64 W; MF-64; FI-64-B-A		Z-258406		
Nº	Pieza	Material	Nº Clasificacion	Acabado	
Nº	Modificacion	Propuesta de	Fecha	Tolerancias generales	
1	Introd. Versión FI-64-B-A; eliminar piloto Lmp	J.M.P.	28-12-00		
2	Añadir cable tierra en bomba desague	Santi	4-6-2001	<5± 50–100± :	
3	Sustituir relé Z-203018 por Z-203062, cambiar colores en Rp	J.M.P.A.	02-05-13	5–25± : >100±	
				25–50± : ∝±	

	Firma	Fecha
Dibujado	S. N.	24-3-00
Proyectado		
Comprobado		
Escala		

FAGOR
Fagor Industrial,Koop.Elk, Mugatua

Mecanizado superficial

LAVAVAJILLAS

Plano hau ez daiteke erabil ez berrizta gure baimenitz gabe

Plano numero HC-17220 - 3

Sustituye al N°

Sustituido por

FI - 48 B SHARPLINE

1N ~ 240V.

3N ~ 380 - 415 V.

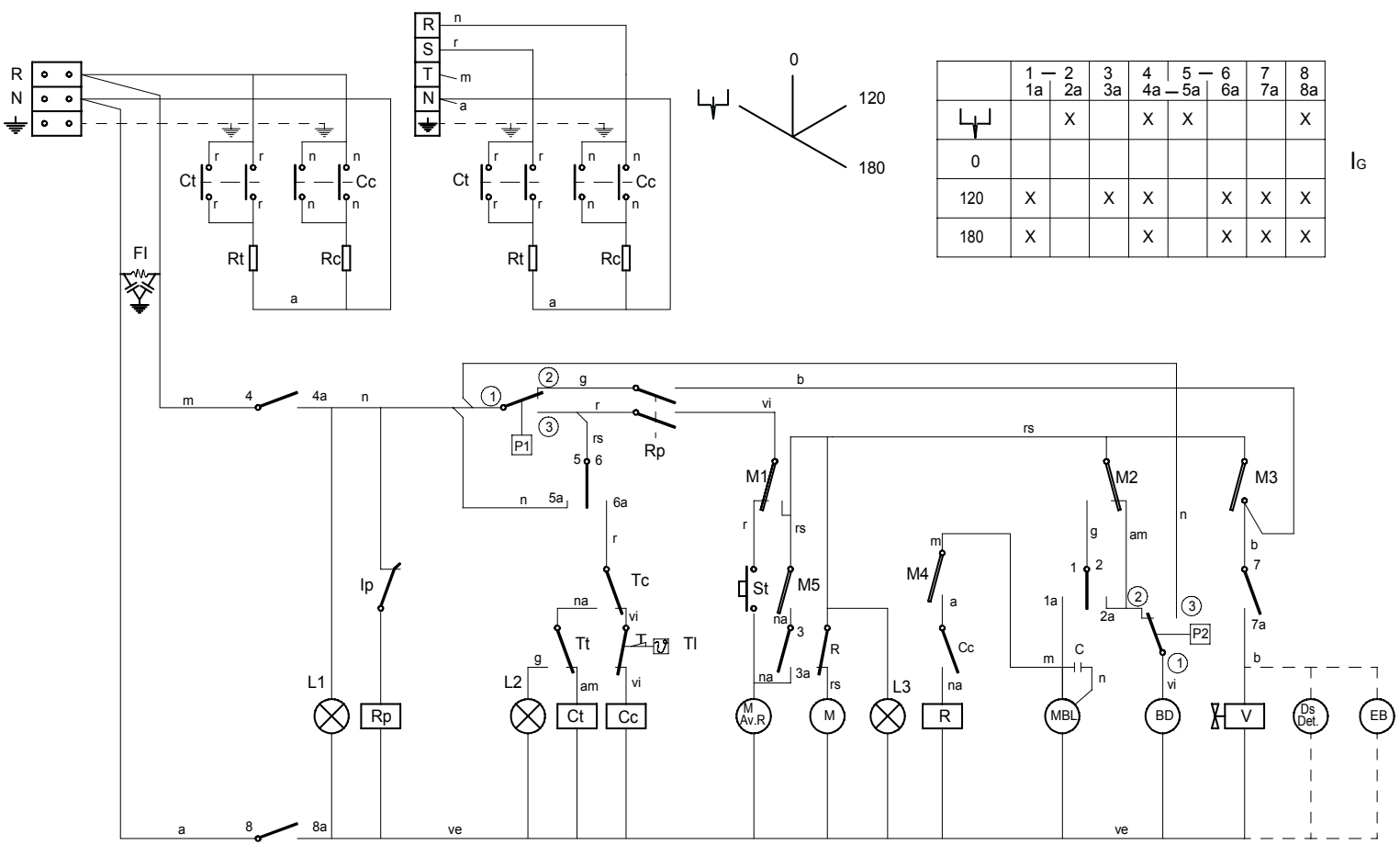

	1 — 2 1a 2a	3 3a	4 4a — 5a	5 — 6 6a	7 7a	8 8a
⏚		X	X	X		X
0						
120	X	X	X	X	X	X
180	X	X	X	X	X	X

I_G

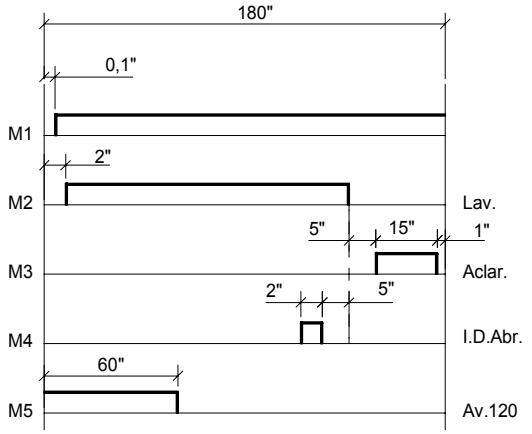

CODIGO DE COLORES:

r = rojo-red-rouge
m = marron-brown-marron
g = gris-grey-gris
n = negro-black-noir
a = azul-blue-bleu
b = blanco-white-blanc
vi = violeta-violette-violet
am = amarillo-yellow-jaune
na = naranja-orange-orange
rs = rosa-rose-pink
ve = verde-green-vert
am/ve = amarillo verde-yellow green-jaune vert

NOTAS.-
- Fondo del esquema: Color Blanco
- Grabaciones: Color Negro
- Dimensiones: 235x120
- N° Clasificación: Parte inferior dcha.

I_G= Interruptor General
L1 = Lampara de marcha
Ip = Micro de puerta
Rp = Relé puerta
P1 = Presostato
Tc = Termostato calderin
Tt = Termostato tanque
Tl = Termostato limitador de calderin
Cc = Contactor calderin
Ct = Contactor tanque
L2 = Lampara máquina preparada
Rc = Resistencia calderin
St = Pulsador de marcha
FI = Filtro de interferencias
BD = Bomba de Desagüe
R = Relé termo-stop

Rt = Resistencia tanque
M.Av.R = Motor programador Avance Rápido
M = Motor programador
M1 = Micro programador marcha
M2 = Micro programador lavado
M3 = Micro programador aclarado
M4 = Micro programador impulso dosif. abrillantador
M5 = Micro programador Avance 120"
L3 = Lámpara de ciclo
MBL= Motobomba lavado
C = Condensador de motobomba
V = Válvula de llenado y aclarado
Ds Det = Dosificador de detergente (opcional)
P2 = Presostato de seguridad
EB = Electrobomba de presión (Opcional)

	Esquema teorico adhesivo		Papel adhesivo	Z-229204	
Nº	Pieza	Cant.	Material	Nº Clasificacion	Acabado
Nº	Modificacion		Propuesta de	Fecha	Tolerancias generales
					<5± 50–100± :
					5–25± : >100±
					25–50± : ∝±

	Firma	Fecha
Dibujado	S. N.	9-1-98
Proyectado		
Comprobado		
Escala		

FAGOR

Fagor Industrial,Koop.Elk, Mugatua

Mecanizado superficial

LAVAVAJILLAS

Plano numero HC-16793

Sustituye al N°

Sustituido por

Plano hau ez daiteke erabil ez berrizta gure baimenitz gabe

FI - 48-B-A

1N ~ 240V.

3N ~ 380 - 415 V.

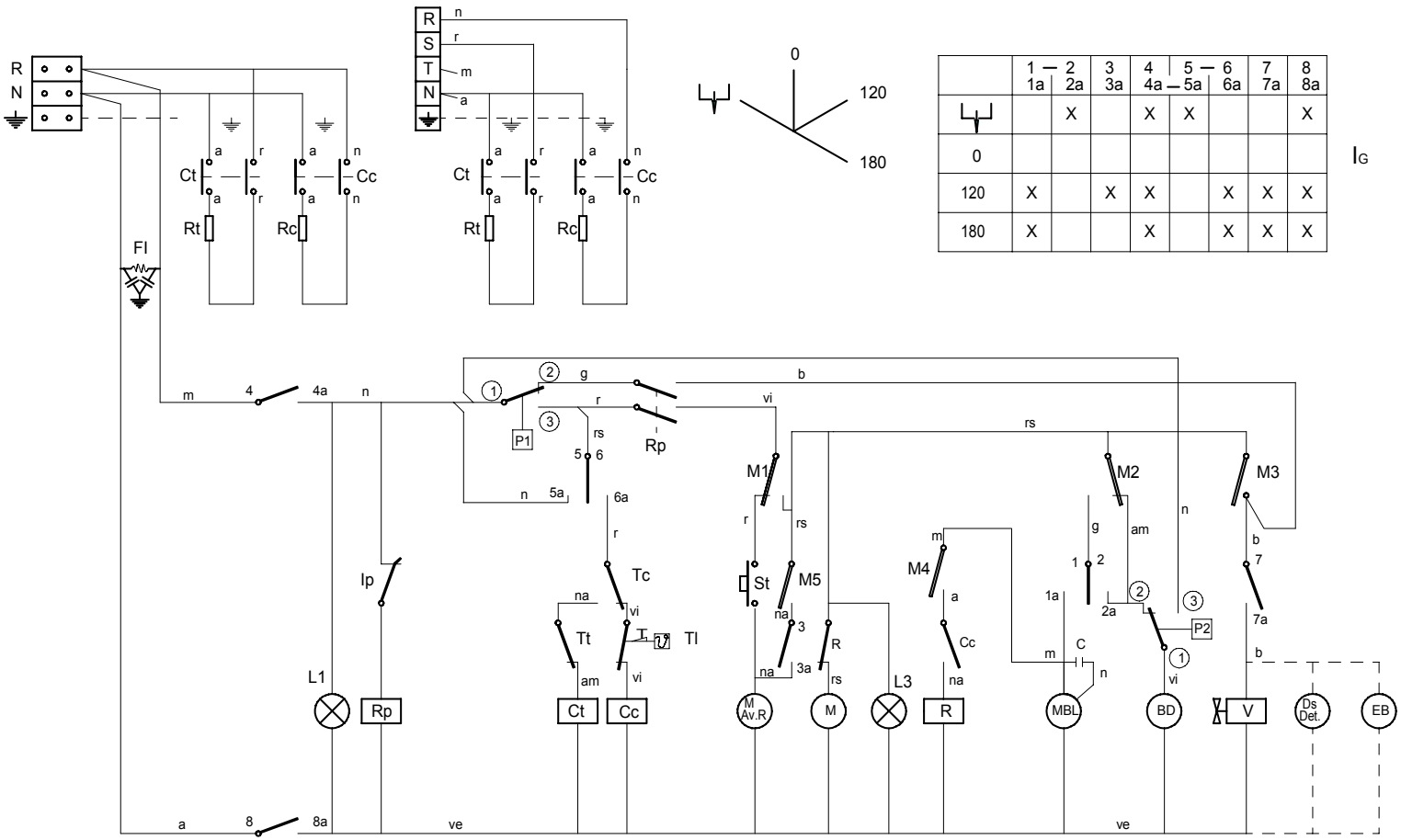

	1 — 2 1a 2a	3 3a	4 4a — 5a	5 — 6 6a	7 7a	8 8a
⏚		X	X	X		X
0						
120	X	X	X	X	X	X
180	X	X	X	X	X	X

I_G

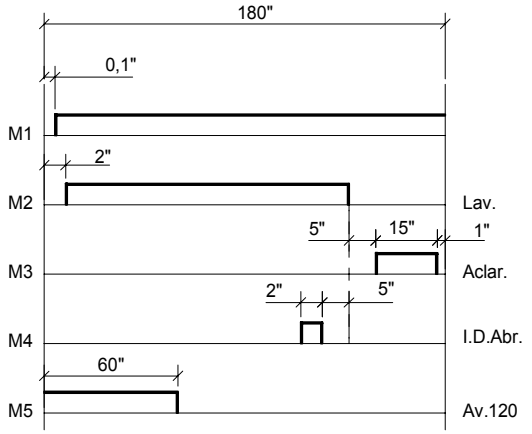

CODIGO DE COLORES:

r = rojo-red-rouge
m = marron-brown-marron
g = gris-grey-gris
n = negro-black-noir
a = azul-blue-bleu
b = blanco-white-blanc
vi = violeta-violette-violet
am = amarillo-yellow-jaune
na = naranja-orange-orange
rs = rosa-rose-pink
ve = verde-green-vert
am/ve = amarillo verde-yellow green-jaune vert

NOTAS.-
- Fondo del esquema: Color Blanco
- Grabaciones: Color Negro
- Dimensiones: 235x120
- N° Clasificación: Parte inferior dcha.

I_G= Interruptor General
L1 = Lampara de marcha
Ip = Micro de puerta
Rp = Relé puerta
P1 = Presostato
Tc = Termostato calderin
Tt = Termostato tanque
Tl = Termostato limitador de calderin
Cc = Contactor calderin
Ct = Contactor tanque
L2 = Lampara máquina preparada
Rc = Resistencia calderin
St = Pulsador de marcha
FI = Filtro de interferencias
BD = Bomba de Desagüe
R = Relé termo-stop

Rt = Resistencia tanque
M.Av.R = Motor programador Avance Rápido
M = Motor programador
M1 = Micro programador marcha
M2 = Micro programador lavado
M3 = Micro programador aclarado
M4 = Micro programador impulso dosif. abrillantador
M5 = Micro programador Avance 120"
L3 = Lámpara de ciclo
MBL= Motobomba lavado
C = Condensador de motobomba
V = Válvula de llenado y aclarado
Ds Det = Dosificador de detergente (opcional)
P2 = Presostato de seguridad
EB = Electrobomba de presión (Opcional)

	Esquema teorico adhesivo		Papel adhesivo	Z-229010	
Nº	Pieza	Cant.	Material	Nº Clasificacion	Acabado
Nº	Modificacion		Propuesta de	Fecha	Tolerancias generales
1	Eliminar Piloto L2		J.M.P.	05-01-01	<5± 50–100± : 5–25± : >100± 25–50± : ∝±

	Firma	Fecha
Dibujado	S. N.	28-9-95
Proyectado		
Comprobado		
Escala		

FAGOR

Fagor Industrial,Koop.Elk, Mugatua

Mecanizado superficial

LAVAVAJILLAS

Plano hau ez daiteke erabil ez berrizta gure baimenitz gabe

Plano numero HC-16505 -1

Sustituye al N°

Sustituido por