MODULAR

MOD. 90/80 CFVES

ED. 01-07
TAV. 253.731.02

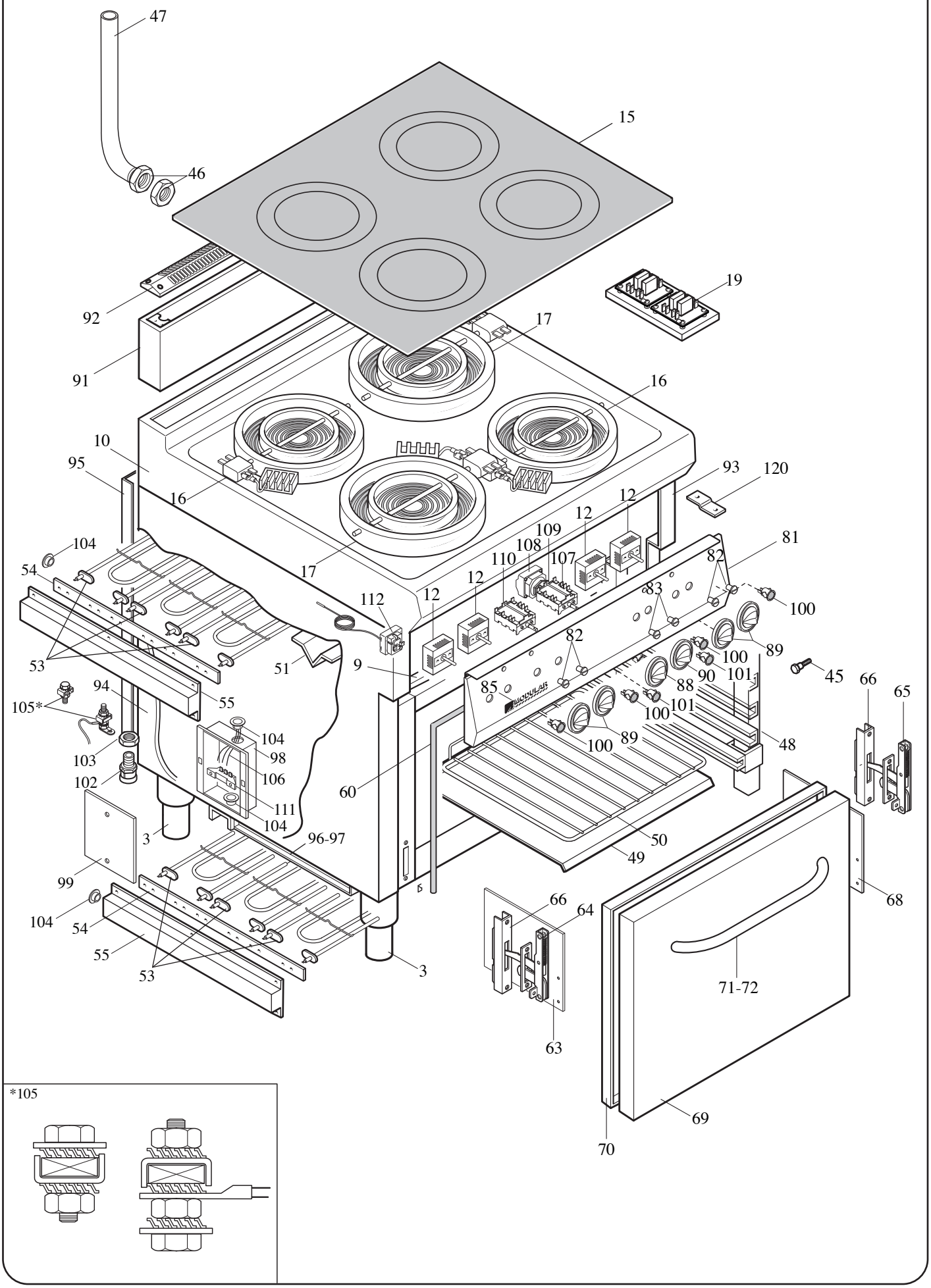

MODULAR

LISTA RICAMBI

cod. 253.732.02

CUCINA PIANO VETROCERAMICA CON FORNO ELETTRICO STATICO MOD. 90/80 CFVES

ED. 01-07

POS.	CODICE	RIF. MODIFICHE	DENOMINAZIONE	PREZZO
3	912.033.00		Piede 2" vite M10	
9	922.007.00		Fondo top cucina 90/80 CFG	
10	911.967.00	sost. il911.199.00 dal 01/07/07	Assieme piano 4 piastre vetrocer. 90/80 PVE	
11	911.201.00		Ass. gruppo 4 piastre + cablaggi 90/80 PVE	
12	661.102.00	sost. il 661.068.00 dal 01/07/07	Reg. di energia EGO 50.55021.00	
15	955.004.00		Vetro ceramico 745x750x6	
16	665.052.00		Resistenza doppio circuito 2500W 230V	
17	965.041.00		Resistenza doppio circuito 3400W 230V	
19	663.048.00		Scheda 2 rele' per vetroceramica	
44	911.189.13	sost. il911.189.00 dal 15/01/03	Assieme forno elettrico GN 2/1	
45	641.013.00		Perno fissaggio reggigriglie	
46	673.026.00		Controdado 1/2 gas per tubo vapori	
47	931.023.00		Tubo scarico vapori per forno GN 2/1	
48	911.065.00		Assieme reggigriglia per forno GN 2/1	
49	835.000.00		Suola forno GN 2/1	
50	683.045.00		Griglia GN 2/1 650x530	
51	922.195.00		Protezione frontale Fe GN 2/1	
53	965.012.00		Resistenza per forno GN 2/1 1000W-230V	
54	911.194.00		Ass. supporto resistenze Fe GN 2/1	
55	911.195.00		Ass. protezione terminali Fe GN 2/1	
60	652.013.00	sost. il652.001.00 dal 15/01/03	Guarnizione orizzontale per porta	
63	923.048.00		Protezione cerniera sx porta	
64	684.010.00		Cerniera Sx porta forno	
65	684.009.00		Cerniera Dx porta forno	
66	684.011.00	sost. il911.147.00 dal 01/07/07	Portarullino	
68	623.032.00		Protezione cerniera forno	
69	921.017.13	sost. il911.017.00 dal 01/07/07	Porta forno GN 2/1	
70	925.002.00		Controporta forno GN 2/1	
71	922.055.13		Rinforzo maniglia porta GN 2/1	
72	9111066.00	sost. il911.057.00 dal 01/07/07	Ass. maniglia porta forno GN 2/1	
81	921.677.00	sost. il921203.00 dal 01/07/07	Cruscotto 90/80 CFES	
82	682.003.00		Placchetta per indice	
83	682.004.00		Placchetta per indice forno	
85	250.389.00		Marchio "Modular"	
88	912.046.00	sost. il912.006.00 dal 01/07/07	Ass. manopola elettrica 4 pos. forno 2/1	
89	912.047.00	sost. il912.007.00 dal 01/07/07	Ass. manopola regolatore di energia De 82	
90	912.045.00	sost. il912.005.00 dal 01/07/07	Ass. manopola el.50÷300°C De 82	
91	911.024.00		Ass. alzatina post. 90/80	
92	9211091.00	sost. il911.018.00 dal 01/07/07	Griglia per alzatina 90/80	
93	921.068.13		Fianco Dx cucina 90/80 CFE	
94	921.067.13		Fianco Sx cucina 90/80 CFE	

MODULAR

LISTA RICAMBI

cod. 253.732.02

CUCINA PIANO VETROCERAMICA CON FORNO ELETTRICO STATICO MOD. 90/80 CFVES

ED. 01-07

POS.	CODICE	RIF. MODIFICHE	DENOMINAZIONE	PREZZO
95	921.086.00		Schiena mobile 90/80	
96	922.205.00		Protezione inf. forno elettrico GN 2/1	
97	922.198.00		Fondo camera forno el. GN 2/1	
98	623.210.00		Supporto morsettiera CFE	
99	623.211.00		Coperchio morsettiera CFE	
100	663.043.00		Segnalatore verde	
101	663.044.00		Segnalatore arancio	
102	663.028.00		Pressacavo V-TEC21 2022664	
103	663.021.00		Controdado PG 21	
104	663.015.00		Passacavo D. 25,5 SB 1000-12 HEYCO	
105	611.320.00		Montaggio viti di terra Gen/Equip.	
107	661.000.00		Commutatore ang. 15A-4941015.30	
108	661.027.00		Termostato forno 50÷30°C 55.34052815	
109	661.013.00		Staffa di aggancio 617078	
110	961.004.00		Commutatore 6 contatti EGO 49.64215.716	
111	663.036.00		Morsettiera FV173 -V/V-4 poli	
112	661.045.00		Termostato di sic. 350°C-EGO 55.32562802	
120	623.002.15		Squadretta fissaggio cruscotto	