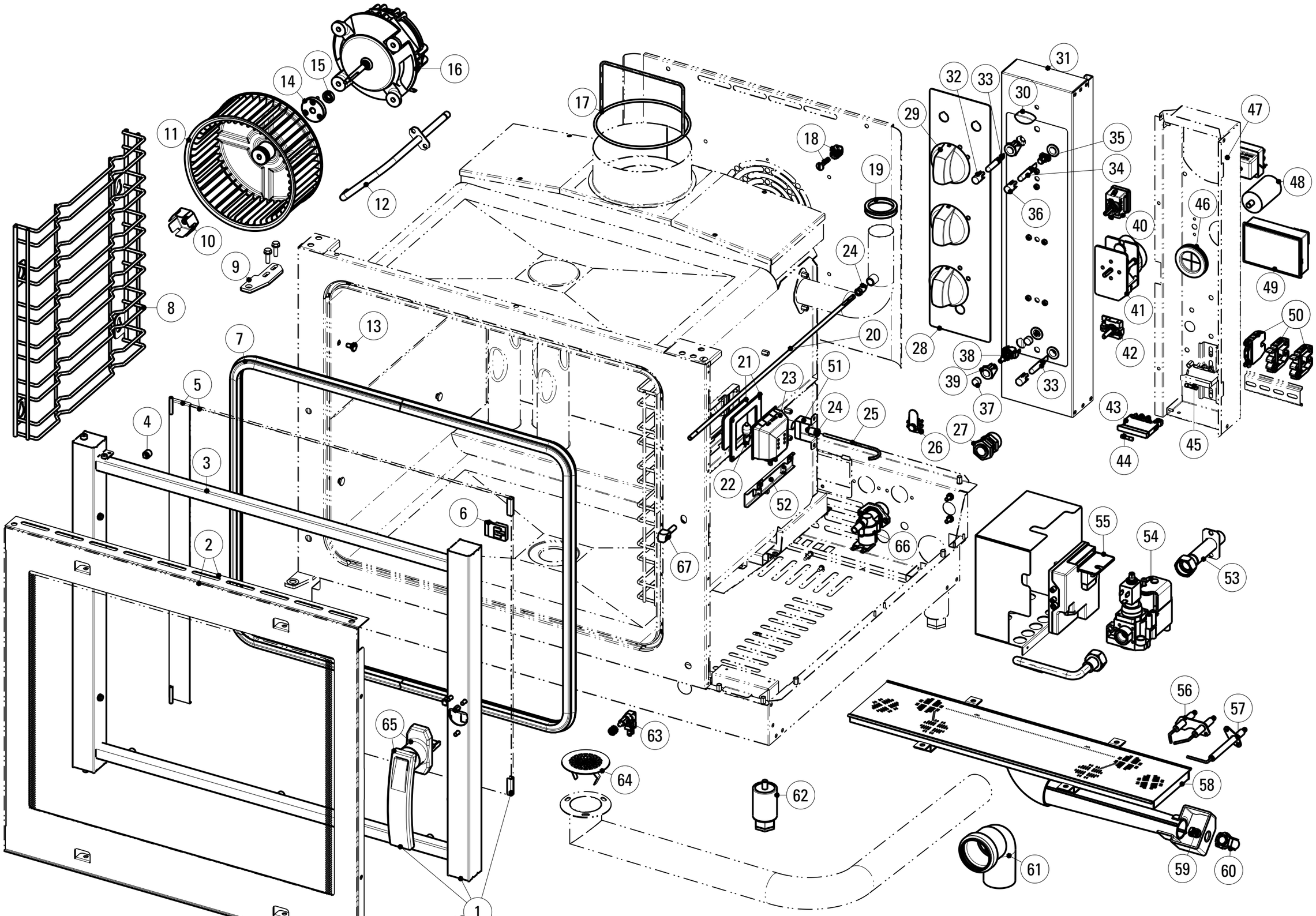

Data stampa | Print date	Codice | Code	Foglio | Sheet	Modelli | Models
07.04.14	*5415.780.00*	*1*	*GFC_M / GFP_M / GFB_M*

CODICI RICAMBIO PER FINITO / SPARE PARTS FOR THE FINISHED PRODUCT

Aggiornato al/Updated to 27/11/17

Artic./Item	Descrizione/Description	Modello/Model
961302	**FORNO GAS PASTICCERIA, VAPORE DIRETTO, ELETTROMECCANICO, 8 TEGLIE (600X400)MM** **GAS PASTRY OVEN, DIRECT STEAM, ELECTROMECHANICAL CONTROL, 8X(600X400)MM TRAYS**	**GFP08M**

Cons./Recom.	Pos./Posit.	Ricambio/Replacement			Prezzo/Price List
*	00774000	RC00774000	RELE'	RELAY	45,34
	01862000	RC01862000	FUSIBILE IN VETRO 5X20 0.4A(T) 250V	5X20 0.125A(T) 250V GLASS FUSE	7,72
	01922000	RC01922000	RACCORDO J.G.90° D.10 PM0310E	PIPE 90° D.10	15,29
	01940000	RC01940000	NASELLO DI SERRAGGIO 6303-020022	CLOSING PIN 6303-020022	28,97
	02018000	RC02018000	FARFALLA SFIATO MECC. D.40 FORNI	D40 MECH. OVENS VENT THROTTLE	6,55
	02095000	RC02095000	BACINELLA VETRO INTERNO PAST"M" C/VITI	PAST"M" INSIDE GLASS BASIN WITH SCREWS	52,82
	02124000	RC02124000	PROTEZIONE SONDA PT1000 CAMERA FORNO "D"	"D" OVEN CHAMBER PT1000 PROBE COVER	5,51
	02125000	RC02125000	SUPPORTO BULBO TERMOSTATI FORNI "D"	"D" OVENS PROBE HOLDER	6,64
	01	RC02004000	PREMONTAGGIO PORTA 8PAST	8 PASTRY OVEN COMPLETE DOOR	548,45
	02	RC01995000	VETRO ESTERNO COMPLETO 8PAST	COMPLETE EXTERNAL GLASS 8 PASTRY	202,46
	03	RC01981000	ASSIEME TELAIO PORTA FORNI 8PAST	08PASTRY OVENS DOOR FRAME	109,26
	04	RC01850000	DISTANZIALE VETRO INTERNO FORNI	INNER GLASS SPACER FOR OVEN	5,14
	05	RC01996000	VETRO INTERNO COMPLETO 8PAST	COMPLETE INTERNAL GLASS 8 PASTRY	109,26
	06	RC01924000	AGGANCIO VETRO INTERNO FORNI	OVENS INTERNAL GLASS COUPLER	9,86
*	07	RC01953000	GUARNIZIONE FACCIATA FORNI 8PAST	GASKET FOR 8 TRAYS PASTRY OVENS	49,17
	08	RC01987000	REGGIGRIGLIE 8 LIV TONDINO 08PAST (1 PZ)	8 LEVEL ROD GRID HOLDER 08PAST	102,62
	09	RC01907000	CERNIERA PORTA FORNI	OVENS DOOR HINGE	17,28
	10	RC01909000	VENTOLA UMIDIFICATORE FORNI	OVENS HUMIDIFIER FAN	15,49
	13	RC01918000	PERNO AGGANCIO PARATIE M5 FORNI	OVEN RUNNERS COUPLING PIN	6,91
	14	RC01920000	FLANGIA ANELLO TEN. DI.8 DE.18 H.5 FORNI	OVENS SEALING RING FLANGE DI.8 DE.18 H.5	18,44
	15	RC01845000	ANELLO TENUTA ALBERO 8X15X5 A	8X15X5A SHAFT RING	8,01
	16	RC01843000	MOTORE 230V 50HZ 0,25KW DOPPIA VELOCITÀ	DOUBLE SPEED MOTOR 230V 50HZ 0,25KW	193,38
	18	RC02012000	VITE 1/4 GIRO "DZUS"	1/4 TURNING SCREW	16,10

L'azienda si riserva il diritto di apportare ulteriori aggiornamenti senza preavviso. / The data may be updated without prior warning

Artic./Item | Descrizione/Description | Modello/Model

961302 | **FORNO GAS PASTICCERIA, VAPORE DIRETTO, ELETTROMECCANICO, 8 TEGLIE (600X400)MM**
GAS PASTRY OVEN, DIRECT STEAM, ELECTROMECHANICAL CONTROL, 8X(600X400)MM TRAYS | **GFP08M**

Cons./Recom.	Pos./Posit.	Ricambio/Replacement			Prezzo/Price List
	19	RC01939000	GUARNIZIONE V-RING D.40 NBR	D.40 NBR V-RING GASKET	5,57
	20	RC01919000	ASTA ROTAZIONE FARFALLA SF.FORNI GN	OVENS VENT THROTTLE TURNING AXLE	22,71
	21	RC01855000	GUARNIZIONE+VETRO CALOTTA LAMPADA	GASKET + LAMP GLASS COVER	25,23
*	22	RC01856000	LAMPADA ALOGENA 230V 40W	HALOGEN LAMP 230V 40W	10,64
	23	RC01957000	CALOTTA CON LAMPADA G9 40W	25W G9 LAMP COVER	9,59
	24	RC01971000	RACCORDO E BICONO D6 SIT	CONNECTION AND OLIVE D6	5,78
	25	RC02127000	SONDA TEMPERATURA FORNI "M"	"M" OVENS TEMPERATURE PROBE	21,21
	26	RC00304000	MORSETTO EQUIPOTENZIALE COMPLETO	EQUIPOTENTIAL CONNECTING BLOCK	6,62
	28	RC01945000	TARGA TECNOINOX "M" FORNI GN/PAST	TECNOINOX "M" PLATE	23,99
	29	RC01941000	MANOPOLA ELETTRICA FORNI	OVENS ELECTRIC KNOB	7,23
	31	RC01908000	CRUSCOTTO STAMPATO "M" FORNI 10 TEGLIE	10 TRAYS "M" OVENS PRINTED CONTROL PANEL	94,76
	32	RC02014000	GEMMA ARANCIONE SR16 11.1331	ORANGE INDICATOR LIGHT	4,93
*	33	RC00052000	LAMPADA SEGN.NEON FASTON ARANCIO 230V	SIGNAL LAMP	5,19
*	34	RC01782000	LAMPADA SEGN.NEON FASTON VERDE 230V	GREEN NEON LAMP 230V	6,09
	36	RC02015000	GEMMA VERDE SR16 11.1332	GREEN INDICATOR LIGHT	4,93
	37	RC02016000	TASTO LISCIO SR16 11.1310	BUTTON	4,93
*	38	RC01960000	INTERRUTTORE SR.CM NO H1012	SWITCH SR.CM NO H1012	7,81
	39	RC02146000	SUPPORTO SR16 11.1297		
*	40	RC01958000	TERMOSTATO DI LAVORO FORNO	WORKING THERMOSTAT 300°	24,70
	41	RC01888000	CONTAMINUTI 120' 2 CONTATTI FORNI EFC_M	2 CONTACTS TIMER FOR OVEN EFC_M	60,28
	42	RC01890000	SELETTORE FORNO "M"	"M" OVEN SWITCH	14,52
	43	RC01943000	PASSACAVO DI.38	CABLE GLAND	17,80
	43	RC01962000	PORTAFUSIBILE 5X20 SEZ.4MMQ BARRA DIN	FUSEHOLDER 5X20 SECTION 4MM2	17,01

L'azienda si riserva il diritto di apportare ulteriori aggiornamenti senza preavviso. / The data may be updated without prior warning

Artic./Item	Descrizione/Description	Modello/Model
961302	**FORNO GAS PASTICCERIA, VAPORE DIRETTO, ELETTROMECCANICO, 8 TEGLIE (600X400)MM** **GAS PASTRY OVEN, DIRECT STEAM, ELECTROMECHANICAL CONTROL, 8X(600X400)MM TRAYS**	**GFP08M**

Cons./Recom.	Pos./Posit.	Ricambio/Replacement			Prezzo/Price List
*	44	RC01861000	FUSIBILE IN VETRO 5X20 4A 250V	5X20 4A 250V GLASS FUSE	3,90
*	47	RC01864000	TERMOSTATO SICUREZZA 360°C -25K	360°C-25K SECURITY THERMOSTAT	89,75
	49	RC01961000	SCHEDA INVERSORE-UMIDIFICATORE-SELETTORE	REVERSING/HUMIDIFIER/SELECTOR BOARD	72,04
	50	RC02139000	MORSETTIERA INDUSTRIALE MONOFASE		25,78
	61	RC01926000	CURVA 87G30' HTB50	ELBOW	9,73
	62	RC01854000	PIEDINO H.70 FORNI	H.70 OVEN FOOT	16,97
*	63	RC01853000	MICROINTERRUTTORE FORNI C/DADI	OVEN MICROSWITCH WITH NUTS	10,34
	64	RC02009000	FILTRO SCARICO CAMERA FORNI	OVEN CHAMBER DRAIN FILTER	19,92
	65	RC02007000	MANIGLIA QUADRA FORNO	OVEN SQUARE HANDLE	108,19
	66	RC01841000	ELETTROV. IN 3/4 - OUT 2VIE	SOLENOID VALVE IN 3/4 - OUT 2 WAYS	23,05

L'azienda si riserva il diritto di apportare ulteriori aggiornamenti senza preavviso. / The data may be updated without prior warning