SAGI - ARMADIO 145 CM, VASCA-VETRINA REFRIGERATA CLAPPE
QE14VRV - 21-03-2005 » 25-09-2006

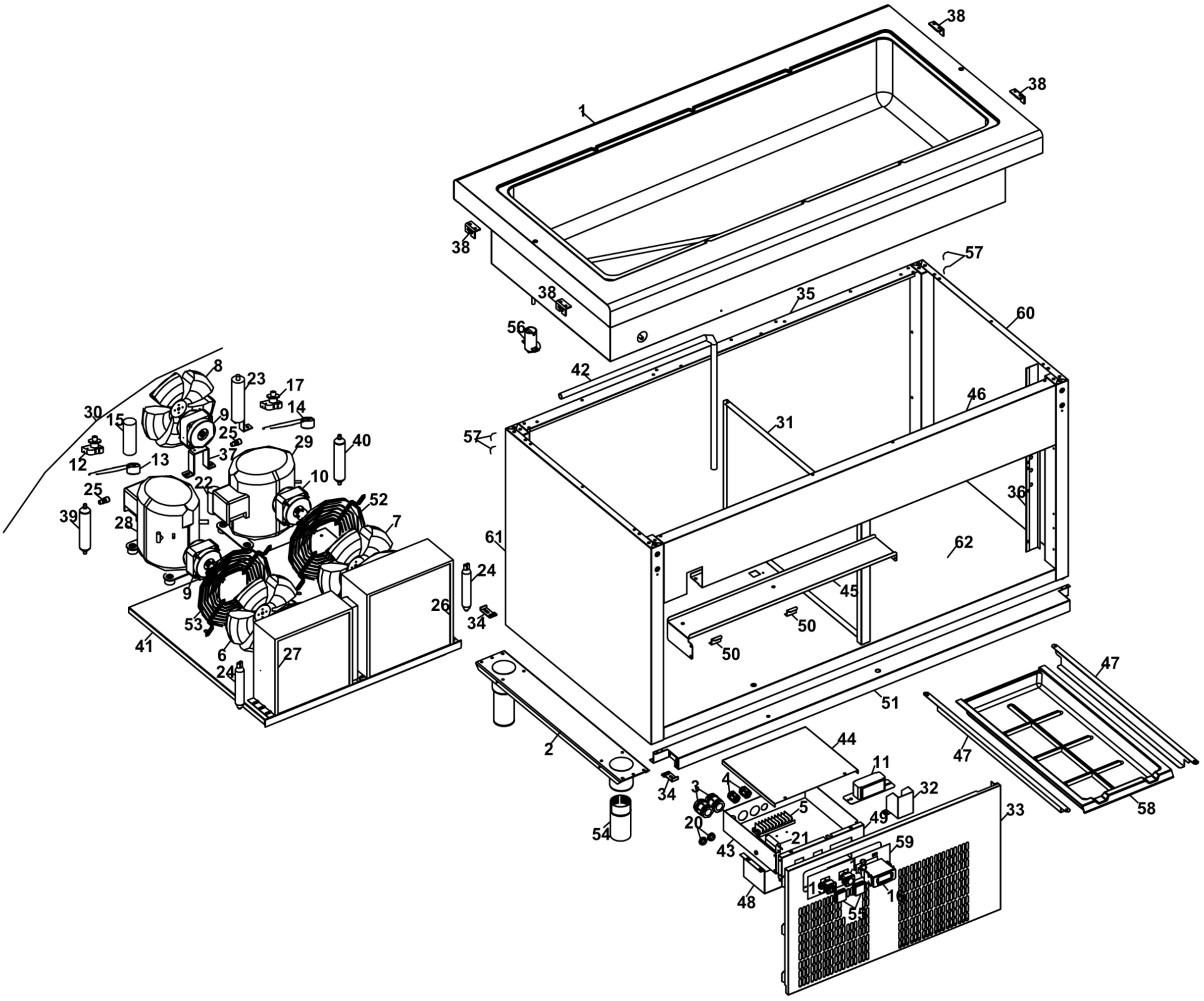

SAGI - ARMADIO 145 CM, VASCA-VETRINA REFRIGERATA CLAPPE
QE14VRV - A000290 - VETRINA REFRIGERATA CON CLAPPE - 21-03-2005 » 25-09-2006

