DESPIECE TECNICO

Cocinas Centrales a gas
Gas Central Ranges
Fourneaux Centraux à gaz
Zentrale Gas-Herde
Cucine Centrali a gas

COCCION NO MODULAR

Modelos:

CG-2002

Junio 2001 June

FAGOR

Fagor Industrial

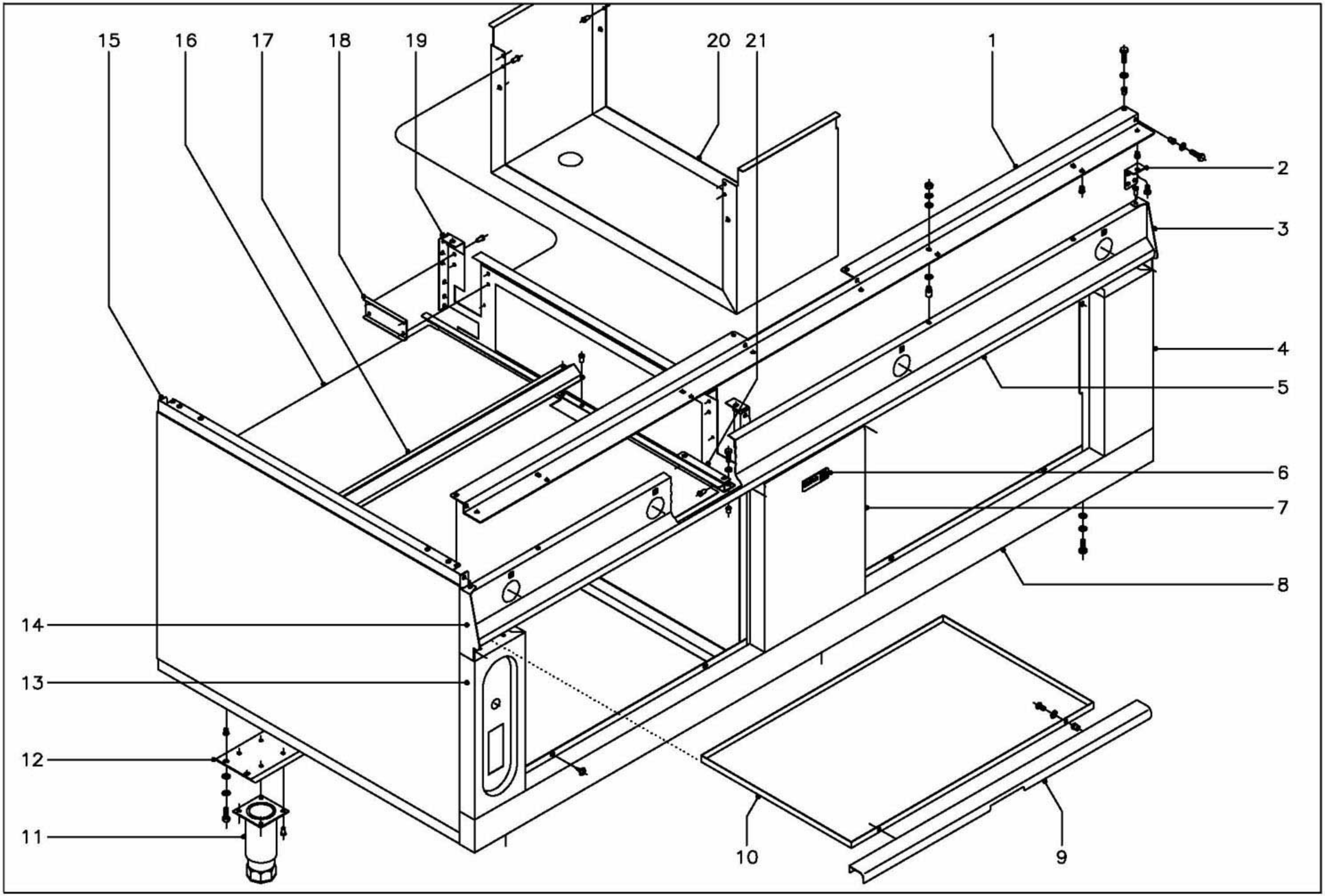

N plano	Firma	Fecha	Aparato	Lamina	
C–1066		6–2001	MUEBLE COCINA CG–2002	1	Fagor Industrial S.Coop. FAGOR Oñate

MOD.	COCINA CENTRAL	ZONA	MUEBLE	PLANO	C-1066

ITEM	CODIGO	DENOMINACION	TEXTO	CG-2002									NOTAS
1	U702609	Escuadra fijacion portamandos		2									
	Q012031	Tornillo exagonal M-5x10		8									
	Q242030	Arandela abanico A-5		8									
	Q221342	Remache exagonal M-5		8									
	Q151336	Tornillo soporte guia portamandos		8									
	Q302022	Arandela plana Ø16xØ6x1,2		16									
	Q242040	Arandela abanico A-6		8									
	Q162040	Tuerca exagonal M-6		8									
2	U702610	Escuadra refuerzo pasamanos		8									
	Q152004	Tornillo aplastado M-5x13		24									
	Q221342	Remache exagonal M-5		24									
3	U702807	Cantonera derecha portamandos		2									
	Q419005	Remache tubular Ø4x8		3									
4	U702809	Panel lateral anterior		2									
	Q152004	Tornillo aplastado M-5x13		4									
	Q302022	Arandela plana Ø16xØ6x1,2		4									
	Q152017	Tornillo amarre M-6x13		2									
	Q221343	Remache exagonal M-6		2									
5	U702812	Panel portamandos		2									
	Q152004	Tornillo aplastado M-5x13		8									
	Q221342	Remache exagonal M-5		8									
6	U262806	Escudo FAGOR		2									
	Q221023	Clips sujecion escudo		4									
7	U702830	Panel central anterior		2									
	Q152004	Tornillo aplastado M-5x13		4									
	Q302022	Arandela plana Ø16xØ6x1,2		8									
	Q221342	Remache exagonal M-5		4									
	Q012042	Tornillo exagonal M-6x15		4									
	Q221321	Remache redondo M-6		4									

MOD.	COCINA CENTRAL	ZONA	MUEBLE	PLANO	C-1066

ITEM	CODIGO	DENOMINACION	TEXTO	CG-2002									NOTAS
8	U702801	Zocalo anterior		2									
	Q151301	Tornillo alomado		8									
	Q012042	Tornillo exagonal M-6x15		6									
	Q302022	Arandela plana Ø16xØ6x1,2		6									
	Q221011	Tuerca rapida M-6		6									
9	U562800	Asa de bandeja		4									
10	U702605	Bandeja recogegrasas		4									
	Q152004	Tornillo aplastado M-5x13		8									
	Q302022	Arandela plana Ø16xØ6x1,2		8									
	Q221342	Remache exagonal M-5		8									
11	X260151	Pata regulable		6									
	Q411304	Remache avibulb Ø 4,8		24									
12	U702632	Liston soporte patas		2									
	Q012042	Tornillo exagonal M-6x15		16									
	Q162040	Arandela muelle A-6		16									
	Q302022	Arandela plana Ø16xØ6x1,2		16									
	Q221343	Remache exagonal M-6		16									
13	U562804	Portamandos lateral		2									
	Q012042	Tornillo exagonal M-6x15		8									
	Q302022	Arandela plana Ø16xØ6x1,2		8									
	Q221011	Tuerca rapida M-6		8									
14	U702806	Cantonera izquierda portamandos		2									
	Q419005	Remache tubular Ø4x8		6									
15	U702803	Panel lateral exterior		2									
16	U702603	Base de bandejas		2									
	Q012031	Tornillo exagonal M-5x10		4									
	Q221304	Remache redondo M-5		4									
17	U702608	Tejadillo		2									
	Q419005	Remache tubular Ø4x8		8									

MOD.	COCINA CENTRAL	ZONA	MUEBLE	PLANO	C-1066

ITEM	CODIGO	DENOMINACION	TEXTO	CG-2002									NOTAS
18	U702631	Refuerzo panel lateral interior		4									
	Q419005	Remache tubular Ø4x8		8									
19	U702630	Panel lateral interior		2									
	Q152004	Tornillo aplastado M-5x13		4									
	Q221342	Remache exagonal M-5		4									
20	U702616	Caja guia humos		1									
	Q419005	Remache tubular Ø4x8		8									
21	U562603	Amarre base de bandejas		4									
	Q419005	Remache tubular Ø4x8		8									
	Q012042	Tornillo exagonal M-6x15		4									
	Q302022	Arandela plana Ø16xØ6x1,2		4									
	Q221321	Remache redondo M-6		4									

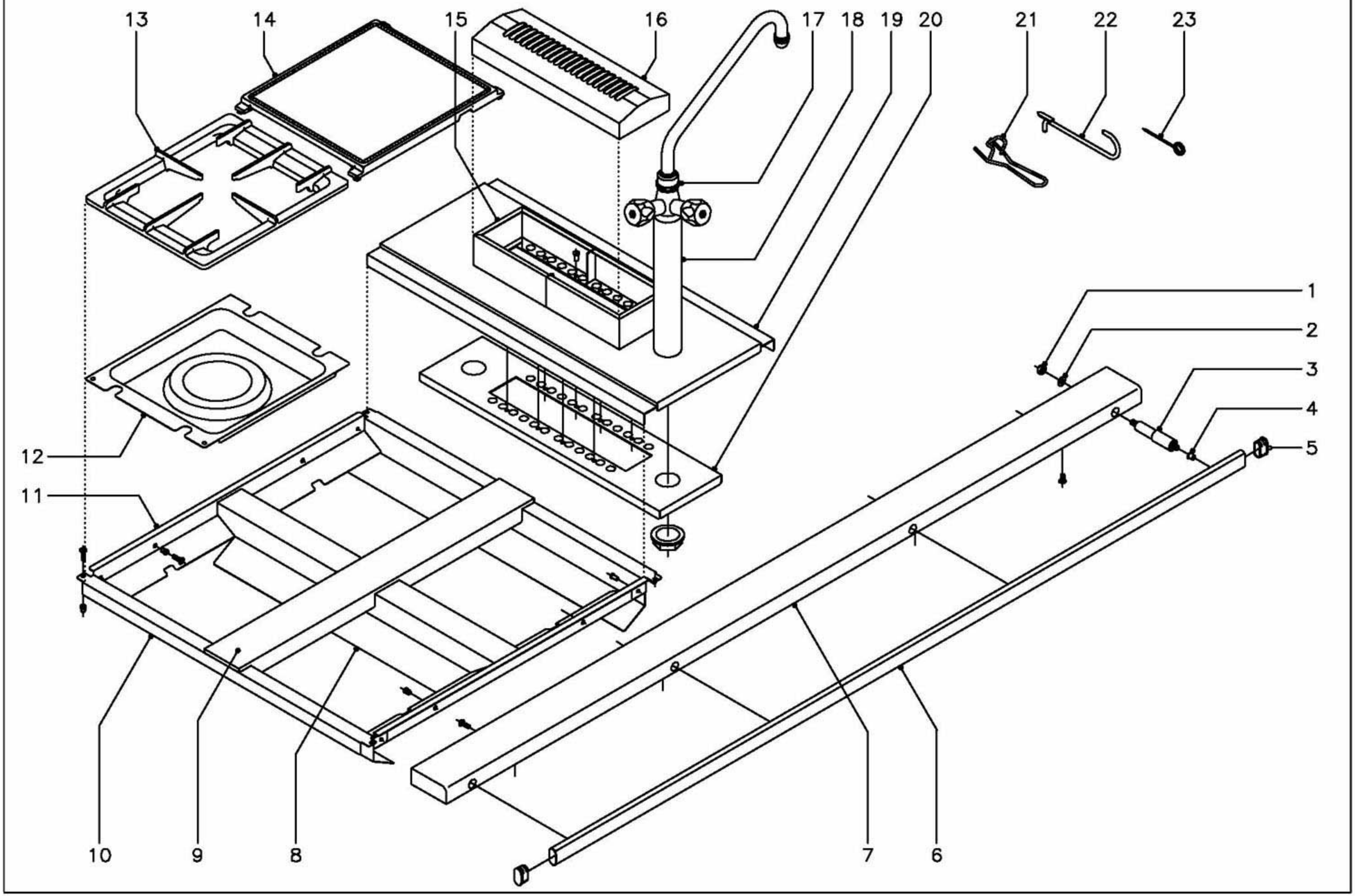

N plano	Firma	Fecha	Aparato	Lamina	
C−1067		6−2001	MESA DE TRABAJO COCINA CG−2002	2	Fagor Industrial S.Coop. FAGOR Onate

MOD.	COCINA CENTRAL	ZONA	MESA DE TRABAJO	PLANO	C-1067

ITEM	CODIGO	DENOMINACION	TEXTO	CG-2002									NOTAS
1	Q161360	Tuerca exagonal M-10		8									
2	Q232060	Arandela plana A-10		8									
3	U705410	Amarre distanciador pasamanos		8									
4	Q411308	Remache redondo M-10		8									
5	U055407	Tapon de pasamanos		4									
6	U705411	Pasamanos		2									
7	U705401	Anterior de mesa		2									
	Q152004	Tornillo aplastado M-5x13		16									
	Q221342	Remache exagonal M-5		8									
8	U705431	Central de mesa		2									
	Q419005	Remache tubular Ø4x8		8									
9	U705415	Central transversal		2									
10	U705430	Lateral de mesa		4									
	Q152004	Tornillo aplastado M-5x13		8									
	Q221342	Remache exagonal M-5		8									
11	U565432	Anterior interior de mesa		4									
	Q419005	Remache tubular Ø4x8		8									
	Q221342	Remache exagonal M-5		8									
12	U505409	Vertedero 8000 y 10500		4									
13	U565403	Parrilla		4									
14	U565406	Placa		4									
15	U705409	Semichimenea exterior central		2									
	Q419005	Remache tubular Ø4x8		8									
16	U705412	Embellecedor de chimenea		1									
19	U705402	Centro de mesa (Sin grifo)		1									
21	U506501	Palanca levantaplacas mesa		1									
22	0623600	Palanca levantaplacas horno		1									
23	0623500	Aguja limpieza quemadores		1									

MOD.	COCINA CENTRAL	ZONA	MESA DE TRABAJO	PLANO	C-1067

ITEM	CODIGO	DENOMINACION	TEXTO	CG-2002									NOTAS
	1100002699 (KIT GRIFO DE AGUA)												
17	U706500	Grifo de agua con tuerca		1									
18	U706515	Base de grifo		1									
19	U705419	Centro de mesa (Para grifo)		1									
20	U705414	Refuerzo para grifo de agua		1									

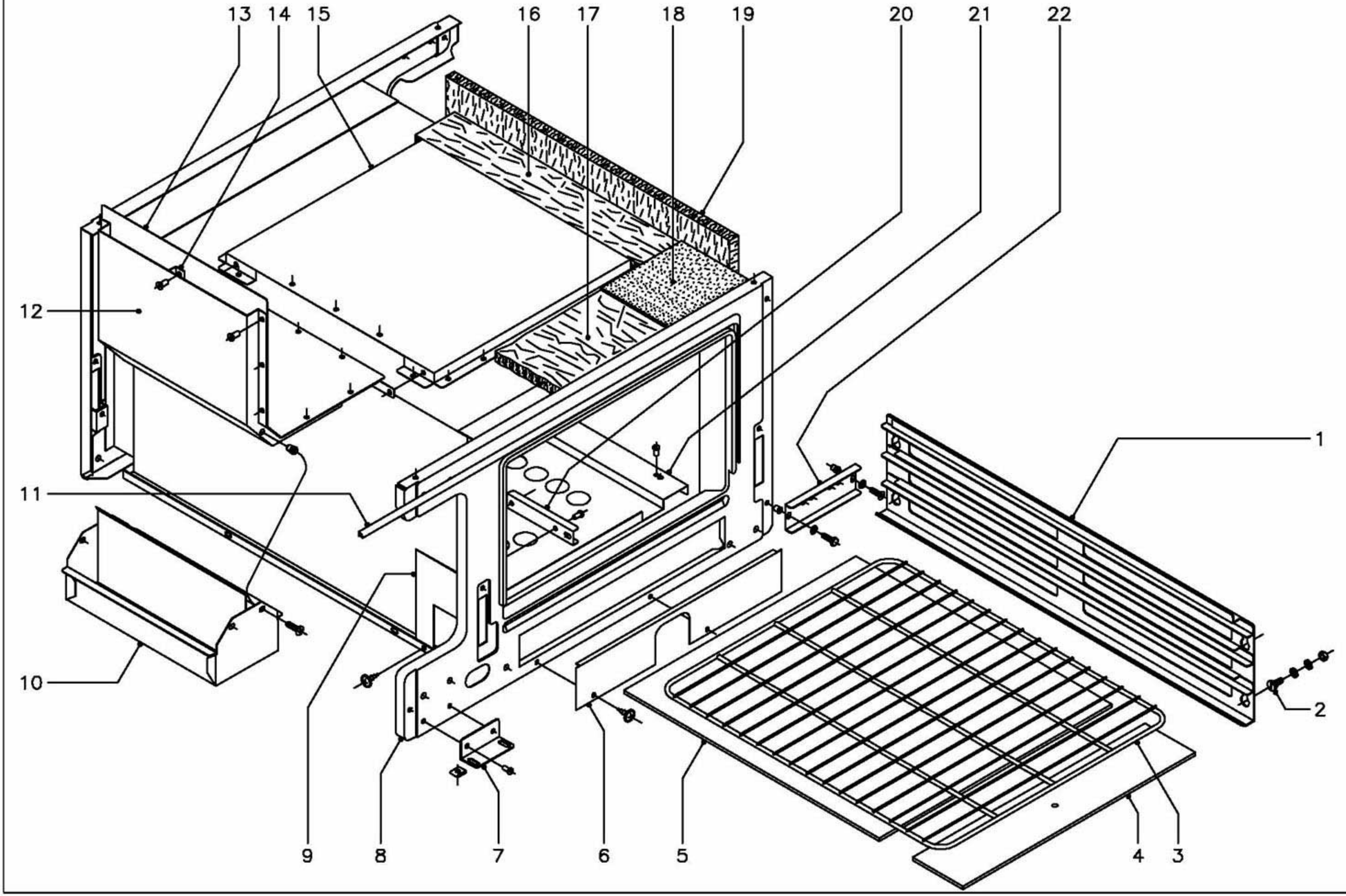

N plano	Firma	Fecha	Aparato	Lamina	
C–1068		6–2001	HORNO COCINA CG–2002	3	Fagor Industrial S.Coop. Oñate

MOD.	COCINA CENTRAL	ZONA	HORNO	PLANO	C-1068

ITEM	CODIGO	DENOMINACION	TEXTO	CG-2002									NOTAS
1	U705615	Guia bandejas de horno		4									
2	R252624	Piton soporte guias		16									
	Q302022	Arandela plana Ø16xØ6x1,2		16									
	Q242040	Arandela abanico A-6		16									
	Q162040	Tuerca exagonal M-6		16									
3	U705640	Parrilla de horno (832x532)		2									
4	U265630	Cabeza placa de horno		2									
5	U705606	Placa de horno		2									
6	U265614	Cubierta quemador		2									
	Q151301	Tornillo alomado		4									
6	U705619	Cierre de horno (Posterior)		2									
	Q151301	Tornillo alomado		4									
7	U562850	Escuadra amarre paneles		6									
	Q419005	Remache tubular Ø4x8		12									
8	U705600	Cuerpo de horno		2									
9	U265615	Proteccion aislante		8									
	Q151301	Tornillo alomado		8									
10	U702612	Caja vertedero		1									
	Q152004	Tornillo aplastado M-5x13		4									
	Q221342	Remache exagonal M-5		4									
11	U745626	Junta puerta de horno		4									
12	U705604	Posterior de chimenea		2									
13	U705603	Anterior de chimenea		2									
14	U772613	Escuadra para chimenea		2									
	Q419005	Remache tubular Ø4x8		32									
15	U705602	Camara de humos		2									
	Q419005	Remache tubular Ø4x8		40									
16	U705621	Aislante vitrofib 880x90x20		2							Costado superior exterior		
17	U705609	Aislante vitrofib 570x200x20		4							Superior anterior y posterior		

MOD.	COCINA CENTRAL	ZONA	HORNO	PLANO	C-1068

ITEM	CODIGO	DENOMINACION	TEXTO	CG-2002									NOTAS
18	U705620	Aislante barlan 690x200x5		4							Superior anterior y posterior		
19	U705608	Aislante vitrofib 880x450x20		8									Costados
20	U055644	Conjunto fijacion bulbo		2									
	Q419005	Remache tubular Ø4x8		2									
21	U705630	Base de horno		2									
	Q419005	Remache tubular Ø4x8		8									
22	U702615	Amarre panel lateral anterior		2									
	Q221321	Remache redondo M-6		2									Amarre a horno
	Q302022	Arandela plana Ø16xØ6x1,2		2									Amarre a horno
	Q012042	Tornillo exagonal M-6x15		2									Amarre a horno
	Q221342	Remache exagonal M-5		2									Amarre a panel
	Q302022	Arandela plana Ø16xØ6x1,2		2									Amarre a panel
	Q152004	Tornillo aplastado M-5x13		2									Amarre a panel

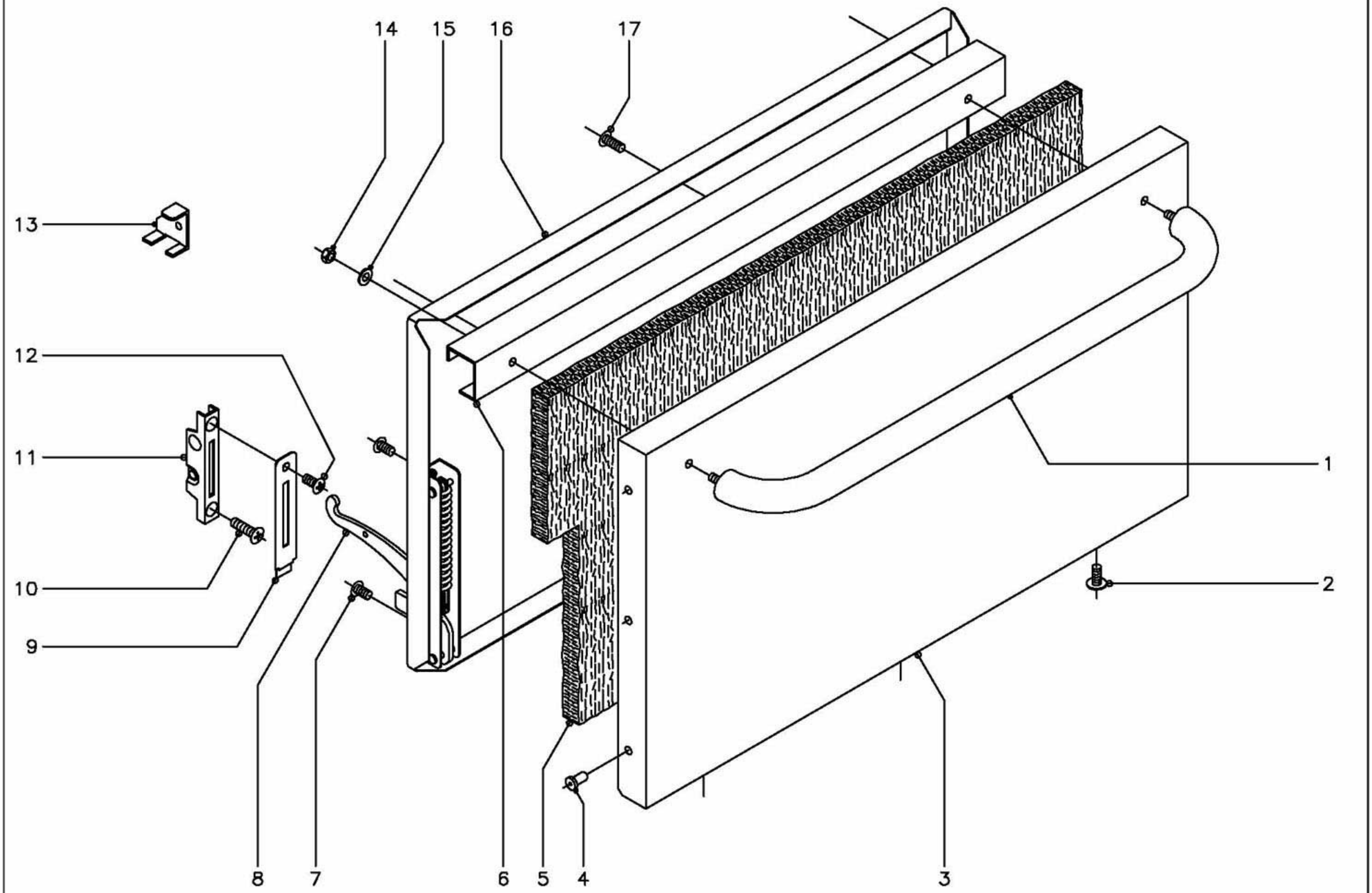

N plano	Firma	Fecha	Aparato	Lamina	
C–1069		6–2001	PUERTA HORNO COCINA CG–2002	4	Fagor Industrial S.Coop. Oñate

MOD.	COCINA CENTRAL	ZONA	PUERTA HORNO	PLANO	C-1069

ITEM	CODIGO	DENOMINACION	TEXTO	CG-2002									NOTAS
1	U560501	Asa de puerta		4									
2	Q152017	Tornillo amarre M-6x13		12									
3	U560500	Puerta de horno		4									
4	Q419005	Remache tubular Ø4x8		12									
5	U260502	Aislante vitrofib 680x380x20		4									
6	U320507	Refuerzo de puerta		4									
7	Q152022	Tornillo amarre M-6x8		24									
8	U010511	Bisagra izquierda		4									
s/n	U010504	Bisagra derecha		4									
9	U010510	Embellecedor guia bisagra		8									
10	Q042043	Tornillo avellanado M-6x20		8									
11	U010512	Guia de bisagra		8									
12	Q152017	Tornillo amarre M-6x13		8									
13	U746501	Escuadra montaje puerta		2									
14	Q162030	Tuerca exagonal M-5		8									
15	Q302022	Arandela plana Ø16xØ6x1,2		8									
16	U260501	Contrapuerta de horno		4									
17	Q152017	Tornillo amarre M-6x13		12									

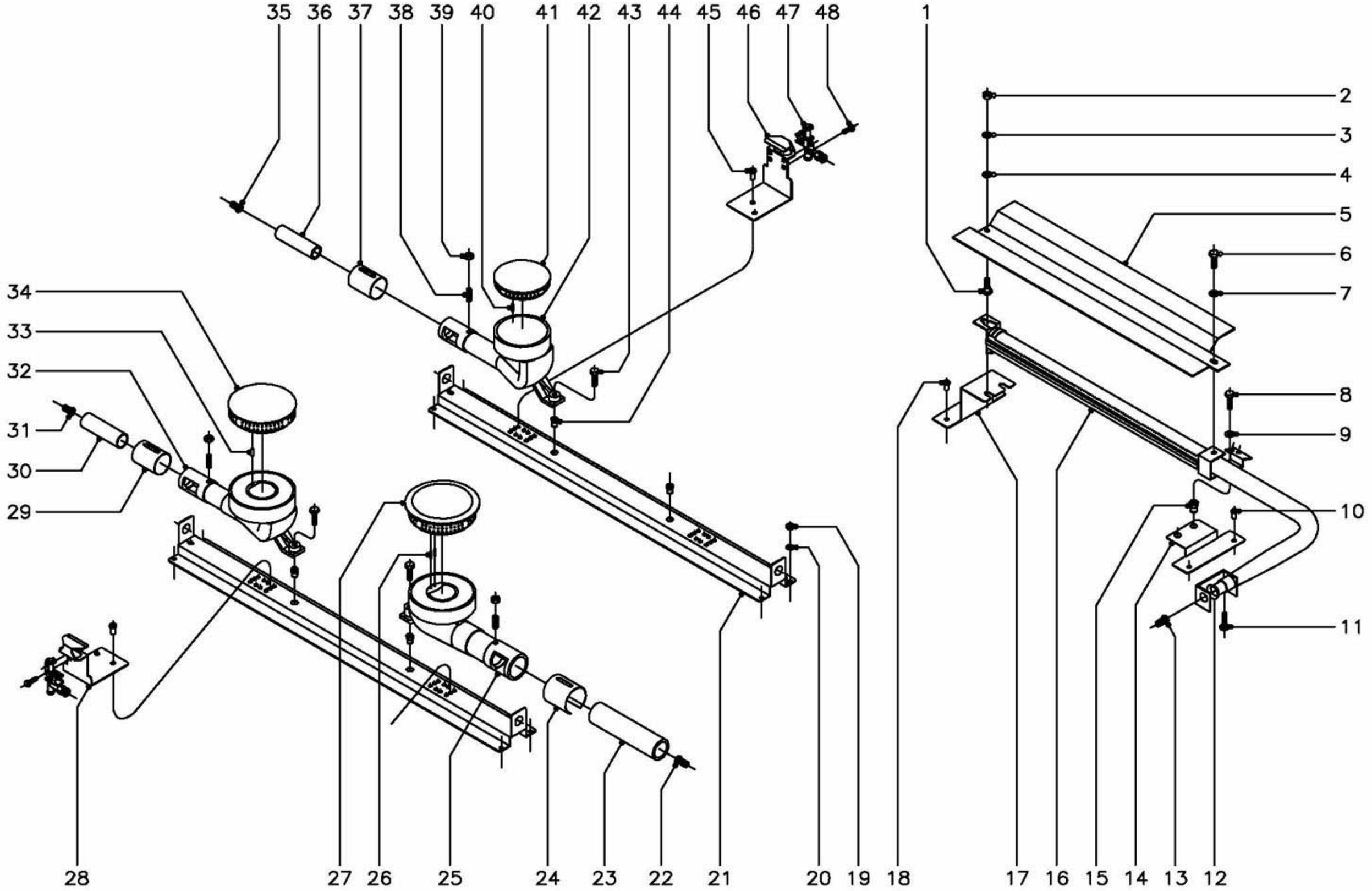

N plano	Firma	Fecha	Aparato		Lamina	
C-1070		6-2001	QUEMADORES COCINA CG-2002		5	Fagor Industrial S.Coop. FAGOR Oñate

MOD.	COCINA CENTRAL	ZONA	QUEMADORES	PLANO	C-1070

ITEM	CODIGO	DENOMINACION	TEXTO	CG-2002									NOTAS
1	R252624	Piton soporte		2									
2	Q162040	Tuerca exagonal M-6		2									
3	Q242040	Arandela abanico A-6		2									
4	Q302022	Arandela plana Ø16xØ6x1,2		2									
5	U325708	Difusor quemador horno		2									
6	Q012041	Tornillo exagonal M-6x10		2									
7	Q302022	Arandela plana Ø16xØ6x1,2		2									
8	Q012042	Tornillo exagonal M-6x15		2									
9	Q302022	Arandela plana Ø16xØ6x1,2		2									
10	Q419005	Remache tubular Ø4x8		4									
11	Q012031	Tornillo exagonal M-5x10		2									
12	U325707	Regulador de aire		2									
13	N502401	Tobera Ø1,70 (horno) (B. P.)		2									
13	U054400	Tobera Ø2,50 (horno) (G.N.)		2									
13	9424500	Tobera Ø5,35 (horno) (G.V.)		2									
14	U705632	Amarre quemador horno		2									
15	Q221343	Remache exagonal M-6		2									
16	U705700	Quemador de horno		2									
17	U705631	Soporte quemador horno		2									
18	Q419005	Remache tubular Ø4x8		4									
19	Q162040	Tuerca exagonal M-6		16									
20	Q302022	Arandela plana Ø16xØ6x1,2		16									
21	U702640	Soporte quemadores mesa		4									
22	U112401	Tobera Ø1,55 (10.500) (B. P.)		2									
22	R275050	Tobera Ø2,35 (10.500) (G. N.)		2									
22	U192402	Tobera Ø4,90 (10.500) (G. V.)		2									
23	U235702	Venturi quemador 10.500		2									
24	U235704	Regulador de aire 10.500		2									
25	U235700	Cuerpo quemador 10.500		2									

MOD.	COCINA CENTRAL	ZONA	QUEMADORES	PLANO	C-1070

ITEM	CODIGO	DENOMINACION	TEXTO	CG-2002									NOTAS
26	Q371028	Manguito Ø3x14		4									
27	U235701	Quemador 10.500		2									
28	U445441	Soporte piloto 8.000 y 10.500		4									
29	U265702	Regulador de aire 4.000 y 8.000		2									
30	U565700	Venturi quemador 8.000		2									
31	0631000	Tobera Ø1,40 (8.000) (B. P.)		2									
31	R614500	Tobera Ø2,00 (8.000) (G. N.)		2									
31	U262401	Tobera Ø4,10 (8.000) (G. V.)		2									
32	U565701	Cuerpo quemador 8.000		2									
33	Q371026	Manguito Ø4x14		2									
34	U135702	Quemador 8.000		2									
35	U122407	Tobera Ø1,05 (4.000) (B. P.)		4									
35	9105100	Tobera Ø1,50 (4.000) (G. N.)		4									
35	R302401	Tobera Ø2,90 (4.000) (G. V.)		4									
36	U125720	Venturi quemador 4.000		4									
37	U265702	Regulador de aire 4.000 y 8.000		4									
38	Q131542	Varilla roscada M-6x15		8									
39	Q162040	Tuerca exagonal M-6		8									
40	Q371026	Manguito Ø4x14		4									
41	U445731	Quemador 4.000		4									
42	U445730	Cuerpo quemador 4.000		4									
43	Q012044	Tornillo exagonal M-6x25		8									
44	Q221343	Remache exagonal M-6		8									
45	Q419005	Remache tubular Ø4x8		16									
46	U505440	Soporte piloto 4.000		4									
47	U442134	Conjunto piloto mesa		8									
	U442138	Inyector piloto Ø0,25 (B.P. y G.V.)		8									Regular para G.V.
	U442137	Inyector piloto Ø0,40 (Gas Natural)		8									
48	Q032021	Tornillo alomado M-4x10		16									

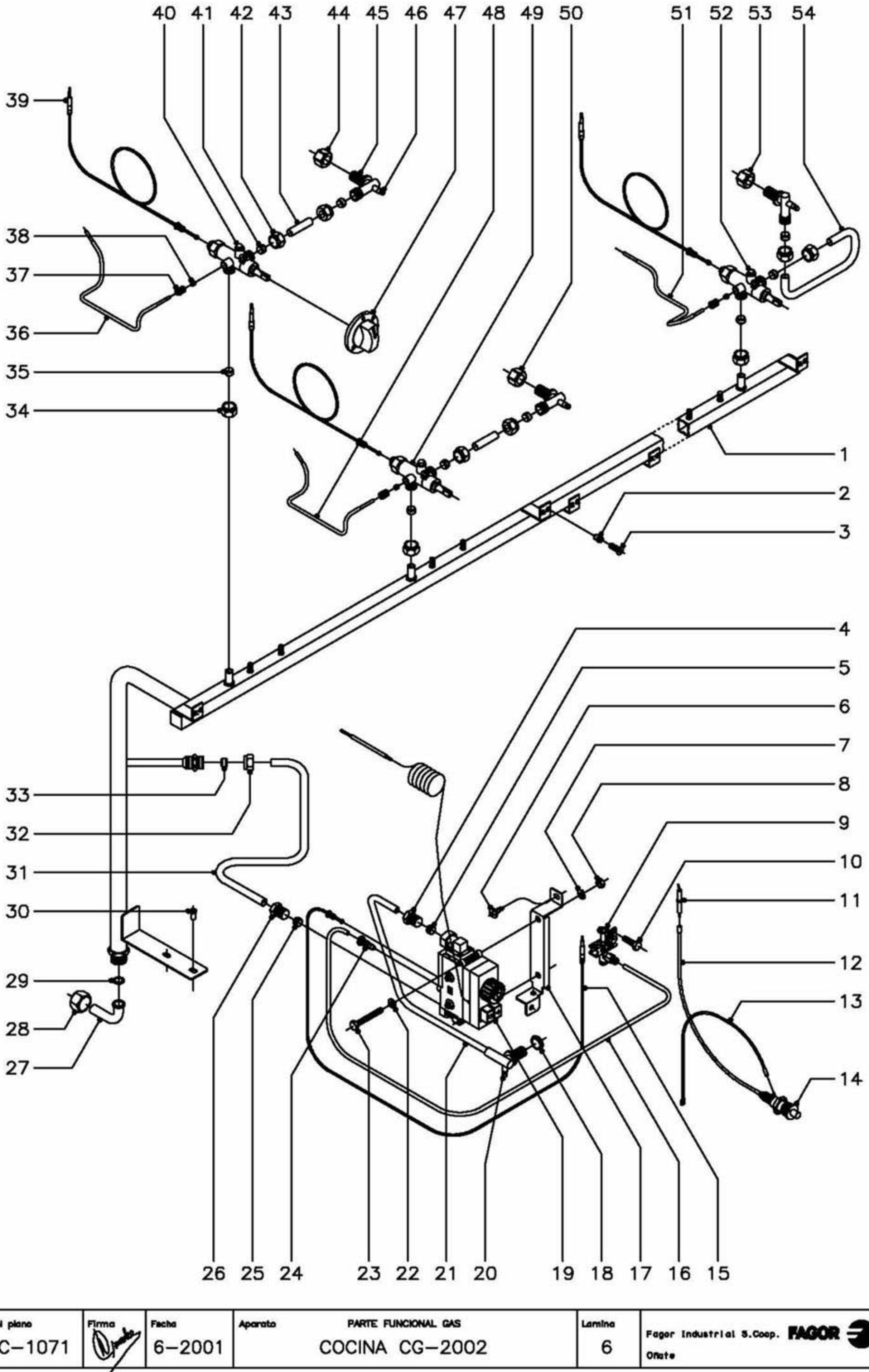

N plano	Firma	Fecha	Aparato	Lamina	
C–1071		6–2001	PARTE FUNCIONAL GAS COCINA CG–2002	6	Fagor Industrial S.Coop. FAGOR Oñate

MOD.	COCINA CENTRAL	ZONA	PARTE FUNCIONAL GAS	PLANO	C-1071

ITEM	CODIGO	DENOMINACION	TEXTO	CG-2002									NOTAS
1	U705030	Tubo distribuidor completo		2									
2	Q221342	Remache exagonal M-5		12									
3	Q152004	Tornillo aplastado M-5x13		12									
4	U264310	Manguito 3/8"		2									
5	U055043	Bicono Ø12		2									
6	Q081365	Tornillo alomado 4,8x19		4									
7	Q302022	Arandela plana Ø16xØ6x1,2		4									
8	Q162040	Tuerca exagonal M-6		4									
9	U322118	Piloto completo		2									
	U442138	Inyector piloto Ø 0,25 (B.P.y G.V.)		2									Regular para G.V.
	U442137	Inyector piloto Ø 0,40 (Gas Natural)		2									
10	Q012031	Tornillo exagonal M-5x10		4									
11	X012101	Bujia de encendido		2									
12	U323030	Cable bujia a piezoelectrico		2									
13	U333003	Cable masa a piezoelectrico		2									
14	S113034	Piezoelectrico		2									
15	U562130	Termopar L=850		2									
16	U264304	Conduccion a piloto de horno		2									
17	U565604	Soporte valvula Minisit		2									
18	Q223019	Tuerca exagonal 3/8"		2									
19	U264315	Valvula Minisit completa		2									
	U134324	Cuerpo valvula		2									
	U134317	Boton de mando		2									
	U134318	Cubierta		2									
	U264300	Racord 3/8"		4									
	Q031322	Tornillo alomado M-4x15		16									
	Q307041	Junta torica Ø25,4xØ20,2xØ2,6		4									
	U264398	Bulbo termostato horno		2									
	U264399	Grupo electromagnetico		2									

MOD.	COCINA CENTRAL	ZONA	PARTE FUNCIONAL GAS	PLANO	C-1071

ITEM	CODIGO	DENOMINACION	TEXTO	CG-2002									NOTAS
20	Q153002	Tornillo toma presion		2									
21	U264314	Conduccion a quemador de horno		2									
22	Q302022	Arandela plana Ø16xØ6x1,2		4									
23	Q011348	Tornillo exagonal M-6x60		4									
24	U134323	Racord con bicono Ø 6		4									
25	U055043	Bicono Ø12		2									
26	U264310	Manguito 3/8"		2									
27	U565007	Codo entrada gas		2									
28	U725006	Tuerca 3/4"		2									
29	Q306052	Arandela junta Ø23,5xØ15,5x3		2									
30	Q411304	Remache avibulb Ø 4,8		2									
31	U565013	Tubo empalme a Minisit		2									
32	Q221334	Tuerca 1/2" (p/tubo Ø 12)		2									
33	U055043	Bicono Ø12		2									
34	Q221336	Tuerca M-18x1,5 (p/tubo Ø 12)		8									
35	U055043	Bicono Ø12		8									
36	U565009	Conduccion a piloto (10.500)		2									
37	U322109	Racord 1/8" (para tubo Ø 4)		8									
38	U265026	Bicono Ø 4		8									
39	U222130	Termopar L=600		8									
40	U702101	Grifo CAL-3200 (min.1,30) (10.500)		2									
41	U055043	Bicono Ø 12		16									
42	Q221336	Tuerca M-18x1,5 (p/tubo Ø 12)		16									
43	U265028	Conduccion a quemadores		6									
44	U235703	Tuerca guia 10.500		2									
45	U265027	Portatoberas		8									
46	Q153002	Tornillo tapon (toma presion)		8									
47	U542101	Boton de mando Ø 10		8									
48	U705006	Conduccion a piloto (4.000)		4									

MOD.	COCINA CENTRAL	ZONA	PARTE FUNCIONAL GAS	PLANO	C-1071

ITEM	CODIGO	DENOMINACION	TEXTO	CG-2002									NOTAS
49	U249401	Grifo CAL-3200 (min.0,55) (4.000)		4									
50	U565011	Tuerca guia 4.000 y 8.000		4									
51	U705013	Conduccion a piloto (8.000)		2									
52	U249402	Grifo CAL-3200 (min.0,90) (8.000)		2									
53	U565011	Tuerca guia 4.000 y 8.000		2									
54	U705012	Conduccion a quemad. ant. Decho.		2									

MOD.	COCINA CENTRAL	ZONA	VARIOS	PLANO	

ITEM	CODIGO	DENOMINACION	TEXTO	CG-2002									NOTAS
	U706502	Folleto de instrucciones		1									

MOD.	COCINA CENTRAL	ZONA	PIEZAS ESPECIFICAS PARA LOS DISTINTOS GASES	PLANO	C-1070 C-1071

ITEM	CODIGO	DENOMINACION	TEXTO	CG-2002									NOTAS
		BUTANO - PROPANO											
13	N502401	Tobera Ø 1,70 (horno)		2									
22	U112401	Tobera Ø 1,55 (10.500)		2									
31	0631000	Tobera Ø 1,40 (8.000)		2									
35	U122407	Tobera Ø 1,05 (4.000)		4									
47	U442138	Inyector piloto Ø 0,25		8									
9	U442138	Inyector piloto Ø 0,25		2									C-1071
		GAS NATURAL											
13	U054400	Tobera Ø 2,50 (horno)		2									
22	R275050	Tobera Ø 2,35 (10.500)		2									
31	R614500	Tobera Ø 2,00 (8.000)		2									
35	9105100	Tobera Ø 1,50 (4.000)		4									
47	U442137	Inyector piloto Ø 0,40		8									
9	U442137	Inyector piloto Ø 0,40		2									C-1071
		GAS VILLA											
13	9424500	Tobera Ø 5,35 (horno)		2									
22	U192402	Tobera Ø 4,90 (10.500)		2									
31	U262401	Tobera Ø 4,10 (8.000)		2									
35	R302401	Tobera Ø 2,90 (4.000)		4									
47	U442138	Inyector piloto Ø 0,25 (REGULAR)		8									
9	U442138	Inyector piloto Ø 0,25 (REGULAR)		2									C-1071