DESPIECE TECNICO

Lavadora de Alto Centrifugado
Laveuse à Haute Essorage
High Speed Wash Machine
Washmaschine
Lavatrici ad alta centrifuga

Modelos:

LF/E-25	LF/E-25MP	LF/E-25MPP
LF/AC-25	LF/AC-25MP	LF/AC-25MPP
LF/V-25	LF/V-25MP	LF/V-25MPP

Marzo 2004 March

FAGOR

Fagor Industrial

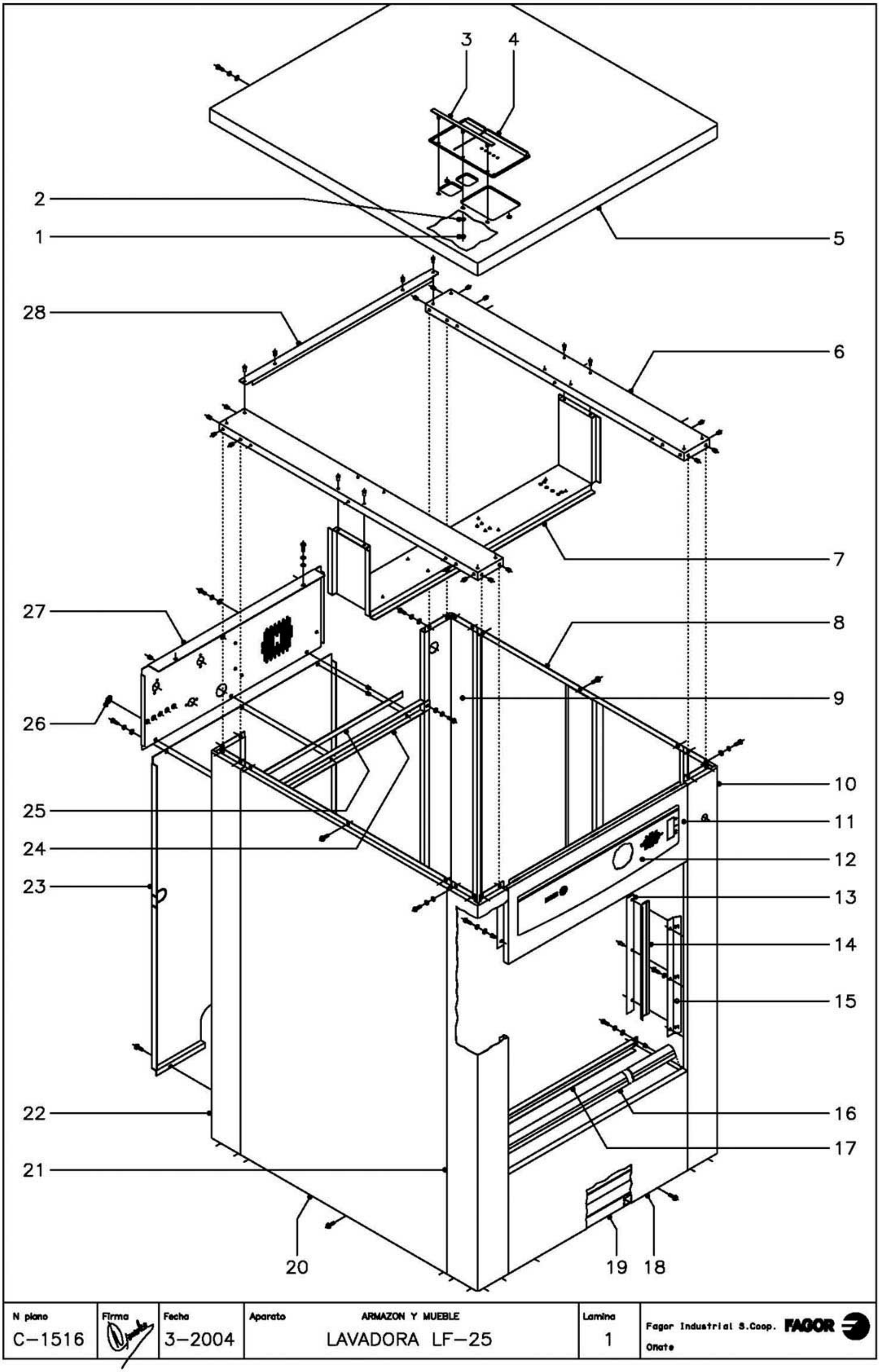

N plano	Firma	Fecha	Aparato	Lamina	
C–1516		3–2004	ARMAZON Y MUEBLE LAVADORA LF–25	1	Fagor Industrial S.Coop. Onate

MOD.	LAVADORA ALTAS REVOLUCIONES	ZONA	MUEBLE	PLANO	C-1516

ITEM	CODIGO	DENOMINACION	TEXTO	LF-25									NOTAS
1	Q162030	Tuerca exagonal M-5		3									
2	Q232030	Arandela plana A-5		3									
3	P440705	Soporte tapa cubeta		1									
4	P440704	Tapa cubeta		1									
5	P530347	Encimera		1									
	Q012031	Tornillo exagonal M-5x10		2									
	Q242030	Arandela abanico A-5		2									
	Q302022	Arandela plana Ø16xØ6x1,2		2									
6	P530350	Liston lateral		2									
7	P530352	Apoyo cuadro electrico		1									
	Q419005	Remache tubular Ø 4x8		4									
8	P530357	Panel lateral completo		1									
	Q151335	Tornillo c/arandela A-5,6x13		3							Amarre superior a liston		
	Q151323	Tornillo broca Ø4,8x16		3							Amarre inferior a armazon		
9	P530339	Columna posterior derecha		1									
10	P530337	Columna anterior derecha		1									
	Q012031	Tornillo exagonal M-5x10		8							Amarre superior a liston		
	Q242030	Arandela abanico A-5		8							Amarre superior a liston		
	Q302022	Arandela plana Ø16xØ6x1,2		8							Amarre superior a liston		
	Q221342	Remache exagonal M-5		8							Amarre superior a liston		
	Q151323	Tornillo broca Ø4,8x16		8							Amarre inferior a armazon		
11	P530355	Portamandos electromecanico		1									
11	P530345	Portamandos electronico		1									
	Q012031	Tornillo exagonal M-5x10		4									
	Q242030	Arandela abanico A-5		4									
	Q302022	Arandela plana Ø16xØ6x1,2		4									
	Q221342	Remache exagonal M-5		4									
12	P530304	Embelle. portam. electromecanico		1									
12	P530323	Embelle. portam. electronico		1									

MOD.	LAVADORA ALTAS REVOLUCIONES	ZONA	MUEBLE	PLANO	C-1516

ITEM	CODIGO	DENOMINACION	TEXTO	LF-25									NOTAS
12	P530324	Embelle. Portam. Electroni. Progra.		1									
13	P530363	Amarre junta lateral		2									
	Q419005	Remache tubular Ø 4x8		10									
14	P520344	Cortina lateral L=830 mm.		2									
15	P530359	Soporte junta lateral		2									
	Q032031	Tornillo alomado M-5x10		6									
	Q242030	Arandela abanico A-5		6									
16	P520340	Cortina panel frontal L=800 mm.		1									
17	P530348	Sujecion zocalo		1									
	Q012031	Tornillo exagonal M-5x10		4									
	Q242030	Arandela abanico A-5		4									
	Q302022	Arandela plana Ø16xØ6x1,2		4									
	Q221342	Remache exagonal M-5		4									
18	P530344	Zocalo		1									
	Q151323	Tornillo broca Ø4,8x16		2									
19	P530128	Armazon completo		1									
20	P530357	Panel lateral completo		1									
	Q151335	Tornillo c/arandela A-5,6x13		3									Amarre superior a liston
	Q151323	Tornillo broca Ø4,8x16		3									Amarre inferior a armazon
21	P530336	Columna anterior izquierda		1									
22	P530338	Columna posterior izquierda		1									
	Q012031	Tornillo exagonal M-5x10		8									Amarre superior a liston
	Q242030	Arandela abanico A-5		8									Amarre superior a liston
	Q302022	Arandela plana Ø16xØ6x1,2		8									Amarre superior a liston
	Q221342	Remache exagonal M-5		8									Amarre superior a liston
	Q151323	Tornillo broca Ø4,8x16		8									Amarre inferior a armazon
23	P530341	Panel posterior		1									
	Q012031	Tornillo exagonal M-5x10		3									Amarre superior a sujecion
	Q242030	Arandela abanico A-5		3									Amarre superior a sujecion

MOD.	LAVADORA ALTAS REVOLUCIONES	ZONA	MUEBLE	PLANO	C-1516

ITEM	CODIGO	DENOMINACION	TEXTO	LF-25									NOTAS
	Q302022	Arandela plana Ø16xØ6x1,2		3									Amarre superior a sujecion
	Q221342	Remache exagonal M-5		3									Amarre superior a sujecion
	Q151323	Tornillo broca Ø4,8x16		3									Amarre inferior a armazon
24	P530351	Sujecion panel posterior		1									
	Q012031	Tornillo exagonal M-5x10		2									
	Q242030	Arandela abanico A-5		2									
	Q302022	Arandela plana Ø16xØ6x1,2		2									
	Q221342	Remache exagonal M-5		2									
25	3714500	Perfil esponjoso adhes. 20x2x810		1									
26	P530335	Tapon soporte electrovalvulas		5									
27	P530342	Soporte electrovalvulas		1									
	Q012031	Tornillo exagonal M-5x10		5									
	Q242030	Arandela abanico A-5		5									
	Q302022	Arandela plana Ø16xØ6x1,2		5									
	Q221342	Remache exagonal M-5		5									
28	P530349	Sujecion soporte electrovalvulas		1									
	Q419005	Remache tubular Ø 4x8		2									

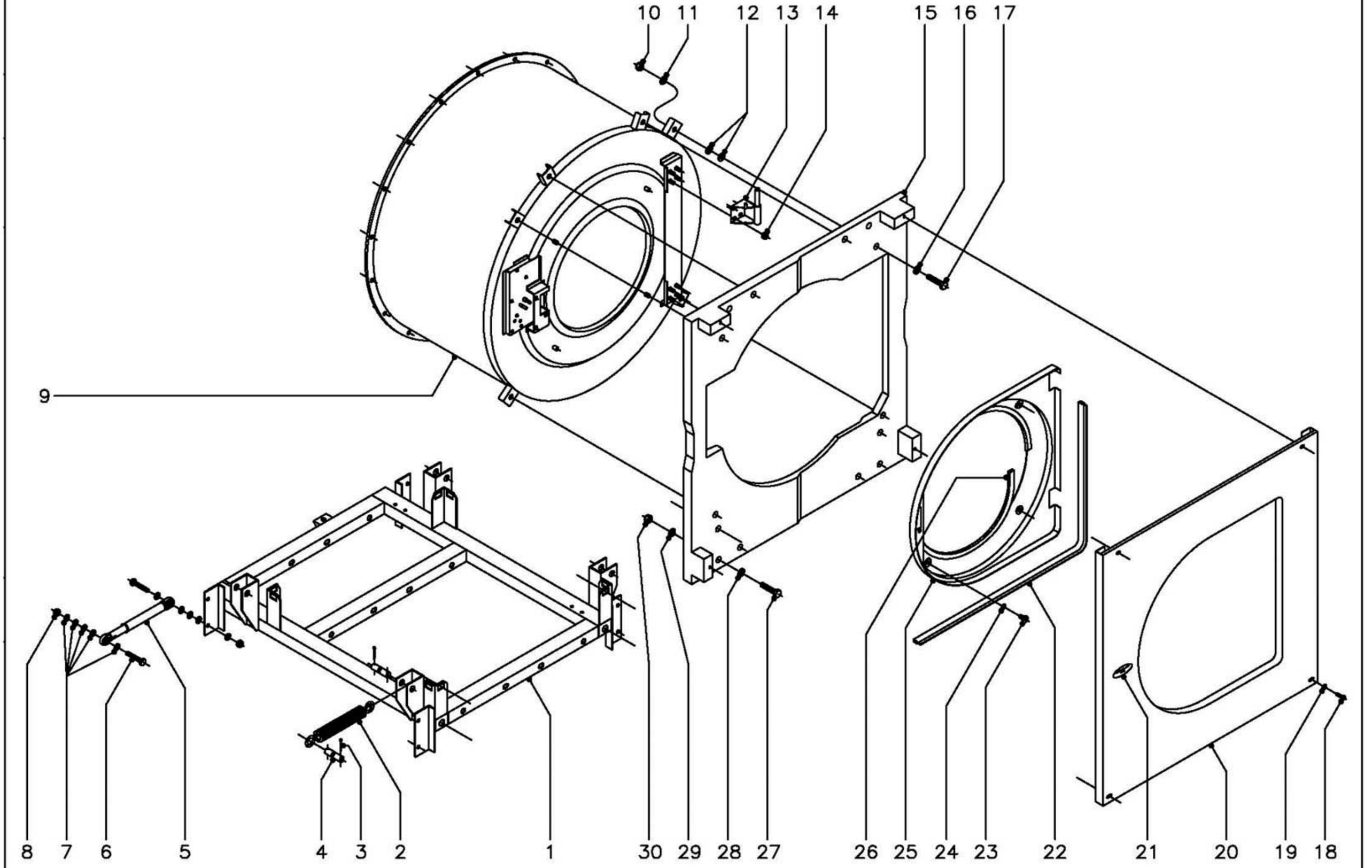

N plano	Firma	Fecha	Aparato	Lamina	
C–1517		3–2004	AMORTIGUACION Y FRENTE LAVADORA LF–25	2	Fagor Industrial S.Coop. FAGOR Oñate

MOD.	LAVADORA ALTAS REVOLUCIONES	ZONA	AMORTIGUACION Y FRENTE	PLANO	C-1517

ITEM	CODIGO	DENOMINACION	TEXTO	LF-25									NOTAS
1	P530220	Cuna completa		1									
2	P530233	Muelle sujecion cuna		4									
3	Q352015	Pasador de aletas Ø3x30		16									
4	P530210	Pasador muelles		8									
5	P540201	Amortiguador		4									
6	Q151326	Tornillo exagonal M-10x55		8									
7	Q232060	Arandela plana A-10		40									
8	Q221306	Tuerca exagonal autoseguro M-10		8									
9	P536134	Cuba completa LF-25		1									
10	Q221307	Tuerca exagonal autoseguro M-12		6									
11	Q301010	Arandela plana A-12		6									
12	Q301010	Arandela plana A-12		12									
13	P530505	Soporte bisagra		2									
14	Q222012	Tuerca exagonal autoseguro M-6		8									
15	P536131	Contrapeso LF-25		1									
16	Q301010	Arandela plana A-12		6									
17	Q012078	Tornillo exagonal M-12X60		6									
18	Q032032	Tornillo alomado M-5x15		4									
19	Q302022	Arandela plana Ø16xØ6x1,2		4									
20	P530366	Panel frontal LF-25		1									
21	P510326	Adhesivo puerta		1									
22	3703500	Perfil goma en " Y " 16x3x1500		1									
23	Q032031	Tornillo alomado M-5x10		4									
24	Q302022	Arandela plana Ø16xØ6x1,2		4									
25	P530365	Fondo puerta LF-25		1									
26	3701700	Perfil goma negra " U " 9x4x1350		1									
27	Q012078	Tornillo exagonal M-12X60		4									
28	Q301010	Arandela plana A-12		4									
29	Q301010	Arandela plana A-12		4									

MOD.	LAVADORA ALTAS REVOLUCIONES	ZONA	AMORTIGUACION Y FRENTE	PLANO	C-1517

ITEM	CODIGO	DENOMINACION	TEXTO	LF-25									NOTAS
30	Q221307	Tuerca exagonal autoseguro M-12		4									

Pág. 7.

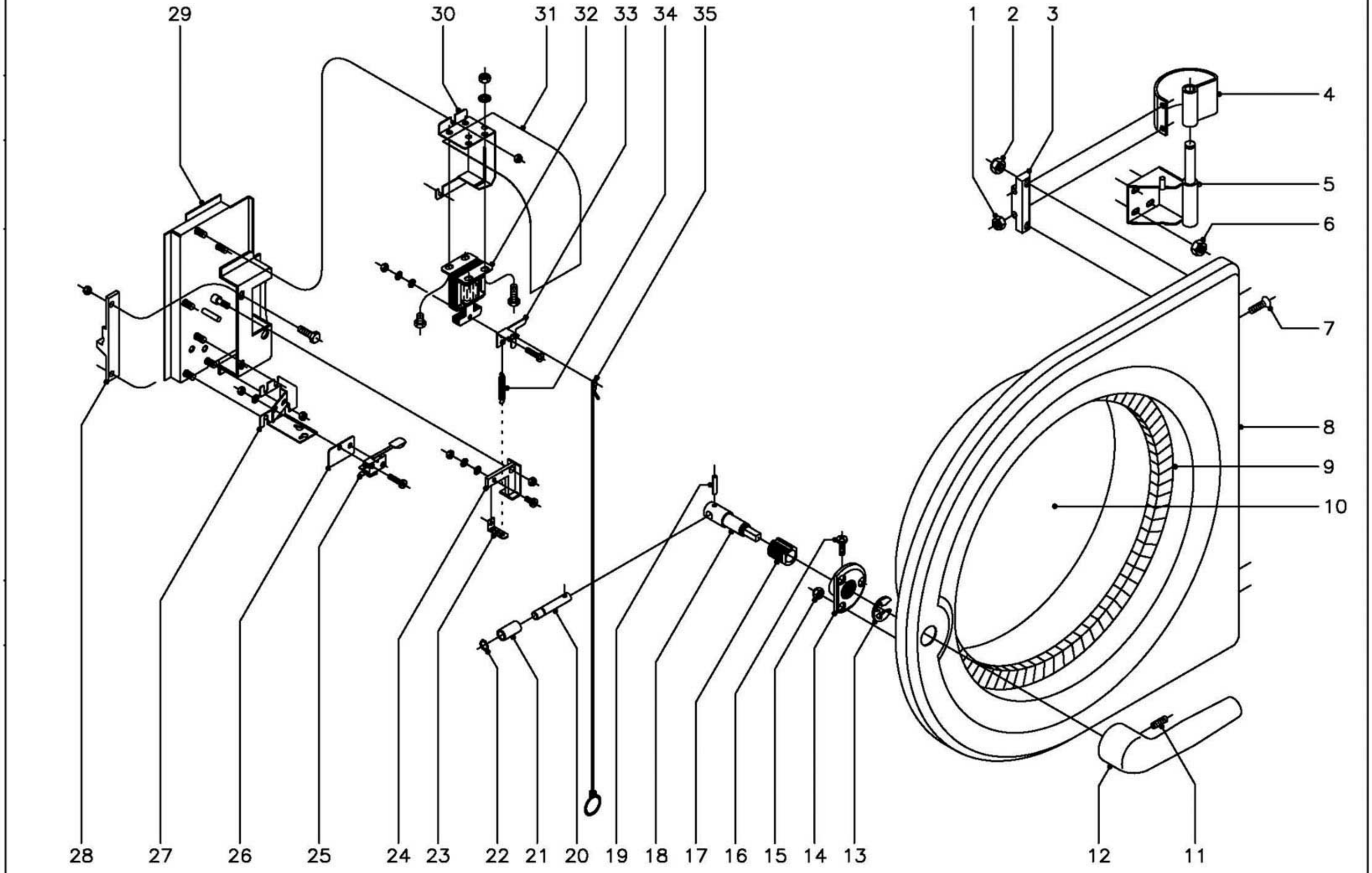

N plano	Firma	Fecha	Aparato	Lamina	
C–1518		3–2004	PUERTA LAVADORA LF–25	3	Fagor Industrial S.Coop. FAGOR Onate

MOD.	LAVADORA ALTAS REVOLUCIONES	ZONA	PUERTA	PLANO	C-1518

ITEM	CODIGO	DENOMINACION	TEXTO	LF-25									NOTAS
1	Q222030	Tuerca autoblocante M-5		4									
2	Q222012	Tuerca autoblocante M-6		4									
3	P500504	Sujecion bisagra		2									
4	P500502	Bisagra puerta		2									
5	P530505	Soporte bisagra		2									
6	Q222012	Tuerca autoblocante M-6		8									
7	Q062035	Tornillo allem 3 avellanado M-5x30		4									
8	P530550	Marco puerta		1									
9	P530502	Junta de puerta		1									
10	P530503	Mirilla puerta		1									
11	Q132042	Varilla roscada M-6x15		1									
12	P530538	Manilla puerta		1									
13	Q272070	Anillo seguridad A-12		1									
14	P530560	Soporte cojinete		1									
15	Q222012	Tuerca autoblocante M-6		3									
16	Q152015	Tornillo alomado M-3x6		1									
17	P530545	Cojinete guia		1									
18	P530543	Eje manilla		1									
19	Q372003	Manguito sujecion Ø3x20		1									
20	P530542	Eje tope		1									
21	P530544	Casquillo cierre		1									
22	Q302060	Anillo seguridad A-10		1									
23	P510509	Enganche muelle		1									
	Q031322	Tornillo alomado M-4x15		1									
	Q232020	Arandela plana A-4		1									
	Q242020	Arandela abanico A-4		1									
	Q221305	Tuerca exagonal autoblocante M-4		1									
24	P510510	Tope apertura completo		1									
	Q222012	Tuerca autoblocante M-6		1									

MOD.	LAVADORA ALTAS REVOLUCIONES	ZONA	PUERTA	PLANO	C-1518

ITEM	CODIGO	DENOMINACION	TEXTO	LF-25									NOTAS
25	P510513	Microrruptor puerta completo		1									
	Q032013	Tornillo alomado M-3x20		2									
	Q242010	Arandela abanico A-3		2									
	Q161310	Tuerca exagonal M-3		2									
26	R010535	Placa separadora		1									
27	P530541	Soporte micro		1									
	Q222012	Tuerca autoblocante M-6		3									
28	P530549	Pestillo		1									
	Q012042	Tornillo exagonal M-6x15		2									
	Q222012	Tuerca autoblocante M-6		2									
29	-	Sujecion cierre (Soldado a cuba)		-									
30	P530525	Sujecion electroiman		1									
	Q222012	Tuerca autoblocante M-6		3									Tope electroiman
31	P530540	Cubierta electroiman		1									
32	P533046	Electroiman de puerta		1									
	Q012021	Tornillo exagonal M-4x10		4									
	Q242020	Arandela abanico A-4		4									
	Q162020	Tuerca exagonal M-4		4									
33	P510507	Guia electroiman		1									
	Q041324	Tornillo avellanado M-4x25		1									
	Q232020	Arandela plana A-4		1									
	Q242020	Arandela abanico A-4		1									
	Q221305	Tuerca exagonal autoblocante M-4		1									
34	P530531	Muelle electroiman		1									
35	P530507	Palanca apertura manual		1									

N plano
C-1519

Firma

Fecha
3-2004

Aparato
PARTE FUNCIONAL MECANICA
LAVADORA LF-25

Lamina
4

Fagor Industrial S.Coop.
Oñate

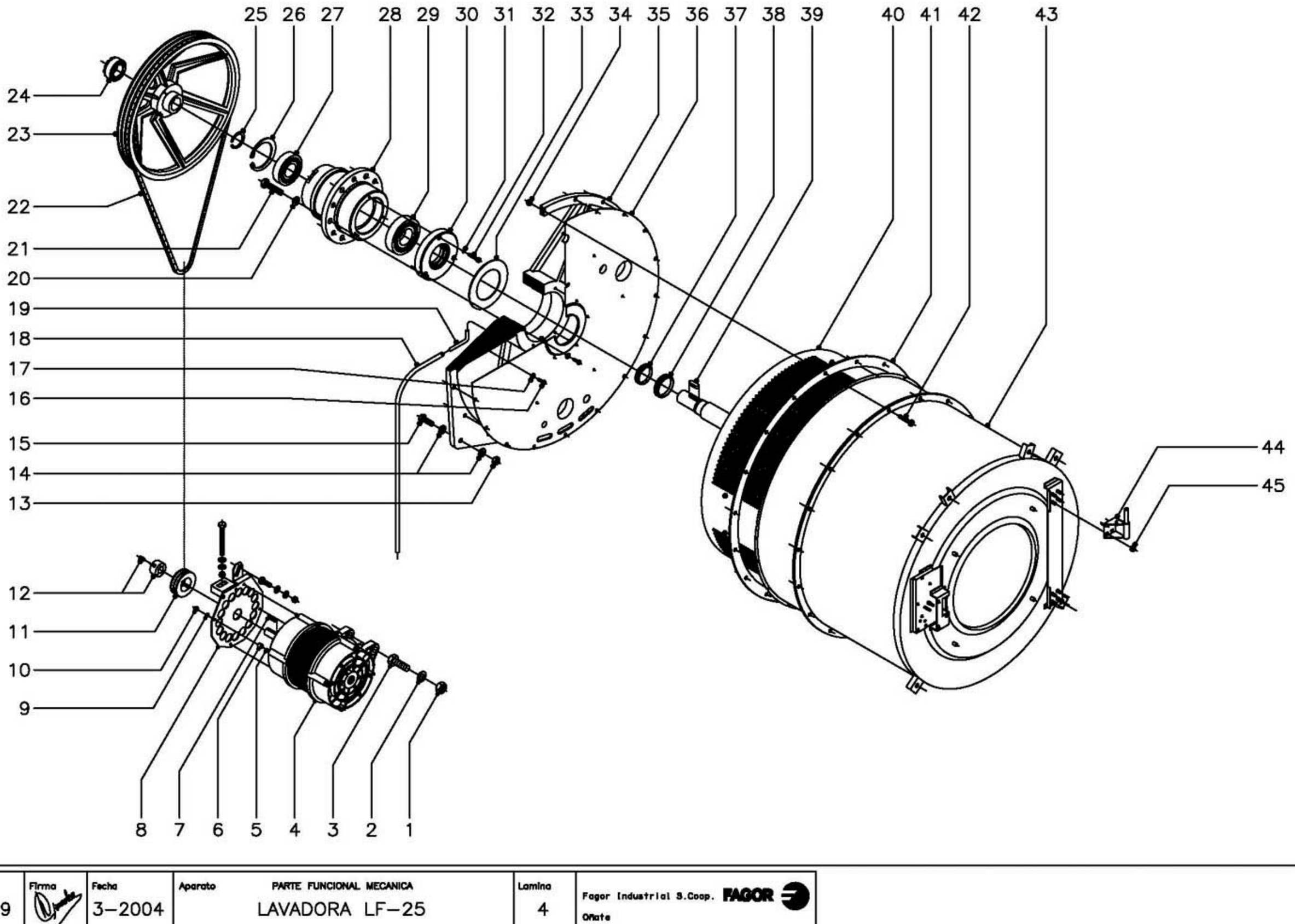

N plano	Firma	Fecha	Aparato	Lamina	
C-1519		3-2004	PARTE FUNCIONAL MECANICA LAVADORA LF-25	4	Fagor Industrial S.Coop. FAGOR Oñate

MOD.	LAVADORA ALTAS REVOLUCIONES	ZONA	PARTE FUNCIONAL MECANICA	PLANO	C-1519

ITEM	CODIGO	DENOMINACION	TEXTO	LF-25									NOTAS
1	Q221348	Tuerca exagon. autoblocante M-20		2									
2	Q231311	Arandela plana A-21		4									
3	Q151354	Tornillo exagonal M-20x80		2									
4	P535914	Motor 230/400 V. 50Hz.		1									
5	P530227	Varilla tirante motor		4									
6	P530228	Casquillo		4									
7	P535912	Lengüeta motor 8x7x40		1									
8	P530230	Placa tensor motor		1									
9	Q232040	Arandela plana A-6		16									
10	Q222012	Tuerca exagon. autoblocante M-6		8									
	Q151341	Tornillo exagonal M-12x35		1									Bloqueo tensor correa
	Q301025	Arandela abanico A-12		2									Bloqueo tensor correa
	Q301010	Arandela plana Ø27xØ12,5x2,5		2									Bloqueo tensor correa
	Q221307	Tuerca exagon. autoblocante M-12		1									Bloqueo tensor correa
	Q151357	Tornillo exagonal M-12x80		1									Tensor correa
	Q301025	Arandela abanico A-12		2									Tensor correa
	Q301010	Arandela plana Ø27xØ12,5x2,5		3									Tensor correa
	Q221307	Tuerca exagon. autoblocante M-12		4									Tensor correa
11	P535918	Polea motor		1									
12	P525904	Casquillo polea con tornillos		1									
13	Q221338	Tuerca autoblocante M-14		2									
14	Q301380	Arandela plana A-15		4									
15	Q011387	Tornillo exagonal M-14x50		2									
16	Q012042	Tornillo exagonal M-6x15		12									
17	Q304040	Arandela estanquei. Ø10,4xØ6,4x1		12									
18	3721900	Tubo transparente Ø14xØ10x800		1									
19	P536016	Tubo evacuacion		1									
20	Q301302	Arandela plana A-17		6									
21	Q011399	Tornillo exagonal M-16x70		6									

MOD.	LAVADORA ALTAS REVOLUCIONES	ZONA	PARTE FUNCIONAL MECANICA	PLANO	C-1519

ITEM	CODIGO	DENOMINACION	TEXTO	LF-25									NOTAS
22	P535913	Correa SPZ LW 2240		3									
23	P536003	Polea tambor		1									
24	P536017	Buje amarre polea tambor		1									
25	Q301041	Anillo de seguridad en eje Ø50		1									
26	Q301036	Anillo de seguridad J-110x4		1									
27	P536005	Rodamiento 6310-2Z		1									
28	P536002	Soporte rodamientos		1									
29	P536004	Rodamiento 6312-2RS		1									
30	P536008	Contrareten		1									
31	Q262040	Arandela grower A-6		3									
32	Q052046	Tornillo allem M-6x40		3									
33	P536014	Junta contrareten		1									
34	Q221306	Tuerca autoblocante M-10		18									
35	P536001	Soporte fondo cuba		1									
36	P536010	Fondo cuba		1									
37	P534914	Reten V-RING - 65S		1									
38	P534915	Reten V-RING - 75S		1									
39	P536015	Lengüeta eje tambor A.14x9x40		1									
40	P534941	Tambor completo		1									
41	P536106	Junta de cuba		1									
42	Q151326	Tornillo exagonal M-10x55		18									
43	P536134	Cuba completa		1									
44	P530505	Soporte bisagra		2									
45	Q222012	Tuerca autoblocante M-6		8									

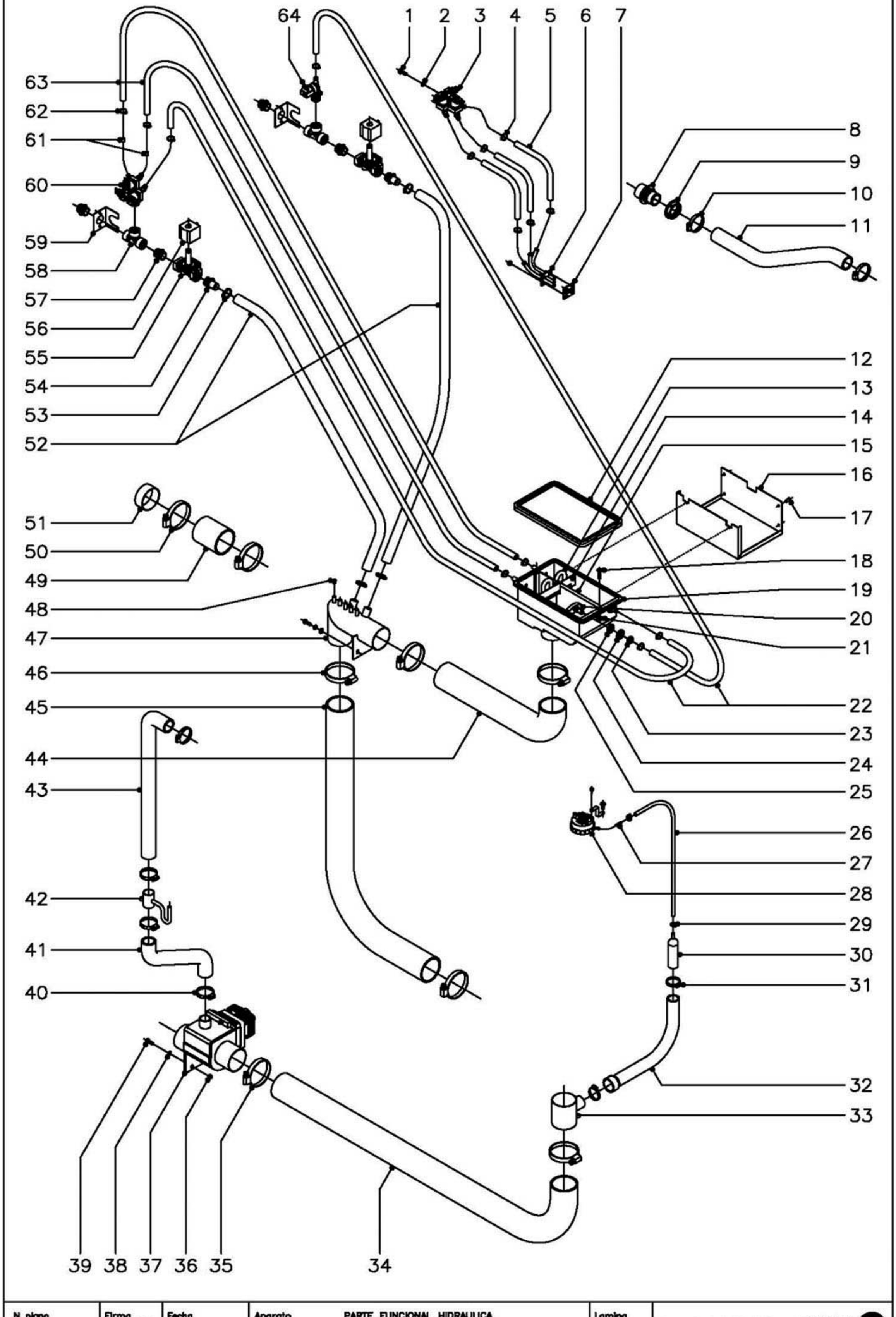

N plano	Firma	Fecha	Aparato	Lamina	
C–1520		3–2004	PARTE FUNCIONAL HIDRAULICA LAVADORA LF–25	5	Fagor Industrial S.Coop. Onate

MOD.	LAVADORA ALTAS REVOLUCIONES	ZONA	PARTE FUNCIONAL HIDRAULICA	PLANO	C-1520

ITEM	CODIGO	DENOMINACION	TEXTO	LF-25	LF-25 MP	LF-25 MPP							NOTAS
1	Q151335	Tornillo c/arandela A-5,6x13		2	2	2							
2	Q242040	Arandela abanico A-6		2	2	2							
3	Z611123	Electrovalvula triple		1	1	1							
4	Q881302	Abrazadera 12-20		6	6	6							
5	3676900	Tubo de goma Ø17xØ10x550		3	3	3							
6	P505006	Inyector completo		1	1	1							
7	P505003	Junta inyector		1	1	1							
8	Z740701	Pasamuros		1	1	1							
9	Z710708	Tuerca pasamuros		1	1	1							
10	Q881306	Abrazadera 32-50		2	2	2							
11	P532123	Conducto salida vapores		1	1	1							
12	P500702	Junta de cubeta		1	1	1							
13	P440702	Tubo sifon		2	2	2							
14	P440715	Escuadra proteccion		1	1	1							
15	P440721	Perfil refuerzo		1	1	1							
16	P530718	Sujecion cubeta detergentes		1	1	1							
17	Q412002	Remache tubular Ø4x7,5		4	4	4							
18	Q042022	Tornillo avellanado M-4x15		2	2	2							
19	P440700	Cubeta de detergentes		1	1	1							
20	P440701	Difusor de detergentes		2	2	2							
21	Q222004	Tuerca cuadrada M-4		2	2	2							
22	3676900	Tubo goma negra Ø17xØ10x1500		2	2	2							
23	Q223018	Tuerca exagonal M-16x1,5		2	2	2							
24	Q301302	Arandela plana A-17		2	2	2							
25	Q307002	Arandela junta Ø28xØ15x1		2	2	2							
26	3702400	Tubo goma negra Ø8xØ4x2000		1	1	1							
27	P533034	Amortiguador presostato		1	-	-							
28	P533002	Presostato de nivel		1	-	-							
	Q082032	Tornillo alomado BZ-3,5x9,5		1	-	-							

MOD.	LAVADORA ALTAS REVOLUCIONES		ZONA	PARTE FUNCIONAL HIDRAULICA									PLANO	C-1520
ITEM	CODIGO	DENOMINACION	TEXTO	LF-25	LF-25 MP	LF-25 MPP								NOTAS
	P503068	Soporte presostato		1	-	-								
	Q032031	Tornillo alomado M-5x10		1	-	-								
29	P102154	Brida cremallera		2	2	2								
30	P445002	Camara presostato		1	1	1								
31	Q881306	Abrazadera 32-50		2	2	2								
32	P445001	Codo de presostato		1	1	1								
33	-	Toma presion		1	1	1								Soldado a cuba
34	P532120	Conducto a valvula de vaciado		1	1	1								
35	Q881326	Abrazadera 70-90		2	2	2								
36	Q162030	Tuerca exagonal M-5		2	2	2								
37	P532103	Valvula de vaciado		1	1	1								
38	Q242040	Arandela abanico A-6		2	2	2								
39	Q012032	Tornillo exagonal M-5x15		2	2	2								
40	Q881306	Abrazadera 32-50		4	4	4								
41	P532122	Conducto rebosadero inferior		1	1	1								
42	P532128	Empalme tubo sifon en rebosadero		1	1	1								
43	P532121	Conducto rebosadero superior		1	1	1								
44	P532118	Conducto cubeta a codo		1	1	1								
45	P532119	Conducto de llenado codo a cuba		1	1	1								
46	Q881326	Abrazadera 70-90		4	4	4								
47	P532127	Codo entrada agua		1	1	1								
48	P532116	Capucha - tapon dosificadores		5	5	5								
49	P542110	Tubo tapon		1	1	1								
50	Q881326	Abrazadera 70-90		2	2	2								
51	P532107	Tapon rebosadero		1	1	1								
52	3714800	Tubo goma negra Ø26xØ19x400		2	2	2								
53	Q881304	Abrazadera 20-32		4	4	4								
54	P533009	Empalme 3/4"		2	2	2								
55	Z102305	Electrovalvula 3/4"		2	2	2								

MOD.	LAVADORA ALTAS REVOLUCIONES	ZONA	PARTE FUNCIONAL HIDRAULICA	PLANO	C-1520

ITEM	CODIGO	DENOMINACION	TEXTO	LF-25	LF-25 MP	LF-25 MPP							NOTAS
56	Z102323	Bobina de electrovalvula 240 V.		2	2	2							
57	Z102301	Manguito 3/4"		4	4	4							
58	P535020	Te a 90º de 3/4"		2	2	2							
59	P535003	Tope electrovalvula		2	2	2							
60	Z611123	Electrovalvula triple		1	1	1							
61	P443042	Regulador de caudal 3 l./m.		2	2	2							
62	Q881302	Abrazadera 12-20		8	8	8							
63	3676900	Tubo goma negra Ø17xØ10x800		2	2	2							
64	Z701135	Electrovalvula simple		1	1	1							

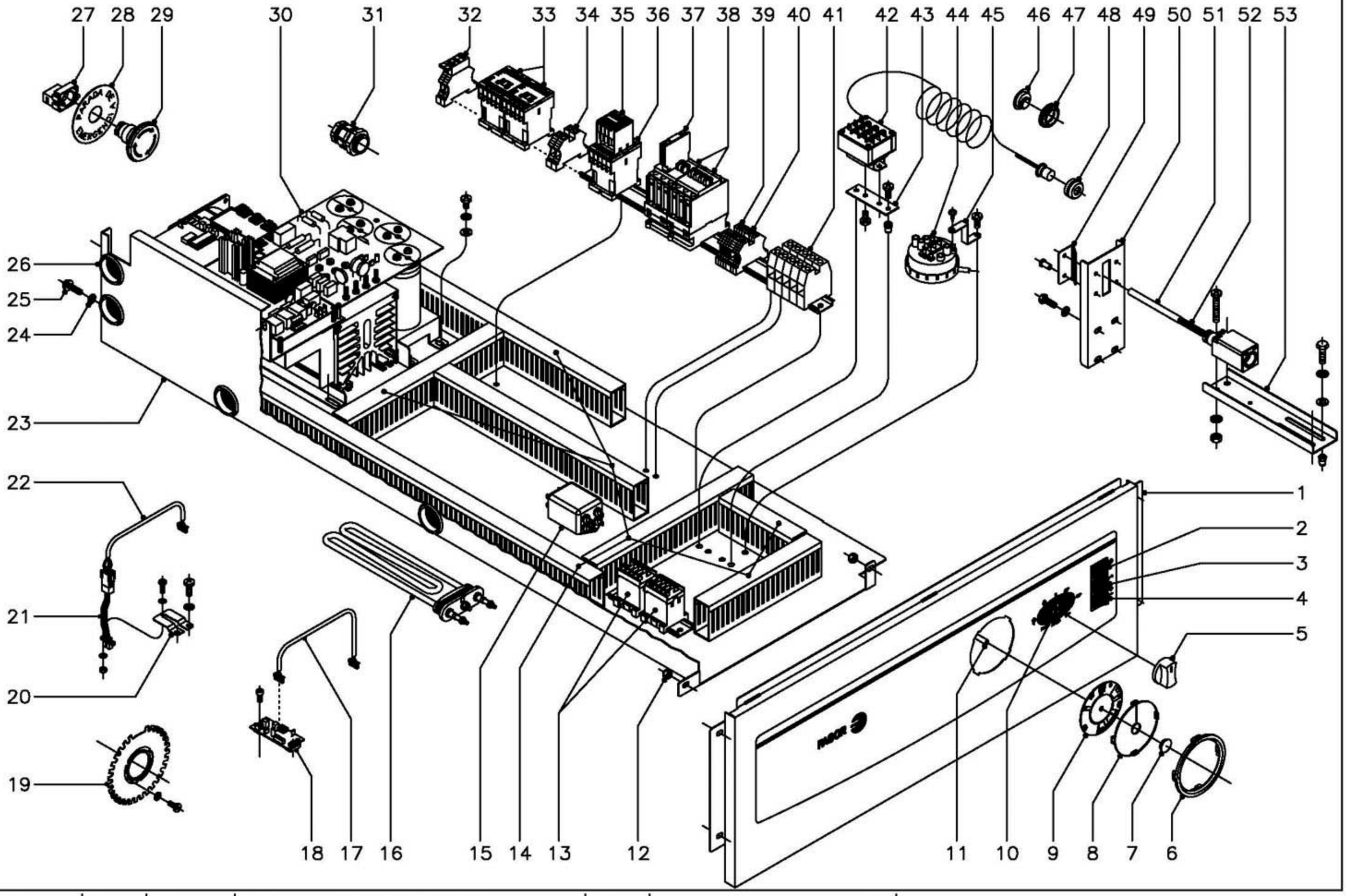

N plano	Firma	Fecha	Aparato	Lamina	
C–1521		3–2004	PARTE FUNCIONAL ELECTRICA LAVADORA LF–25 (Electromecanica)	6	Fagor Industrial S.Coop. FAGOR Oñate

MOD.	LAVADORA ALTAS REVOLUCIONES	ZONA	PARTE FUNCIONAL ELECTRICA (Electromecanicas)	PLANO	C-1521

ITEM	CODIGO	DENOMINACION	TEXTO	LF-25									NOTAS
1	P530355	Portamandos electromecanico		1									
2	P503004	Piloto rojo		1									
3	P503005	Pulsador verde (puerta)		1									
4	P503006	Pulsador blanco (start)		1									
5	R663062	Boton de mando completo		1									
6	P440336	Marco mirilla		1									
7	P302882	Embellecedor disco programador		1									
8	P500315	Mirilla de disco		1									
9	P500314	Disco programador		1									
10	P433023	Conmutador (8 posiciones)		1									
	Q151320	Tornillo alomado M-4x6		2									Amarre conmutador
	P503037	Sujecion conmutador		1									Amarre conmutador
	Q222012	Tuerca exagonal autoblocante M-6		2									Amarre sujecion conm.
11	P433004	Programador rotativo		1									
	Q151320	Tornillo alomado M-4x6		4									
	Q242020	Arandela abanico A-4		4									
12	Q222012	Tuerca exagonal autoblocante M-6		3									
13	Z683087	Contactor 3TF20 01-3AL2, 230 V.		2									
	Z103084	Guia contactor L=138		1									
	Q419005	Remache tubular Ø4x8		2									
14	3715520	Canaleta unex 60x30x850		1									
	3715520	Canaleta unex 60x30x640		1									
	3715520	Canaleta unex 60x30x400		1									
	3715520	Canaleta unex 60x30x320		2									
	3715520	Canaleta unex 60x30x270		1									
	3715520	Canaleta unex 60x30x140		1									
15	P533068	Filtro interferencias		1									
	Q032031	Tornillo alomado M-5x10		2									
	Q242030	Arandela abanico A-5		2									

MOD.	LAVADORA ALTAS REVOLUCIONES	ZONA	PARTE FUNCIONAL ELECTRICA (Electromecanicas)	PLANO	C-1521

ITEM	CODIGO	DENOMINACION	TEXTO	LF-25									NOTAS
16	P533001	Resistencia 6000 W. 230 V.		3									
17	P503028	Cableado sensor		2									
18	P533016	Sensor galga liar		2									
	Q122032	Tornillo allem M-5x15		4									
19	P536012	Disco detector		1									
	Q242020	Arandela abanico A-4		3									
	Q032021	Tornillo alomado M-4x10		3									
20	P536019	Soporte detector		1									
	Q032031	Tornillo alomado M-5x10		2									
	Q242030	Arandela abanico A-5		2									
21	P503069	Alargadera detector posicion		1									
	Q032011	Tornillo alomado M-3x10		1									
	Q242010	Arandela abanico A-3		2									
	Q162010	Tuerca exagonal M-3		1									
22	P503070	Cable detector		1									
23	P533041	Cuadro electrico		1									
24	Q242040	Arandela abanico A-6		4									
25	Q151335	Tornillo c/arandela A-5,6x13		4									
26	X723014	Pasamuros Ø 30		4									
27	Z103048	Cuerpo NC, +ZB4-BZ102+		1									
28	P533015	Etiqueta emergencia		1									
29	P533013	Seta de emergencia		1									
30	P533017	Convertidor V/F Liar 25		1									
	Q032031	Tornillo alomado M-5x10		7									
	Q242030	Arandela abanico A-5		7									
	Q302022	Arandela plana Ø16xØ6x1,2		7									
31	R033002	Prensaestopas		1									
32	R073005	Borna portafusibles		2									
	P184011	Cartucho fusible 4 A.		2									

MOD.	LAVADORA ALTAS REVOLUCIONES	ZONA	PARTE FUNCIONAL ELECTRICA (Electromecanicas)	PLANO	C-1521

ITEM	CODIGO	DENOMINACION	TEXTO	LF-25									NOTAS
33	Z743009	Contactor sirius 3RT-1016-2AP02		2									
34	P453025	Borne paso 10 (gris)		2									
35	Z953046	Contacto auxiliar 3RH1911-2FA11		1									
36	Z743009	Contactor sirius 3RT-1016-2AP02		1									
37	P443080	Contacto auxiliar 3RH1921-1CA01		1									
38	X183011	Contactor 3RT1024-1AN20, 230 V.		2									
39	Z103029	Borne paso 2,5 (gris)		6									
40	P453026	Borne tierra 10, (amarillo-verde)		1									
41	R263003	Borne fases 35 (gris)		3									
	R673010	Borne neutro 35 (azul)		1									
	Z103035	Borne tierra 35, (amarillo-verde)		1									
	R663054	Guia contactor L=320		1									
	Z403016	Guia contactor L=100		1									
42	P433018	Termostato 4 tempera. preselecio.		1									
	Q032021	Tornillo alomado M-4x10		2									
43	P453020	Sujecion termostato		1									
	Q021331	Tornillo alomado M-5x10		2									
	Q221342	Remache exagonal M-5		2									
44	P533002	Presostato de nivel		1									
	Q082032	Tornillo alomado BZ-3,5x9,5		1									
45	P503068	Soporte presostato		1									
	Q032031	Tornillo alomado M-5x10		1									
46	P443060	Tapon		1									
47	N503017	Soporte termostato		1									
48	Z953003	Pasamuros bulbo termostato		1									
49	P533078	Protector micro de seguridad		2									
	Q419005	Remache tubular Ø4x8		4									
50	P533045	Tope micro de seguridad		1									
	Q012041	Tornillo exagonal M-6x10		2									

MOD.	LAVADORA ALTAS REVOLUCIONES	ZONA	PARTE FUNCIONAL ELECTRICA (Electromecanicas)	PLANO	C-1521

ITEM	CODIGO	DENOMINACION	TEXTO	LF-25									NOTAS
	Q242040	Arandela abanico A-6		2									
51	3715600	Tubo de silicona forrado		1									
52	P533075	Micro de seguridad completo		1									
	Q031326	Tornillo alomado M-4x40		2									
	Q232030	Arandela plana A-5		2									
	Q242020	Arandela abanico A-4		2									
	Q221305	Tuerca exagonal autoblocante M-4		2									
53	P533044	Sujecion micro de seguridad		1									
	Q012031	Tornillo exagonal M-5x10		2									
	Q242030	Arandela abanico A-5		2									
	Q302022	Arandela plana Ø16xØ6x1,2		2									
	Q221342	Remache exagonal M-5		2									

MOD.	LAVADORA ALTAS REVOLUCIONES	ZONA	VARIOS (Programador electromecanico)	PLANO	

ITEM	CODIGO	DENOMINACION	TEXTO	LF-25									NOTAS
	P536528	Folleto de instrucciones		1									
	Z602121	Manguera entrada de agua		3									
	R189915	Taco Fisher de 10		4									Fijacion maquina
	Q151352	Tornillo 8x60		4									Fijacion maquina
	Q302027	Arandela plana Ø25xØ8,4x2		4									Fijacion maquina
	P533053	Esquema electrico adhesivo		1									Plano HC-30860
	P533067	Leyenda esquema electrico		1									Plano HC-30886
	P533052	Esquema elecrico de montaje		1									Plano HD-30412
	P533050	Instalacion base		1									
	P533051	Instalacion altas revoluciones		1									
	P533059	Cableado a resistencias		1									
	P533058	Cableado a motor		1									
	P533026	Cableado regleta a contactores		2									
	P533061	Cableado micro de seguridad		1									
	P533072	Cableado filtro interferencias		1									
	P533076	Cubierta electovalvulas		1									PVC Transparente

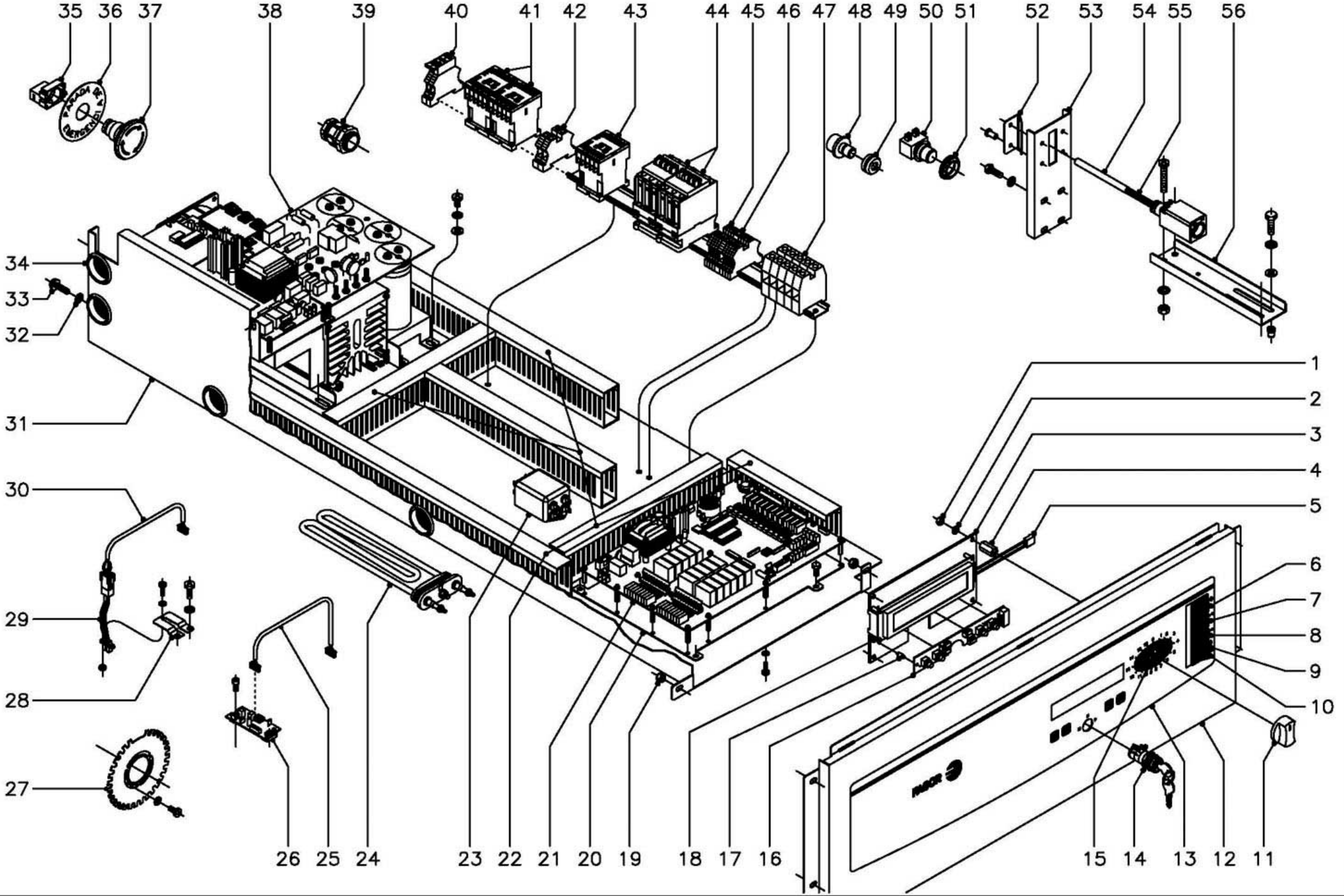

N plano	Firma	Fecha	Aparato	Lamina	
C–1522		3–2004	PARTE FUNCIONAL ELECTRICA LAVADORA LF–25 (Electronicas)	7	Fagor Industrial S.Coop. FAGOR Oñate

MOD.	LAVADORA ALTAS REVOLUCIONES	ZONA	PARTE FUNCIONAL ELECTRICA (Electronicas)	PLANO	C-1522

ITEM	CODIGO	DENOMINACION	TEXTO	LF-25 MP	LF-25 MPP								NOTAS
1	Q162020	Tuerca exagonal M-4		4	4								
2	Q242020	Arandela abanico A-4		4	4								
3	P503052	Soporte display y teclado		1	1								
4	P503034	Casquillo		4	4								
5	P503050	Display completo		1	1								
6	Z213033	Pulsador marcha		1	1								
7	P503005	Pulsador verde (puerta)		1	1								
8	P503006	Pulsador blanco (avance)		1	1								
9	P503026	Interruptor ambar (sin centrifugado)		1	1								
10	P503026	Interruptor ambar (flot)		1	1								
11	R663062	Boton de mando completo		1	1								
12	P530345	Portamandos electronico		1	1								
13	P530323	Embellecedor portamandos		1	-								
13	P530324	Embellecedor portamandos		-	1								
14	P503032	Interruptor - llave		-	1								
15	P503029	Selector de programa		1	1								
	Q151320	Tornillo alomado M-4x6		2	2								
	Q242020	Arandela abanico A-4		2	2								
	P503037	Sujecion selector de programa		1	1								
	Q222012	Tuerca autoblocante M-6		2	2								
16	P503011	Teclado programador		-	1								
17	P503045	Separador teclado		-	4								
18	P503043	Separador display		4	4								
19	Q222012	Tuerca autoblocante M-6		3	3								
20	P503051	Suplemento cuadro electrico		1	1								
	Q012031	Tornillo exagonal M-5x10		4	4								
	Q221342	Remache exagonal M-5		4	4								
21	P503010	Programador electronico		1	1								
	Q152015	Tornillo alomado M-3x6		12	12								

MOD.	LAVADORA ALTAS REVOLUCIONES		ZONA	PARTE FUNCIONAL ELECTRICA (Electronicas)									PLANO	C-1522
ITEM	CODIGO	DENOMINACION	TEXTO	LF-25 MP	LF-25 MPP									NOTAS
	Q242010	Arandela abanico A-3		12	12									
22	3715520	Canaleta unex 60x30x850		1	1									
	3715520	Canaleta unex 60x30x640		1	1									
	3715520	Canaleta unex 60x30x400		1	1									
	3715520	Canaleta unex 60x30x320		2	2									
	3715520	Canaleta unex 60x30x200		1	1									
23	P533068	Filtro interferencias		1	1									
	Q032031	Tornillo alomado M-5x10		2	2									
	Q242030	Arandela abanico A-5		2	2									
24	P533001	Resistencia 6000 W., 230V.		3	3									
25	P503028	Cableado sensor		2	2									
26	P533016	Sensor galga liar		2	2									
	Q122032	Tornillo allem M-5x15		4	4									
27	P536012	Disco detector		1	1									
	Q242020	Arandela abanico A-4		3	3									
	Q032021	Tornillo alomado M-4x10		3	3									
28	P536019	Soporte detector		1	1									
	Q032031	Tornillo alomado M-5x10		2	2									
	Q242030	Arandela abanico A-5		2	2									
29	P503069	Alargadera detector posicion		1	1									
	Q032011	Tornillo alomado M-3x10		1	1									
	Q242010	Arandela abanico A-3		2	2									
	Q162010	Tuerca exagonal M-3		1	1									
30	P503070	Cable detector		1	1									
31	P533041	Cuadro electrico		1	1									
32	Q242040	Arandela abanico A-6		4	4									
33	Q151335	Tornillo c/arandela A-5,6x13		4	4									
34	X723014	Pasamuros Ø 30		4	4									
35	Z103048	Cuerpo NC, +ZB4-BZ102+		1	1									

MOD.	LAVADORA ALTAS REVOLUCIONES	ZONA	PARTE FUNCIONAL ELECTRICA (Electronicas)	PLANO	C-1522

ITEM	CODIGO	DENOMINACION	TEXTO	LF-25 MP	LF-25 MPP								NOTAS
36	P533015	Etiqueta emergencia		1	1								
37	P533013	Seta de emergencia		1	1								
38	P533017	Convertidor V/F Liar 25		1	1								
	Q032031	Tornillo alomado M-5x10		7	7								
	Q242030	Arandela abanico A-5		7	7								
	Q302022	Arandela plana Ø16xØ6x1,2		7	7								
39	R073004	Prensaestopas		1	1								
40	R073005	Borna portafusibles		2	2								
	P184011	Cartucho fusible 4 A.		2	2								
41	Z743009	Contactor sirius 3RT-10 16-2AP02		2	2								
42	P453025	Borne paso 10 (gris)		2	2								
43	Z743009	Contactor sirius 3RT-10 16-2AP02		1	1								
44	X183011	Contactor 3RT1024-1AN20, 230 V.		2	2								
45	Z103029	Borne paso 2,5 (gris)		8	8								
46	P453026	Borne tierra 10, (amarillo-verde)		1	1								
47	R263003	Borne fases 35 (gris)		3	3								
	R673010	Borne neutro 35 (azul)		1	1								
	Z103035	Borne tierra 35, (amarillo-verde)		1	1								
	R663054	Guia contactor L=320		1	1								
	Z403016	Guia contactor L=100		1	1								
48	P503024	Tapon		1	1								
49	Z953003	Pasamuros bulbo termostato		1	1								
50	P503025	Sonda temperatura cuba		1	1								
51	N503017	Soporte termostato		1	1								
52	P533078	Protector micro de seguridad		2	2								
	Q419005	Remache tubular Ø4x8		4	4								
53	P533045	Tope micro de seguridad		1	1								
	Q012041	Tornillo exagonal M-6x10		2	2								
	Q242040	Arandela abanico A-6		2	2								

MOD.	LAVADORA ALTAS REVOLUCIONES	ZONA	PARTE FUNCIONAL ELECTRICA (Electronicas)	PLANO	C-1522

ITEM	CODIGO	DENOMINACION	TEXTO	LF-25 MP	LF-25 MPP								NOTAS
54	3715600	Tubo de silicona forrado		1	1								
55	P533075	Micro de seguridad completo		1	1								
	Q031326	Tornillo alomado M-4x40		2	2								
	Q232030	Arandela plana A-5		2	2								
	Q242020	Arandela abanico A-4		2	2								
	Q221305	Tuerca exagonal autoblocante M-4		2	2								
56	P533044	Sujecion micro de seguridad		1	1								
	Q012031	Tornillo exagonal M-5x10		2	2								
	Q242030	Arandela abanico A-5		2	2								
	Q302022	Arandela plana Ø16xØ6x1,2		2	2								
	Q221342	Remache exagonal M-5		2	2								

MOD.	LAVADORA ALTAS REVOLUCIONES	ZONA	VARIOS (Programador electronico)	PLANO	

ITEM	CODIGO	DENOMINACION	TEXTO	LF-25 MP	LF-25 MPP								NOTAS
	P536527	Folleto de instrucciones		1	1								
	Z602121	Manguera entrada de agua		3	3								
	R189915	Taco Fisher de 10		4	4								Fijacion maquina
	Q151352	Tornillo 8x60		4	4								Fijacion maquina
	Q302027	Arandela plana Ø25xØ8,4x2		4	4								Fijacion maquina
	P533056	Esquema electrico adhesivo		1	1								Plano HC-30861
	P533067	Leyenda esquema electrico		1									Plano HC-30886
	P533057	Plano de montaje electrico		1	1								Plano HD-30414
	P533055	Instalacion electronica		1	1								
	P533059	Cableado a resistencias		1	1								
	P533058	Cableado a motor		1	1								
	P533026	Cableado regleta a contactores		2	2								
	P503039	Cableado a interruptor - llave		-	1								
	P503048	Cableado conexión display		1	1								
	P503046	Cableado conmutador electronico		1	1								
	P503040	Cable conexión tarjeta programad.		-	1								
	P533064	Cableado programador a variador		1	1								
	P533072	Cable filtro interferencias		1	1								
	P543022	Filtro programador FB-1Z		1	1								
	P533073	Cableado filtro programador		1	1								
	P533065	Cableado NTC		1	1								
	P506505	Instrucciones de programacion		-	1								
	P533076	Cubierta electovalvulas		1	1								PVC Transparente

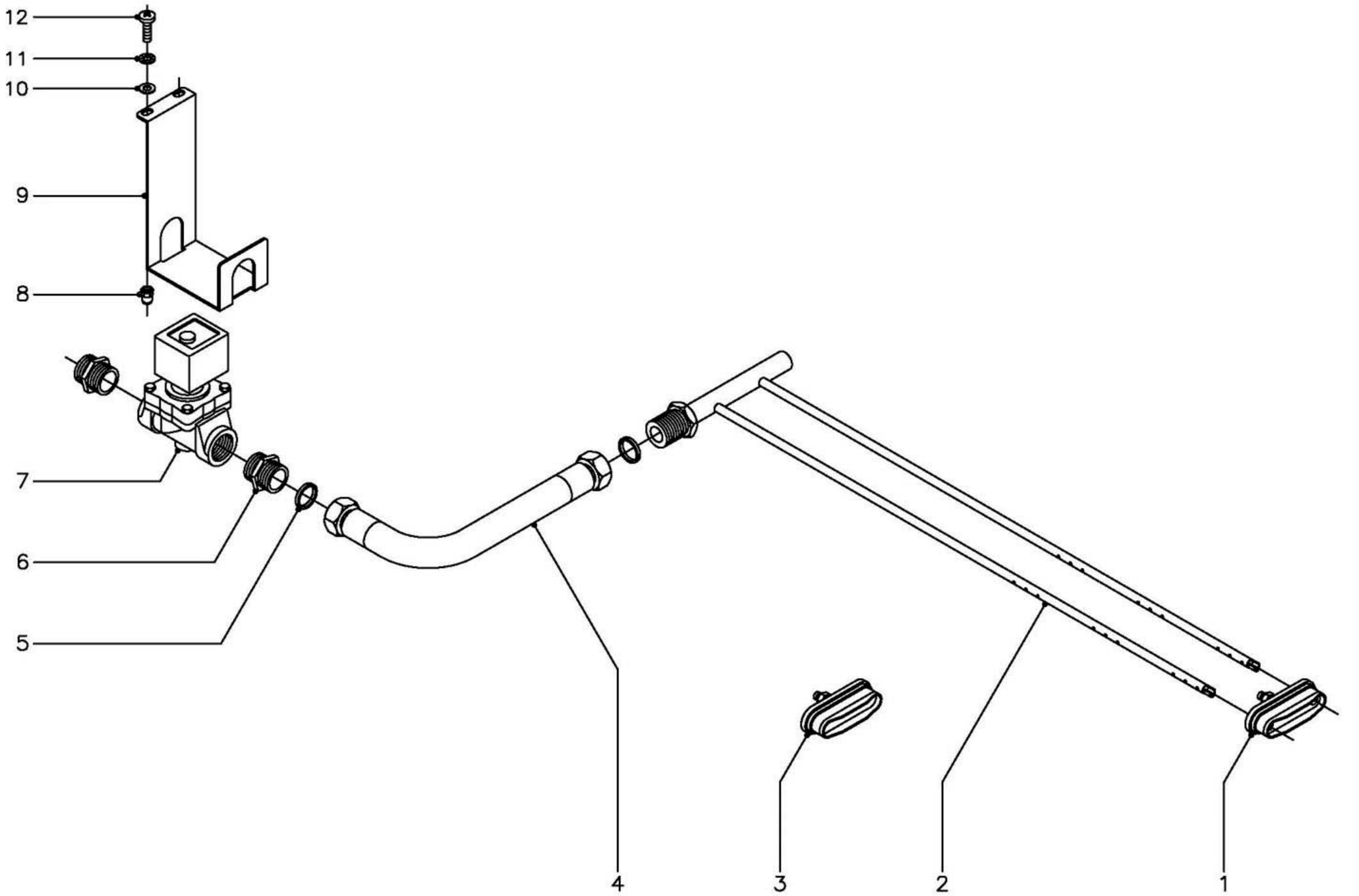

N plano	Firma	Fecha	Aparato		Lamina	
C–1523		3–2004	VERSION VAPOR LAVADORAS LF/V–25		8	Fagor Industrial S.Coop. FAGOR Oñate

MOD.	LAVADORA ALTAS REVOLUCIONES	ZONA	VERSION VAPOR	PLANO	C-1521 y 22 C-1523

ITEM	CODIGO	DENOMINACION	TEXTO	LF/ E-25	LF/ V-25								NOTAS
		SE ELIMINAN											
16,24.	P533001	Resistencia 6000 W., 230 V.		3	-								C-1521 y C-1522
	P533059	Cableado a resistencias		1	-								En varios
38,44.	X183011	Contactor 3RT1024-1AN20, 230 V.		1	-								C-1521 y C-1522
	P533026	Cableado regleta a contactor		1	-								En varios
		SE INTRODUCEN											
1	P445011	Cierre completo		-	1								C-1523
2	P535013	Inyector de vapor		-	1								C-1523
3	P505008	Tapon cierre completo		-	2								C-1523
4	P545011	Latiguillo de vapor L=600		-	1								C-1523
5	P545012	Arandela de cobre Ø22xØ16x1,5		-	2								C-1523
6	Z102301	Manguito doble 3/4"		-	2								C-1523
7	P535022	Electrovalvula vapor 3/4" (50 Hz.)		-	1								C-1523
7	P535023	Electrovalvula vapor 3/4" (60 Hz.)		-	1								C-1523
8	Q221342	Remache exagonal M-5		-	2								C-1523
9	P535004	Soporte electrovalvula vapor		-	1								C-1523
10	Q302022	Arandela plana Ø16xØ6x1,2		-	2								C-1523
11	Q242030	Arandela abanico A-5		-	2								C-1523
12	Q032031	Tornillo alomado M-5x10		-	2								C-1523
s/n	P535019	Manguera de vapor L=1500mm.		-	1								Maquina a red
s/n	P545012	Arandela de cobre Ø22xØ16x1,5		-	2								Maquina a red
s/n	P533054	Cableado electrovalvula vapor		-	1								

MOD.	LAVADORA ALTAS REVOLUCIONES	ZONA	VERSION AGUA CALIENTE	PLANO	C-1521 C-1522

ITEM	CODIGO	DENOMINACION	TEXTO	LF/ E-25	LF/ AC-25								NOTAS
		SE ELIMINAN											
16y24	P533001	Resistencia 6000 W., 230 V.		3	-								
		SE INTRODUCEN											
16y24	P103012	Resistencia 2000 W., 230 V.		-	3								

LF-7, LF-10, LF-14, LF-25

	1	2	3	4	5	6	7	8	9	10	11	12	13	14	15	16
STOP			X		X	X		X				X	X			
N40	X		X		X	X		X			X		X			
N60	X		X	X		X		X		X			X			
N90	X		X	X				X	X				X			
PP90	X		X	X			X		X				X	X		
PP60	X		X	X		X	X			X			X	X		
DEL	X	X	X		X			X			X			X	X	
LN	X	X			X			X				X		X	X	X

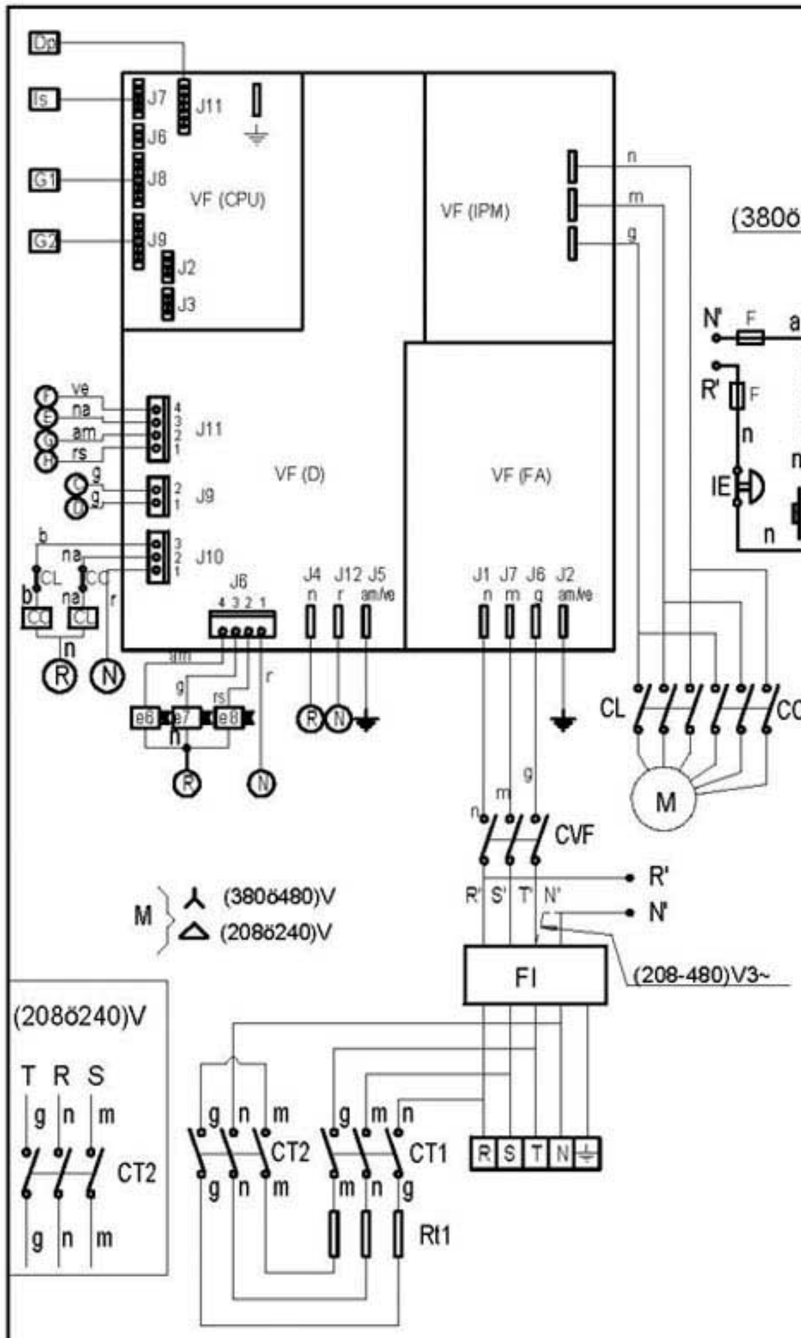

Esquema teorico adhesivo 400V 3N~ (Altas revoluciones)			P-533053		
Pieza			Nº Clasificacion	Acabado	
Nº	Modificacion	Propuesta de	Fecha	Tolerancias generales	
1	Modificar VM	Maillo	28-3-01	<5±	5÷100±
2	Modificar TRF	Maillo	23-7-01	5÷25±	>100±
3	Introducir conexion transformador y eliminar modelo 55Kg.	Maillo	19-9-01	25÷50±	∝±

	Firma	Fecha		
Dibujado	S. N.	18-12-00	FAGOR	Mecanizado superficial
Proyectado			Fagor Industrial,Koop.Elk, Mugatua	
Comprobado				
Escala			LAVADORAS	Plano numero HC-30860 -3
			Plano hau ez datoke erabil ez berrizta gure baimenik gabe	Sustituye al Nº
				Sustituido por

② LF-7MP, LF-10MP, LF-14MP, LF-25MP
LF-7MPP, LF-10MPP, LF-14MPP, LF-25MPP

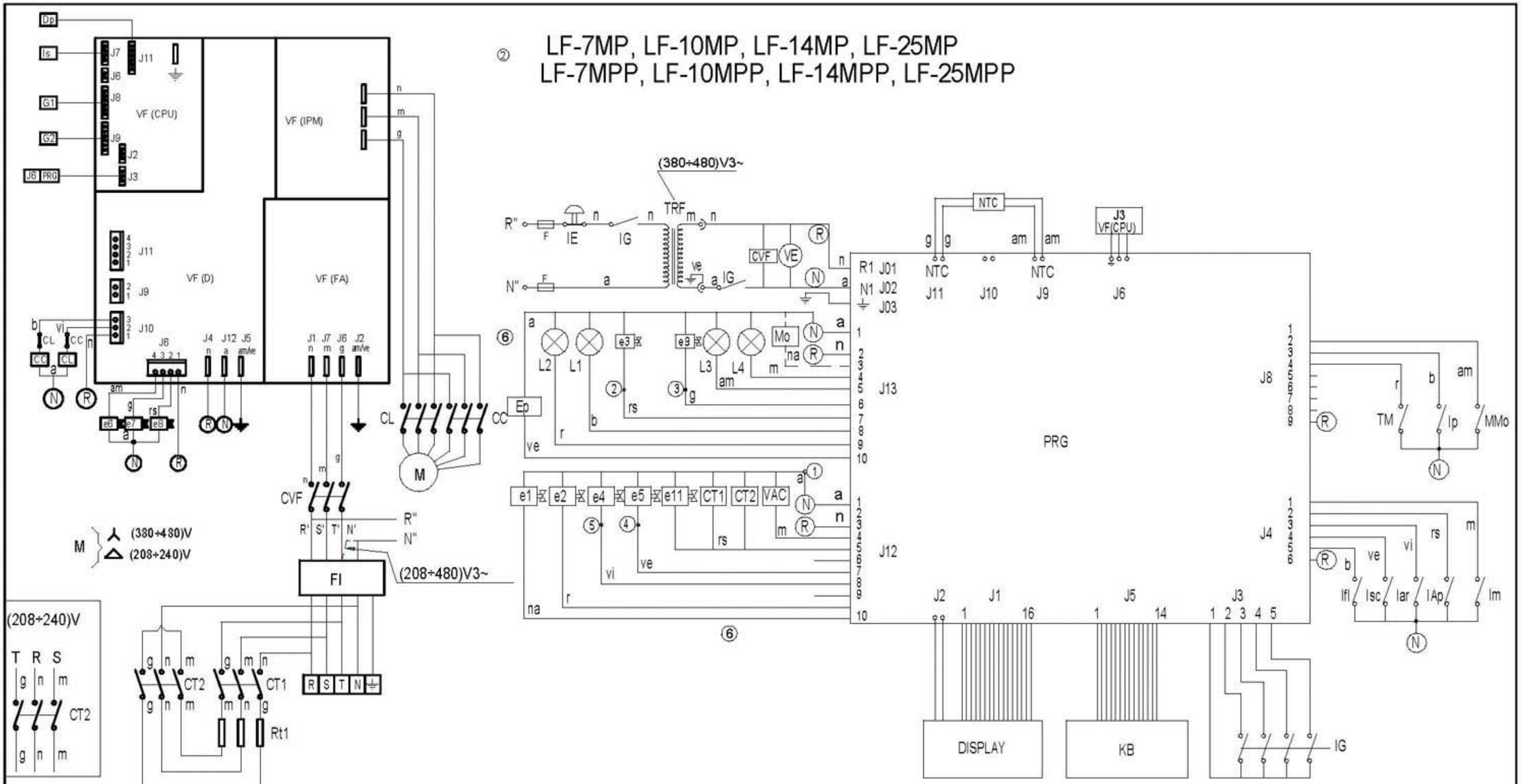

	Esquema teorico adhesivo 400V 3N~		P-533056		
Nº	Pieza		Nº Clasificacion	Acabado	
Nº	Modificacion	Propuesta de	Fecha	Tolerancias generales	
②	Actualizar títulos	Gaizka	01-5-11	<5±	50–100±
③	Modificar TRF	Maillo	01-7-20	5–25±	>100±
④	Introducir conexion transformador y eliminar 55Kg.	Maillo	01-9-12	25–50±	∝±
⑤	e11 gehitu / Añadir e11	Maillo	02-9-5		
⑥	Actualizar el programador electronico	M.Maillo	2003-06-02		

	Firma	Fecha		
Dibujado	S. N.	15-12-00	FAGOR	Mecanizado superficial
Proyectado			Fagor Industrial,Koop.Elk, Mugatua	
Comprobado				
Escala	LAVADORAS		Plano numero HC-30861 -6	
	Plano hau ez datteke erabilez berrizta gure baimenitz gabe		Sustituye al Nº	
			Sustituido por	

ESPA¶OL

CONTACTOS PROGRAMADOR

- Leva principal
- Inversores
- Conmutador

CODIGO DE COLORES:

r = rojo
a = azul
m = marron
g = gris
n = negro
b = blanco
vi = violeta
am = amarillo
na = naranja
rs = rosa
ve = verde
am/ve = amarillo verde

COMPONENTES:

CC- Contactor Centrifugado (7,10,14,25)
CCL- Contactor Motor (55 Kg)
CL- Contactor Lavado
CLD- Contactor Lavado dcha.
CLI- Contactor Lavado izda.
CT1,CT2- Contactor Calentamiento
CVf- Contactor convertidor
DP- Detector de posición
e1- Electrov. Prelav. y aclarados
e2- Electroválvula Lavado
e3- Electrov. Prelav. y aclar.(25,55)
e4- Electroválvula Suavizante
e5- Electoválvula Lejía
e6,7,8- Electrov. de equilibrado
e9- Electrov. Jabón líquido (electronicas)
e10- Electrov. Jabón líquido (55)
e11- Electrov. Vapor (solo versión)
EP- Electroiman de puerta
F- Fusible
FI- Filtro interferencias
G1, G2- Sensor galga
IAp- Pulsador Apert. puerta
Iar- Avance rapido
IE- Puls. Parada de emergen.(25,55Kg.)
Ifl- Interruptor de Flot
IG- Interruptor general (selector)
Im- Pulsador Start-Stop
IP- Micro puerta
IS- Interruptor de seguridad
Isc- Interruptor sin centrif.
IST- Puls.Marcha/Avan.rapido
KB- Teclado programador
K1- Rele avance rapido
K2- Rele apertura puerta
L1- Piloto Marcha
L2- Piloto Apertura puerta
L3- Piloto Sin centrifugado
L4- Piloto Flot
M- Motor
MInv- Levas inversión
MMo- Micro monedero } Auto-servicio
Mo- Monedero } Auto-servicio
MPrg- Levas principales
NTC - Sensor de temperatura
NI- Presostato Nivel bajo
NII- Presostato Nivel alto
PL25- Circuito seguridad (25Kg.)
RT1- Resistencia calentamiento
RT2- Resisten. calentam.(solo 55)
T- Termostato 30, 40, 60, 90°C
TM- Termico motor
TRF- Transformador (versión 400V.3~)
Vac- Valvula de Vaciado
VE- Ventilador de VF (solo 25,55)
VF- Convertidor tensión/frecuencia
VM- Ventilador de Motor (solo 55 Kg)
①..⑤-Puntos de conexión dosificadores
Tp- Temporizador

FRANÇAIS

CONTACTS PROGRAMMATEUR

- Came principal
- Renverseurs
- Commutateur

CODES DE COULEURS:

r = rouge
a = bleu
m = marron
g = gris
n = noir
b = blanc
vi = violet
am = jaune
na = orange
rs = rose
ve = vert
am/ve = jaune/vert

COMPOSANTS:

Contacteur centrifugé
Contacteur moteur (55Kg)
Contacteur lavage
Contacteur lavage droit
Contacteur lavage gauche
Contacteur chauffage
Contacteur convertisseur
Détecteur de position
Electrovalve de prélavage et rinçage
Electrovalve de lavage
Electrovalve de prélavage et rinçage (25,55)
Electrovalve adoucisseur
Electrovalve javel
Electrovalve d´equilibrage
Electrovalve lessive liquide (electronique)
Electrovalve lessive liquide (55)
Electrovalve vapeur version seule ent
Electroaimant de porte
Fusible
Flitre interférences
Senseur bride, jauge
Commande d´ouverture des portes
Avance rapide
Interrupteur arret urgence (25,55Kg.)
Interrupteur de flotteur
Interrupteur général (selector)
Bouton marche arret
Micro porte
Interrupteur de sécurité
Interrupteur sans centrif.
Commande d´avance rapide
Clavier programmateur
Relais avance rapide
Relais ouverture de porte
Pilote de mise en route
Pilote d´ouverture de porte
Pilote sans centrifugage
Pilote de flotteur
Moteur
Cames renversement
Micro monnayeur } Auto-service
Monnayeur } Auto-service
Cames principales
Senseur de température
Pressostat niveau bas
Pressostat niveau haut
Circuit de sécurité (25 Kg.)
Résistance chauffage
Résistance chauffage (seulement 55)
Thermostat 30, 40, 60, 90°C
Moteur thermique
Transformateur (versión 400V.3~)
Valve de vidange
Ventilateur de VF (seulement 25,55)
Transformateur de tension/fréquence
Ventilateur de moteur (seulement 55Kg)
Points de branchements de dosificateurs
Temporisateur

ENGLISH

PROGRAMMER CONTACTS

- Main levy
- Reverser
- Commutator

COLOUR CODE

r = red
a = blue
m = brown
g = grey
n = black
b = white
vi = violet
am = yellow
na = orange
rs = pink
ve = green
am/ve = yellow-green

COMPONENTS:

Spin relay (7,10,14,25)
Motor relay (55Kg)
Washing relay
Right washing relay
Left washing relay
Heating relay
Inverser relay
Detector of position
Prewashing and clarified solenoid valve
Washing solenoid valve
Prewashing and clarified solenoid valve (only 25, 55Kg)
Softener solenoid valve
Bleach solenoid valve
Balanced solenoid valve
Liquid soap solenoid valve (electronic)
Liquid soap solenoid valve (only 55Kg)
Steam solenoid valve (only version)
Door electromagnet
Fuse
Interference filter
Sensor
Door opening swich
Fast advance
Emergency swich (25,55Kg.)
Flot swich
Main swich (selector)
Start-Stop swich
Door swich
Security swich
No spin swich
Start/Fast advance swich
Programmer keyboard
Fast advance relay
Door opening relay
Start lamp
Door opening lamp
No spin lamp
Flot lamp
Motor
Reverser levy
Coin meter swich } Self-service
Coin meter } Self-service
Main levy
Temperature sensor
Low level presostat
High level presostat
Security circuit (25Kg.)
Heating element
Heating element (only 55Kg)
Termostat 30, 40, 60, 90°C
Motor thermal protector
Transformer (400V.3~version)
Drain valve
VF fan (only 25, 55Kg)
Inverser
Motor fan (only 55Kg)
Doser conecting points
Timer

DEUTSCH

PROGRAMMIERKONTAKTE

- Hauptnocken
- Umschalter
- Konmutator

FARBENCODE

r = rot
a = blau
m = braun
g = grau
n = schwarz
b = weiss
vi = violett
am = gelb
na = orangers
rs = rosa
ve = grün
am/ve = gelb/grün

KOMPONENTEN:

Schleuderkontaktor (7,10,14,25)
Motorkontaktor (55Kg)
Waschkontaktor
Waschkontaktor rechts
Waschkontaktor links
Aufheizkontaktor
Umformkontaktor
Positionsdetektor
Elektroventil für Vorwaschen und Spülen
Elektroventil für den Waschvorgang
Elektroventil für Vorwaschen und Spülen (25,55)
Elektroventil für den Weichspülen
Elektroventil für Laugen
Ausgleich-Elektroventil
Elektroventil für Flüssigwaschmittel (elektronische)
Elektroventil für Flüssigwaschmittel (55Kg)
Dampf-Elektroventil (nur Version)
Tür-Elektromagnet
Sicherung
Interferenzfilter
Galga-Sensor
Tür-Öeffunungsknopf
Schnellwaschgang
Notschalter (25,55Kg.)
Flot-Schalter
Hauptschalter (Selektor)
Ein-und Ausschalter
Türbetîtigung
Sicherheitsschalter
Schalter-ohne Schleudern
Schalter f.Schnellwaschvorgang
Programmschalter
Relais f.d.Schnellwaschvorgang
Türîffnungsrelais
Startlichtanzeige
Lichtanzeige f.d.Türîffnung
Lichtanzeige-Ohne Schleudern
Flot-Lichtanzeige
Motor
Umkehmocken
Münzeinwurfschalter } Selbstbedienung
Münzeinwurf } Selbstbedienung
Hauptnocken
Temperatursensor
Niedrigdruckpresostat
Hochfruckpresostat
Sicherheitsschaltung (25Kg.)
Heizsystem
Heizsystemerwîrmung (nur 55Kg)
Thermostat, 30,40,60,90°C
Wîrmeschutzschaltermotor
Transformator (400V.3~-Version)
Ablaufventil
Ventilator (nur 25,55Kg)
Druck-Frequenz umwandler
Motorventilator (nur 55Kg)
Konektionspunkte f.Dosierer
Zeituhr

ITALIANO

CONTATTI PROGRAMMATORE

- Leva principale
- Invertitori
- Commutatore

CODICE DEI COLORI:

r = rosso
a = azzurro
m = marrone
g = grigio
n = nero
b = bianco
vi = viola
am = giallo
na = arancione
rs = rosa
ve = verde
am/ve = giallo/verde

COMPONENTI:

Contatore centrifuga (7,10,14,25)
Contactore motore (55 Kg)
Contatore lavaggio
Contatore lavaggio destro
Contatore lavaggio sinistro
Contatore riscaldamento
Contatore convertitore
Detettore di posizione
Elettrovalvola prelavaggio e risciacquo
Elettrovalvola lavaggio
Elettrovalvola prelavaggio e risciacquo (25,55Kg)
Elettrovalvola ammorbidente
Elettrovalvola candeggina
Elettrovalvola di bilanciamento
Elettrovalvola detersivo liquido (elettronico)
Elettrovalvola detersivo liquido (55)
Elettrovalvola vapore (solo versione)
Elettrocalamita obló
F- Fusibile
Filtro interferenze
Sensore calibro
Pulsante apertura porta
Avanzamento rapido
Pulsante arresto d´emergenza (25,55Kg.)
Interruttore del galleggiante
Interruttore generale
Pulsante avvio/stop
Micro porta
Interruttore di sicurezza
Interruttore senza centrifuga
Pulsante funzionamento/avanzamento rapido
Pulsantiera programmi
Relais avanzamento rapido
Relais apertura porta
Spia funzionamento
Spia apertura porta
Spia esclusione centrifuga
Spia galleggiante
Motore
Leve inversione
Micro gettoniera } Self-service
Gettoniera } Self-service
Leve principali
Sensore tamperatura
Pressostato livello basso
Pressostato livello alto
Circuito di sicurezza (25Kg.)
Resistenza riscaldamento
Resistenza riscaldamento (solo 55Kg)
Termostato 30, 40, 60, 90°C
Interruttore termico motore
Transformatore (versione 400V.3~)
Valvola di Svuotamento
Ventilatore di VF (solo 25,55)
Convertitore tensione/frequenza
Ventilatore del motore (solo 55 Kg)
Punti di connessione dosificatori
Temporizzatore

P-533067
HC-30886

INSTALACIONES	LAV. 25 Kg
1	P-533026
2	P-533026
3	P-533050
4	P-533058
5	P-533059
7	P-533072
8	P-533051
G1	P-503028
G2	P-503028
DP	P-503027
IS	P-533061
Esquema teorico	P-533053
Leyenda	P-533067
Indicadores compon.	P-533069
Cambio tension	P-533070

Kg.	Referencia	Agua fria	Agua caliente
7	P-103012	3x2 Kw	1x2 Kw
10	P-143002	3x3 Kw	1x3 Kw
14	P-183002	3x4 Kw	1x4 Kw
25	P-553001	3x6 Kw	3x2 Kw

Kg.	Referencia
7	P-505903
10	P-515901
14	P-525902
25	P-535904

PRENSA ESTOPAS
PG36 R-143010

7-10-14-25 Kg.
CAMBIOS A 220 V. 3~

380-415V 3~ Sin neutro

VERSION VAPOR

SE ELIMINA		SE INTRODUCE	
- INSTALACION (1) y (2) - 3 BORNES R-263003 - 1 BORNE R-673010 - 1 BORNE Z-103035 - CT2	35mm²	- 3 BORNES P-453025 - 1 BORNE Z-263002 - 1 BORNE P-453026	10mm²

	Montaje altas revoluciones electromecanica 25Kg. (2)		P-533052	
Nº	Pieza		Nº Clasificacion	Acabado
Nº	Modificacion	Propuesta de	Fecha	Tolerancias generales
(1)	Modificaciones varias	Mailo	17-5-01	<5± : 50–100± :
(2)	55Kg.ko instalakuntzak ezabatu eta planoa eguneratu	Gaizka	02-7-11	5–25± : >100±
(3)	Planoa eguneratu / Actualizar plano	Gaizka	02-9-10	25–50± : <±

	Firma	Fecha
Dibujado	S. N.	24-1-01
Proyectado		
Comprobado		
Escala		

FAGOR
Fagor Industrial,Koop Elk, Mugatxa

Mecanizado superficial

LAVADORAS

Plano numero
HD-30412 -3

Sustituye al Nº

Sustituido por

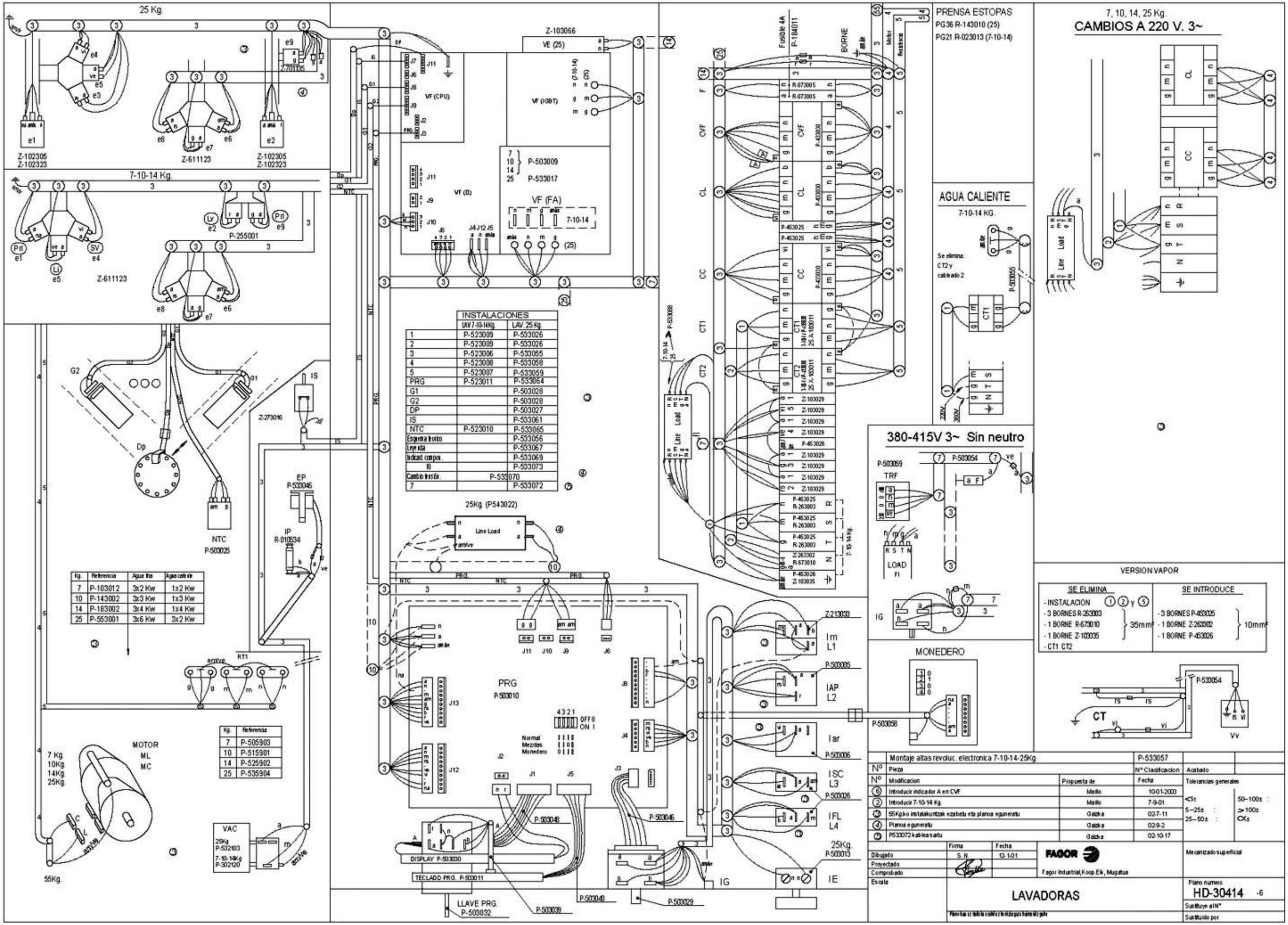

INSTALACIONES		
	LAV 7-10-14Kg.	LAV. 25 Kg.
1	P-523009	P-533026
2	P-523009	P-533026
3	P-523006	P-533055
4	P-523008	P-533058
5	P-523007	P-533059
PRG	P-523011	P-533064
G1		P-503028
G2		P-503028
DP		P-503027
IS		P-533061
NTC	P-523010	P-533065
Esquema teorico		P-533056
Leyenda		P-533067
Indicad. compon.		P-533069
10		P-533073
Cambio tensión	P-533070	
7		P-533072

Kg.	Referencia	Agua fria	Agua caliente
7	P-103012	3x2 Kw	1x2 Kw
10	P-143002	3x3 Kw	1x3 Kw
14	P-183002	3x4 Kw	1x4 Kw
25	P-553001	3x6 Kw	3x2 Kw

Kg.	Referencia
7	P-505903
10	P-515901
14	P-525902
25	P-535904

	Montaje altas revoluc. electronica 7-10-14-25Kg.		P-533057	
Nº	Pieza		Nº Clasificacion	Acabado
Nº	Modificacion	Propuesta de	Fecha	Tolerancias generales
⑥	Introducir indicador A en CVF	Mailo	10-01-2003	<5± 50-100±
②	Introducir 7-10-14 Kg.	Mailo	7-9-01	5-25± >100±
③	55Kg ko instalakuntzak ezabatu eta planoa eguneratu	Gaizka	02-7-11	25-50± <X±
④	Planoa eguneratu	Gaizka	02-9-2	
⑤	P533072 kablea sartu	Gaizka	02-10-17	

	Firma	Fecha
Dibujado	S. N.	12-1-01
Proyectado		
Comprobado		
Escala		

FAGOR
Fagor Industrial, Koop.Elk, Mugatua

Mecanizado superficial

LAVADORAS

Plano numero HD-30414 -6

Sustituye al Nº

Sustituido por