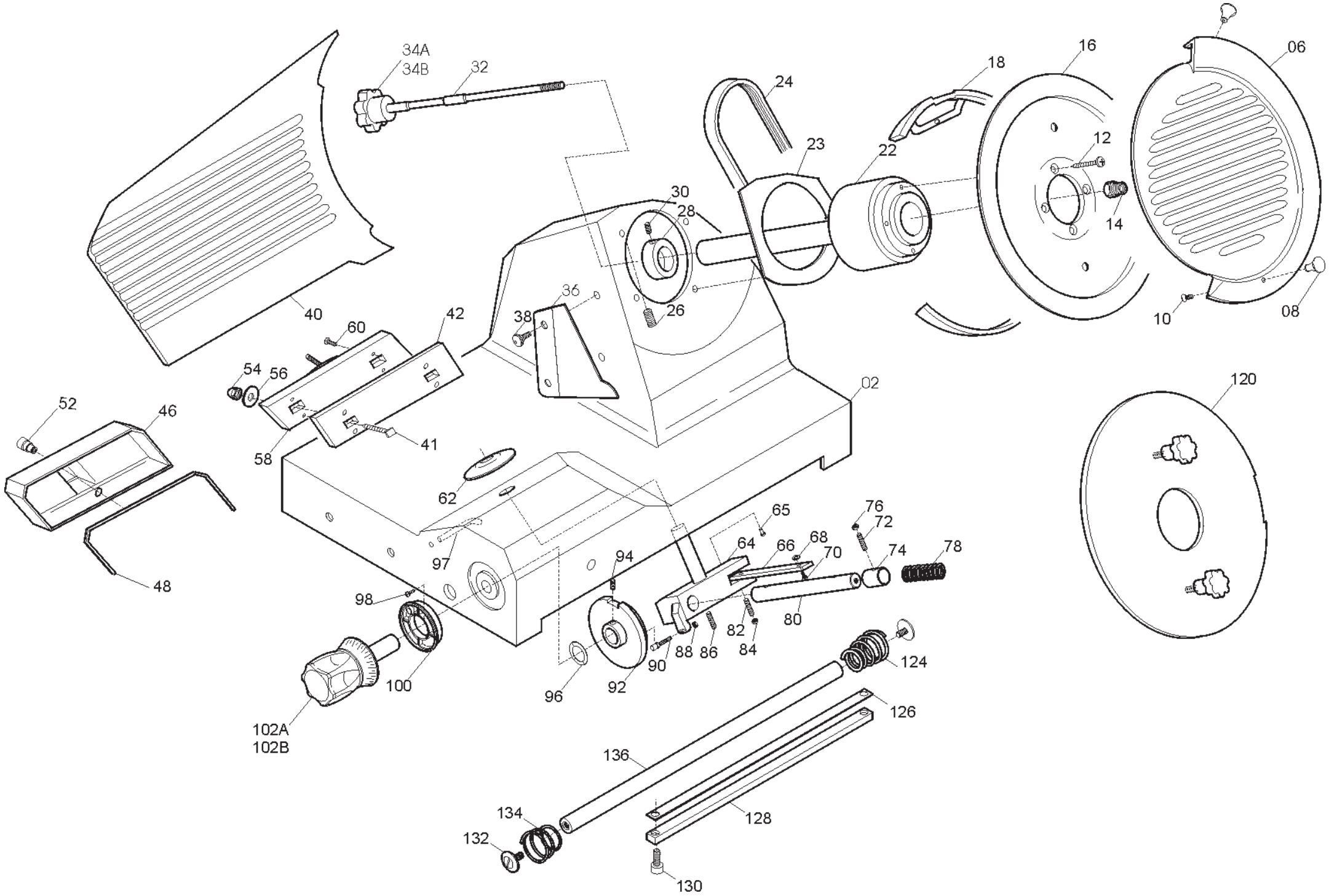

34A
34B
32
24
18
16
06
23
22
12
30
28
14
36
38
26
40
60
42
10
08
54
56
02
120
52
46
41
58
62
65
76
72
64
66
68
70
74
78
97
94
48
98
80
82
84
88
86
90
92
96
100
124
102A
102B
126
136
134
128
132
130

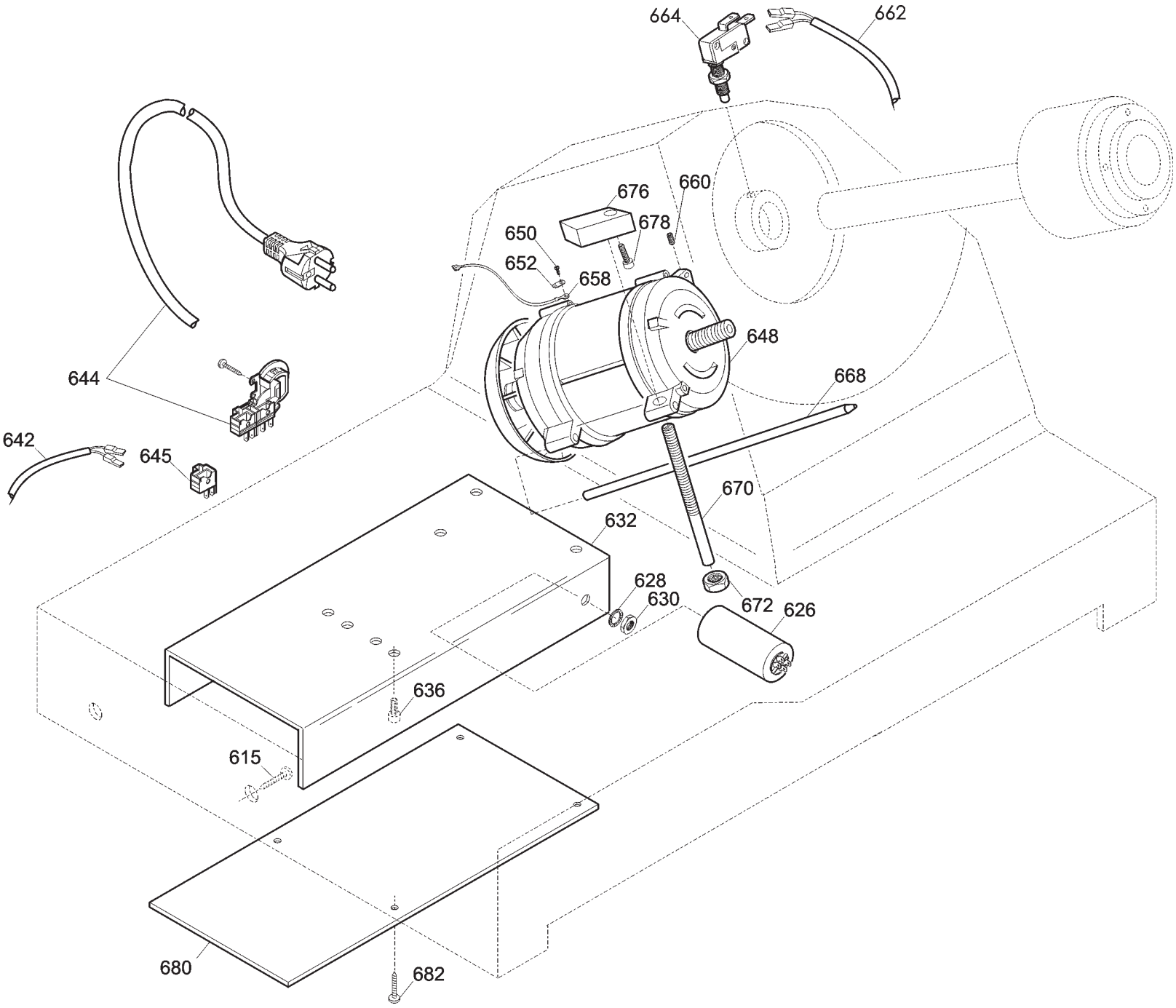
664
662
676
660
678
650
652
658
648
644
668
642
645
670
632
628
630
672
626
636
615
680
682

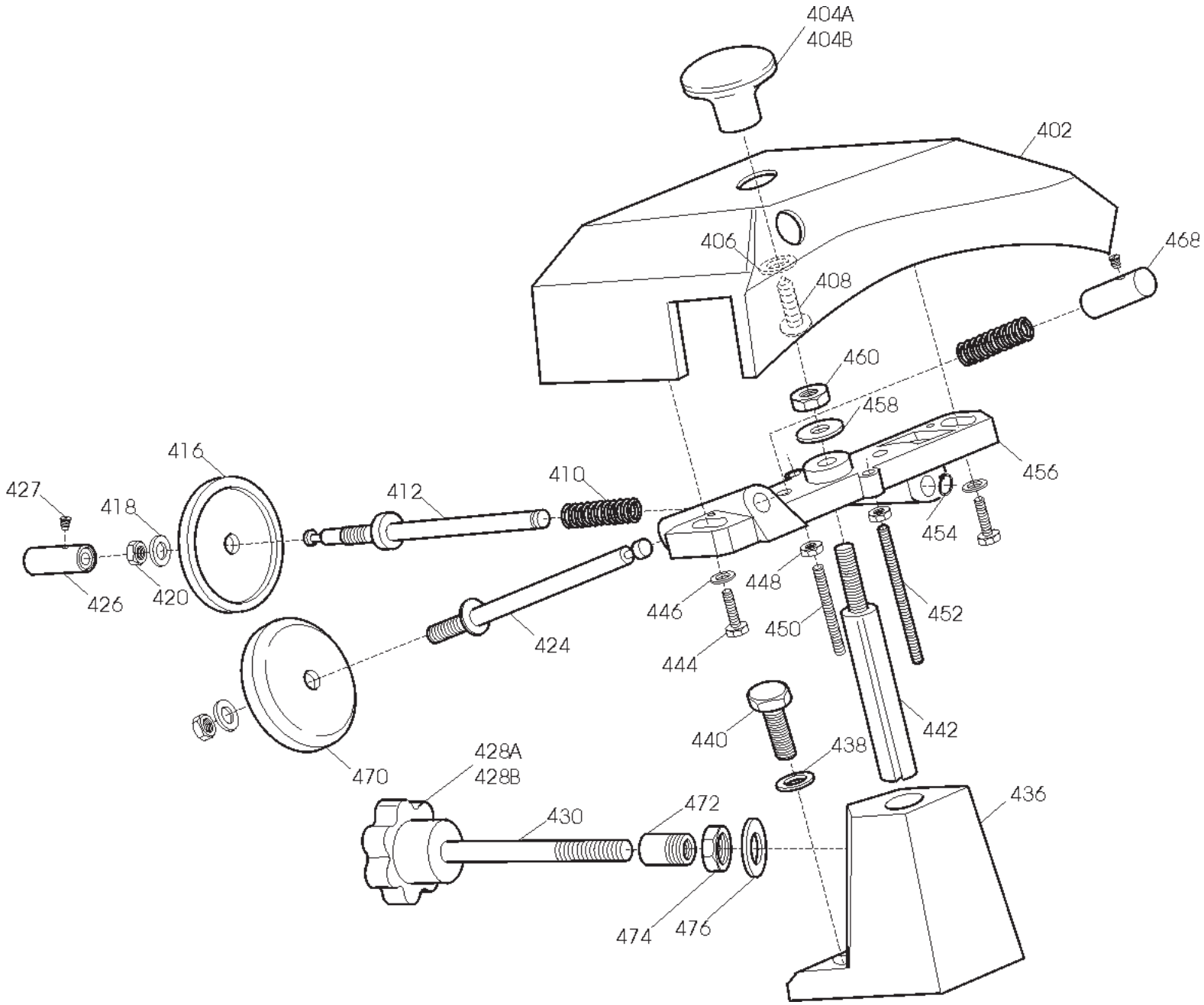
404A
404B
402
406
408
468
460
458
456
454
416
410
412
427
418
426
420
448
446
450
452
424
444
442
440
438
470
428A
428B
430
472
436
474
476

Ver. Normal

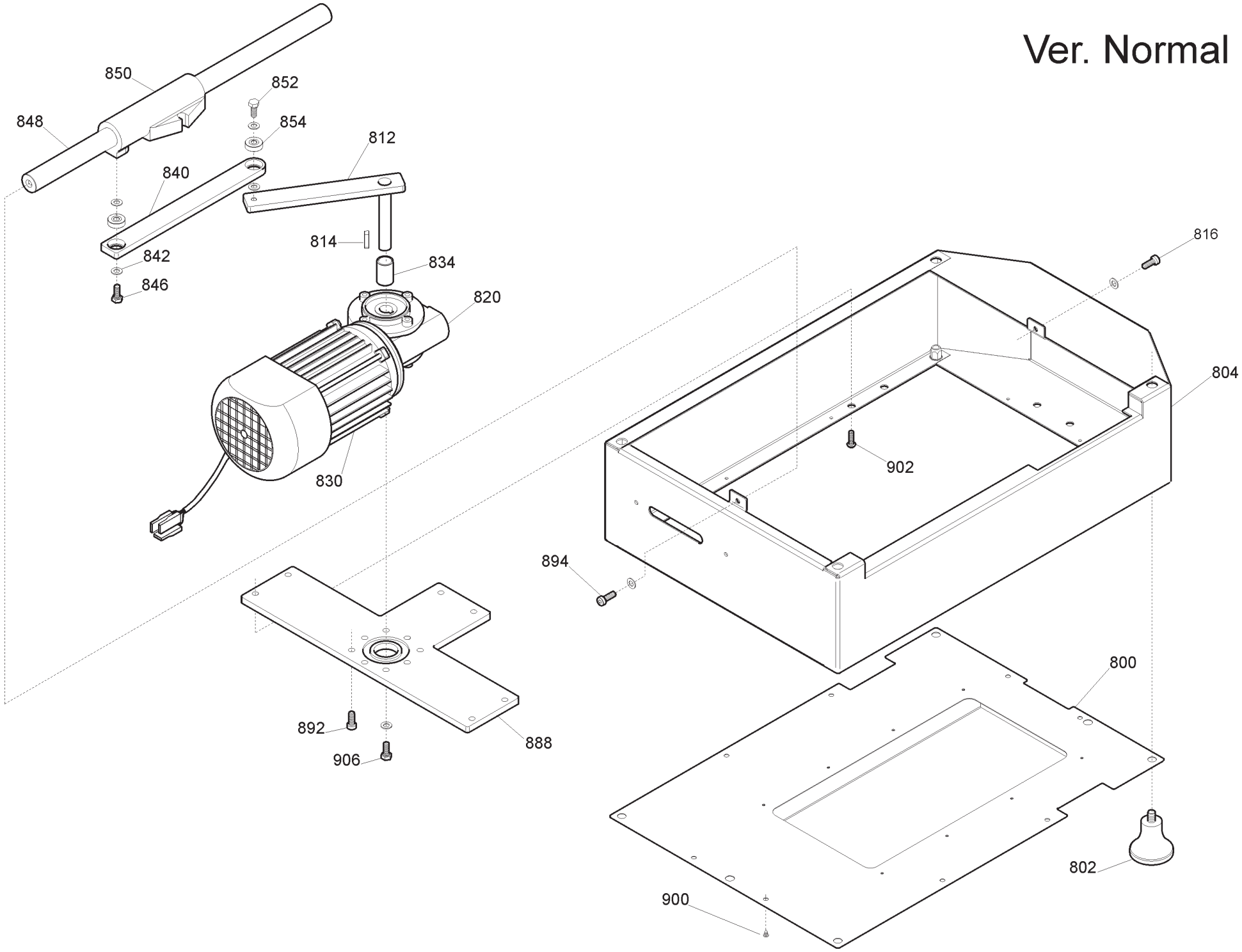
850
852
848
854
812
840
814
842
834
846
820
830
816
804
902
894
800
892
888
906
802
900

Ver. VV

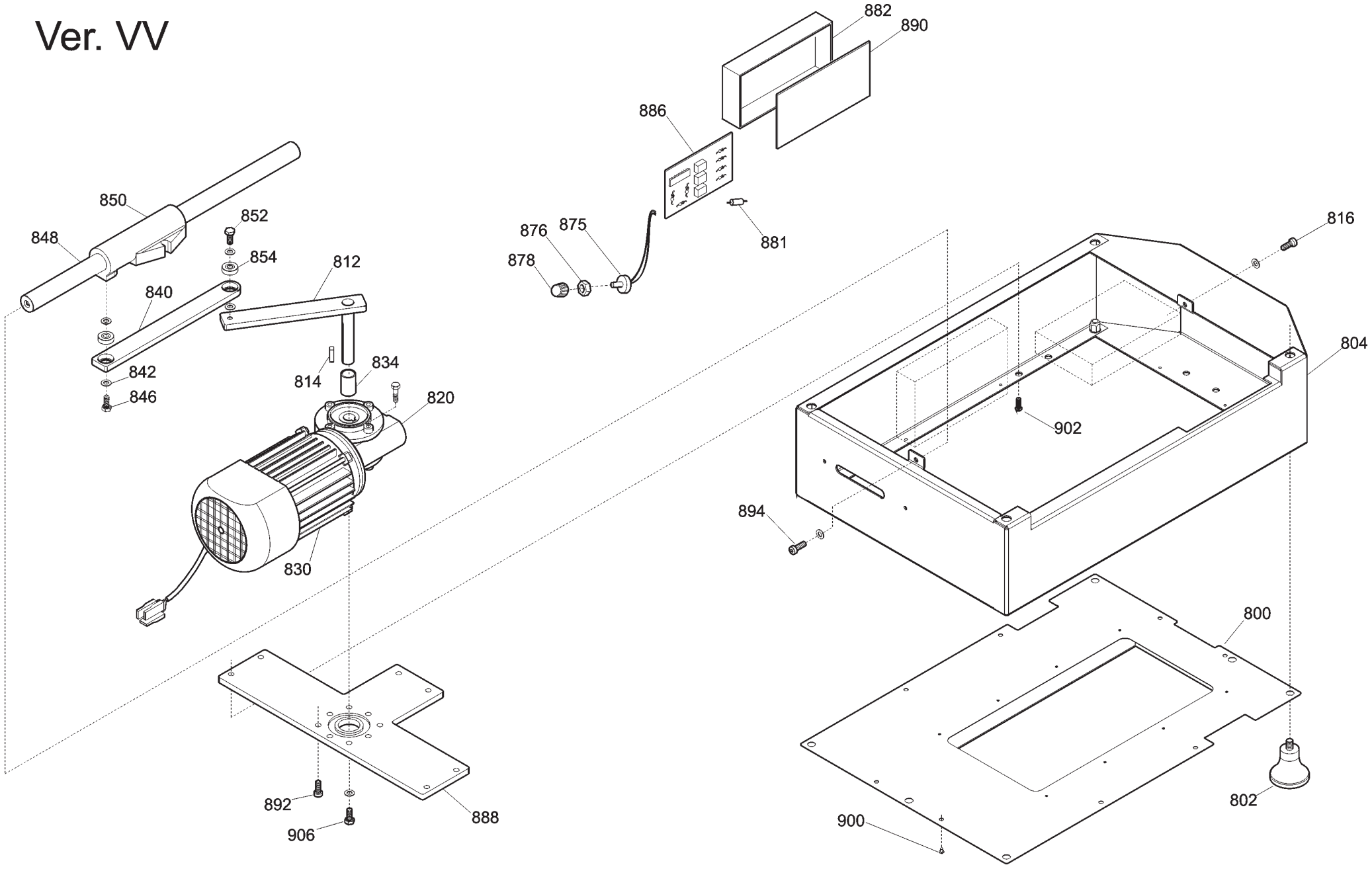
882
890
886
881
876
875
878
850
852
848
854
812
840
842
846
814
834
820
830
816
804
902
894
800
802
900
892
906
888

Ver. SUPER

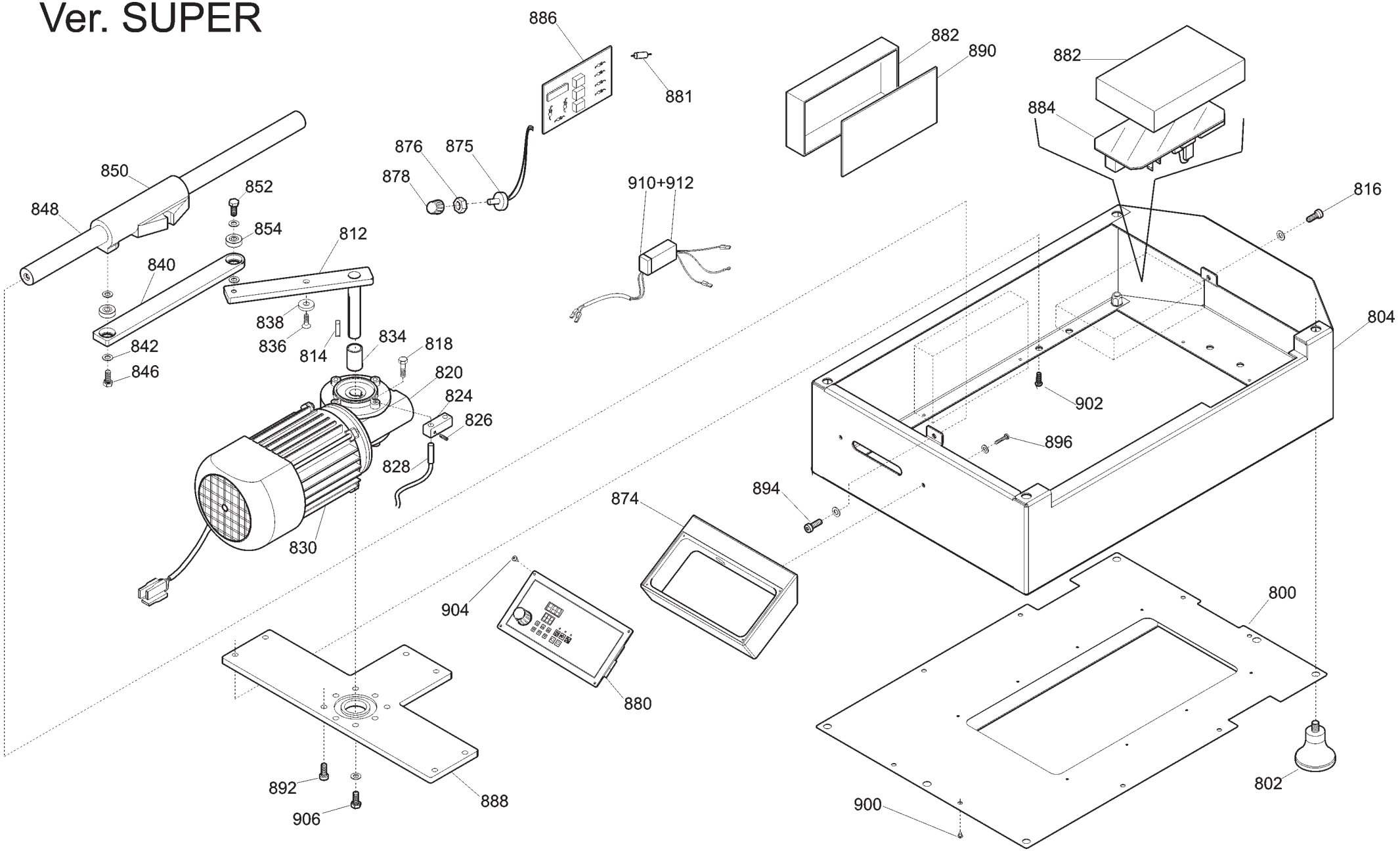
886
881
882
890
882
884
816
850
852
848
854
812
840
876
875
878
910+912
838
836
814
834
818
842
846
820
824
826
828
830
804
902
896
894
874
904
880
800
892
906
888
900
802

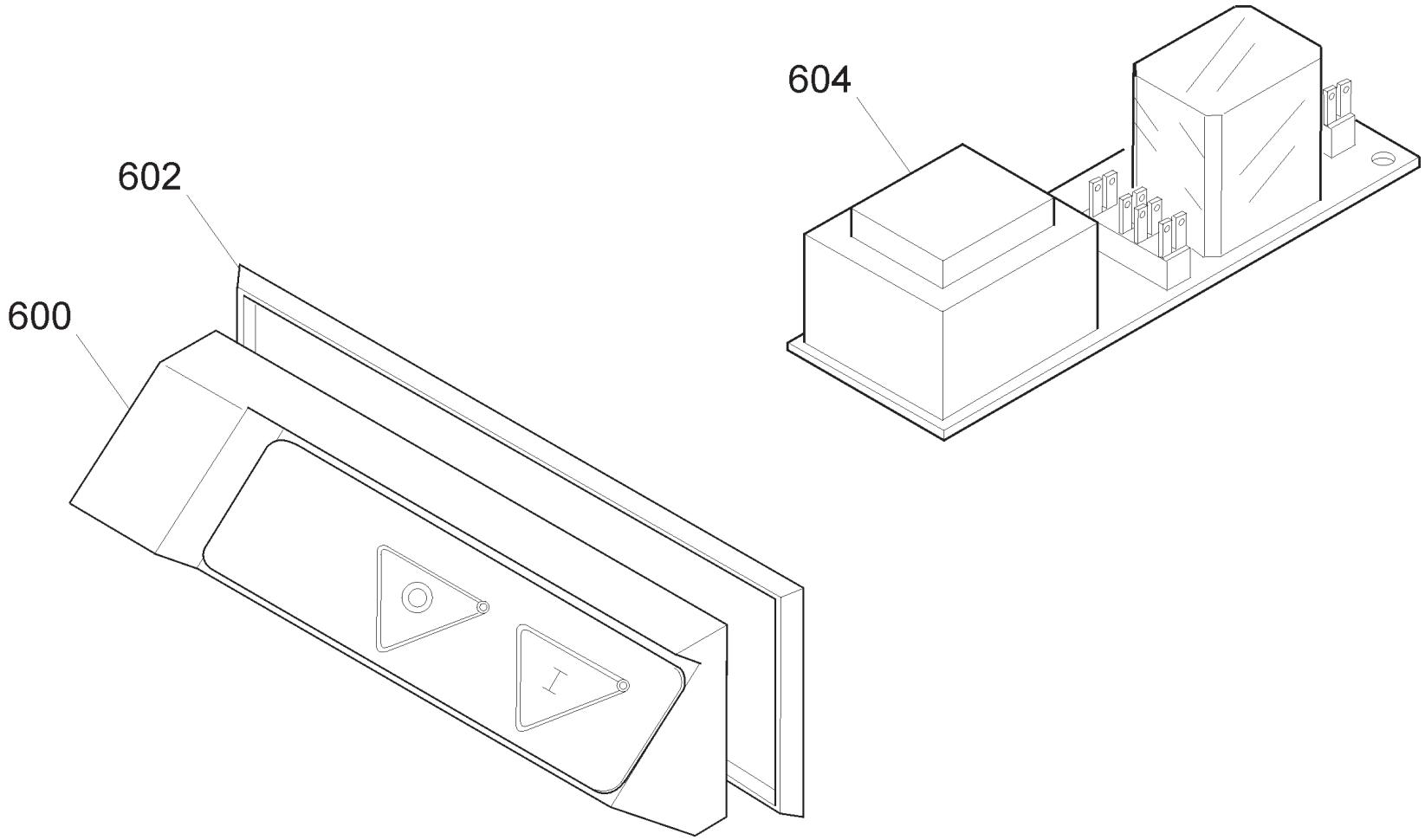
604
602
600

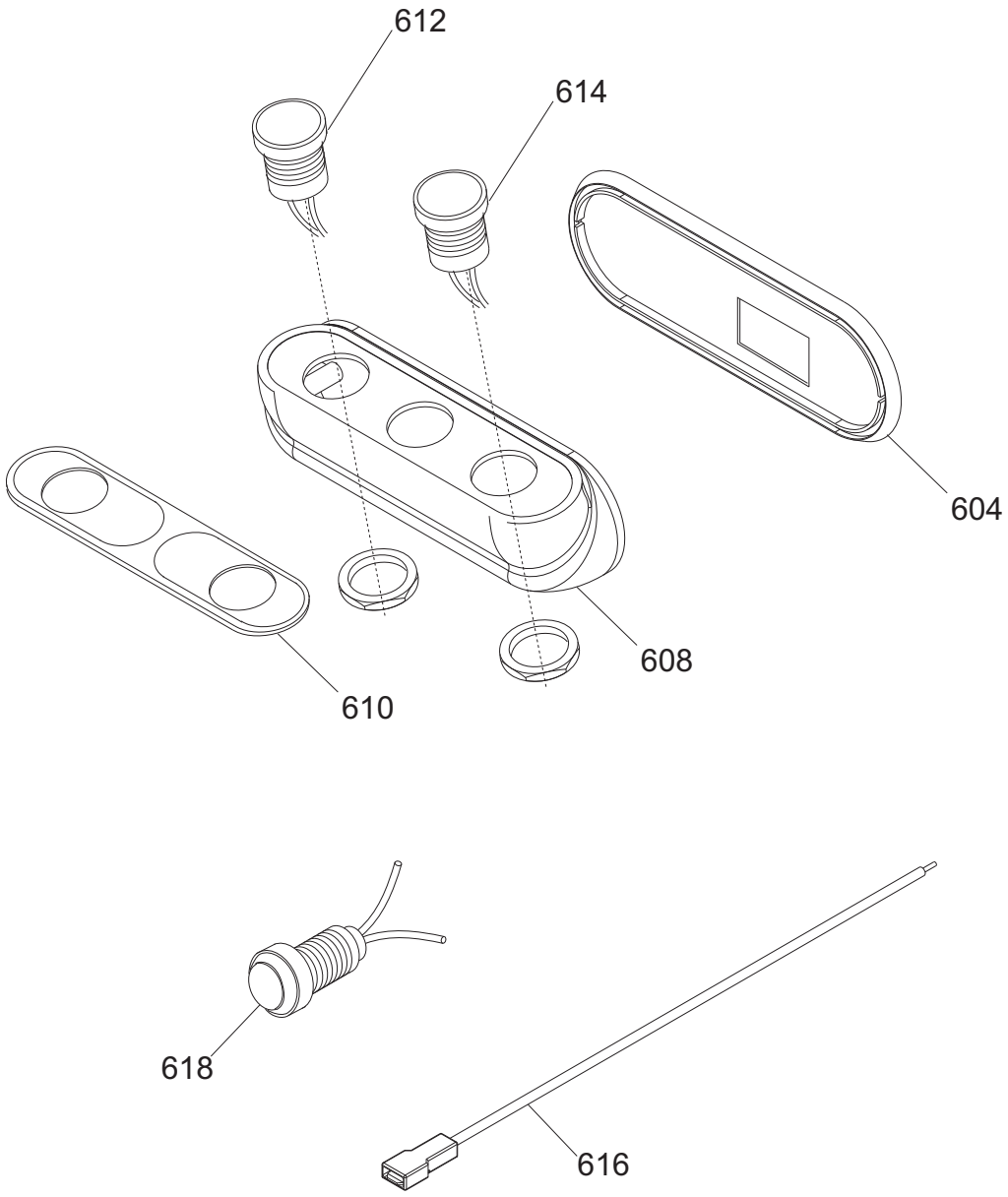
612
614
604
608
610
618
616

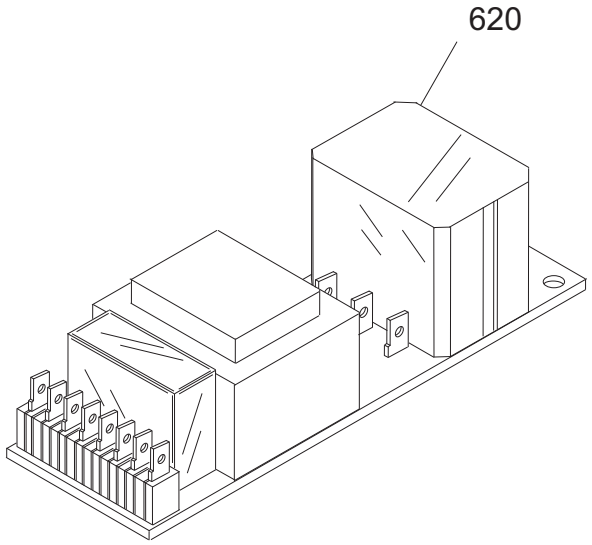
620

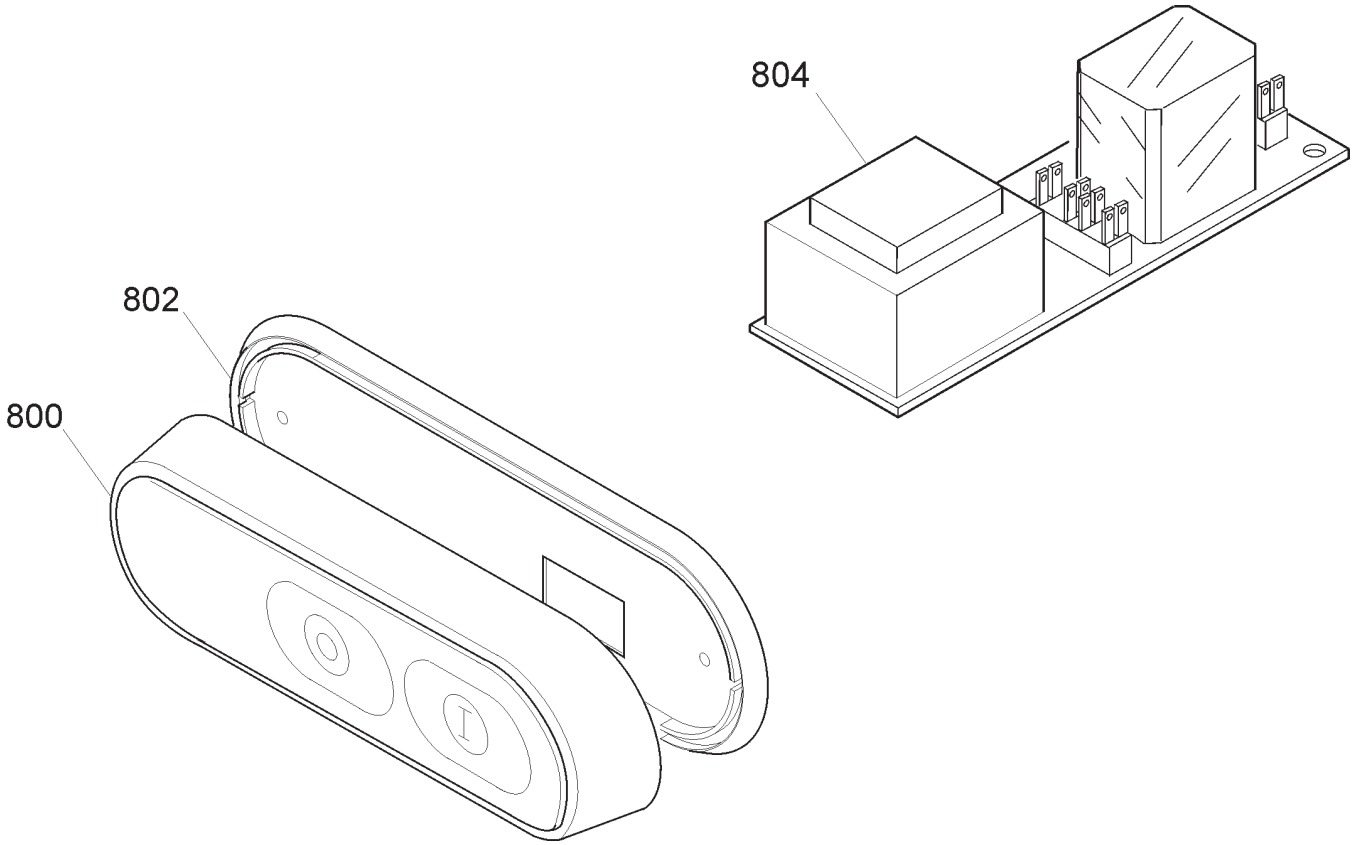
804
802
800

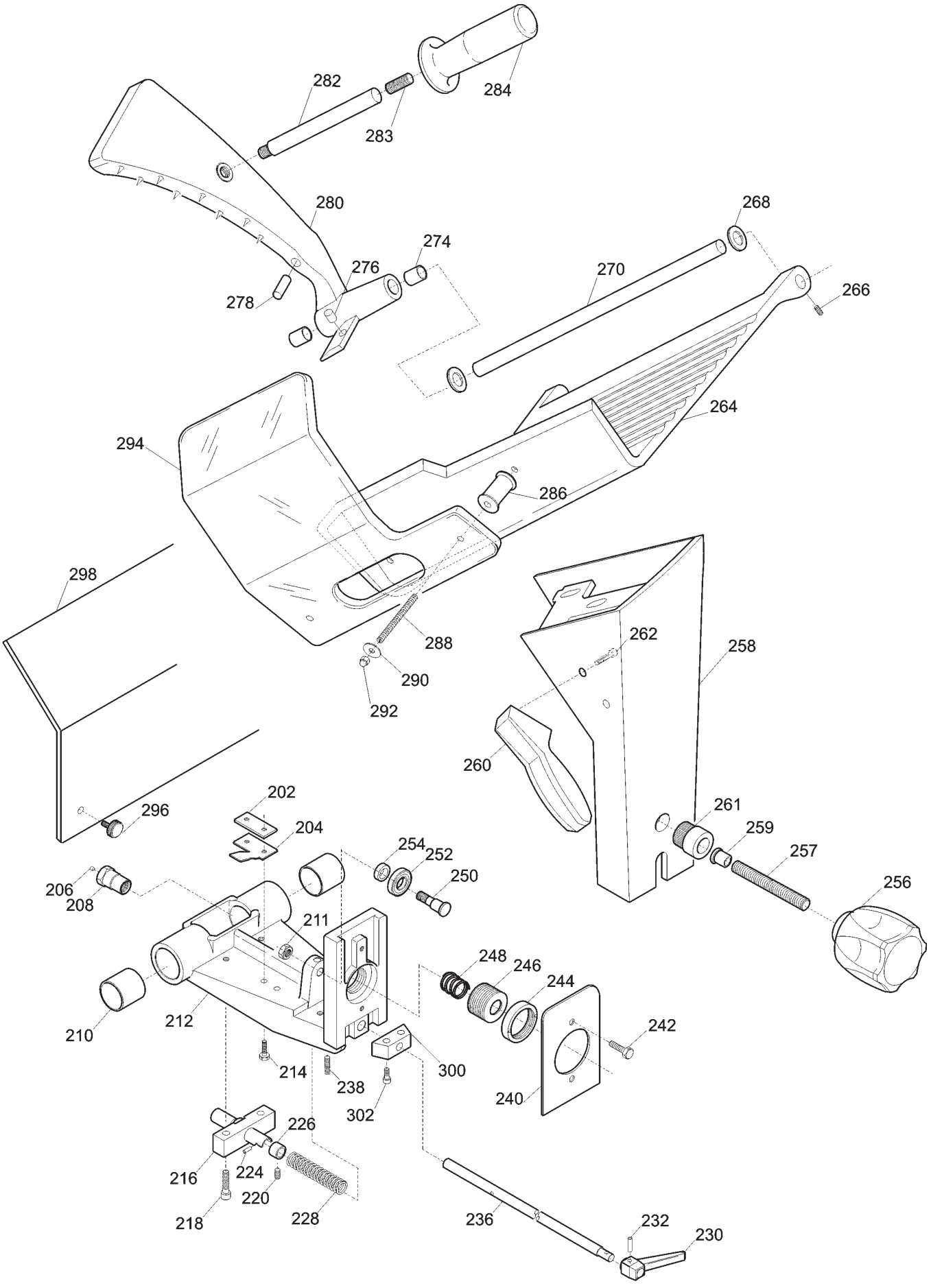
282
284
283
280
268
274
276
270
266
278
264
294
286
298
288
290
292
262
258
260
261
259
257
256
202
296
204
254
252
250
206
208
211
248
246
244
242
210
212
214
238
300
240
302
226
216
224
220
218
228
236
232
230

Pulsantiera AUTOMATICA 330 CE - from 2000 TAV. UNICA

Riferiment	Nome prodotto	Codice
800C	CORPO PUL.BIANCA NEUTRA MONTATA	19702022
800B	CORPO PUL.BLU NEUT.MONT.NO GUAR	19702021
800A	CORPO PUL.NEUTRA MONT.NO GUARNIZIO	19702004
802	GUARNIZIONE PULSANT.NEUTRA TONDA	19563034
804B	CIRCUITO DI POT.RIP.220-380 TF	19411008
804A	CIRCUITO DI POTENZA TUV 220 MN	19411007
600	CORPO PUL.GRANDE MONT.NO GUARNIZIO	19702002
602	GUARNIZIONE PULSANT.GRANDE SRM	19563032
604B	CIRCUITO DI POT.RIP.220-380 TF	19411008
604A	CIRCUITO DI POTENZA TUV 220 MN	19411007
-	CORPO PUL.OPERA MONTATA NO GUAR	19702034
604	GUARNIZIONE PULSANT.NEUTRA TONDA	19563034
608	SCATOLA PULSANTI OPERA	19563123
610	MASCHERINA X PULSANTIERA OP/NEUT.IT	19420164
612	PULSANTE NERO NO	19410140
614	PULSANTE BIANCO NO	19410142
616	CAVETTO PROLUNGA LAMPADA SPIA	19410750
618/24	SPIA UNIFICATA 24 V	19410408
618	SPIA UNIFICATA 220-380 VOLT	19410406
620/24	SCHEDA DI POTENZA 24 V	19411009
620TF	SCHEDA POT.LED SID 230/400	19411000.12
620MN	SCHEDA POT.LED SID 110-230 OM.UL CB	19411102
2	CASSA SG 300-330 OSSIDATA	19510107
6	PARALAMA 330 OSSIDATO	19510208
8	POMELLO PARALAMA _ LAV	19021110
14	QUADRETTO PARALAMA 250-330	19530905
16	LAMA 330 - 57/4/270 NAZ. F.ESTR.	18330574270F
16T	LAMA 330 - 57/4/270 TEFLON. F.ESTR.	18330574270TF
18	AN.PR.LAMA 330 GRAV. DAL 96	19513008
19	PIASTRINA SUPPORTO ANELLO 330 SG	19531908
23	PARA ACQUA PULEGGIA SV-SG 300	19562125
24	CINGH.PIAT.SG 300 TB2 380 X 10	19310207
28	ANELLO PORTA MICRO 250-330	19540905
32	TIRANTE PARALAMA SG 300-330	19530507
34B	MANOPOLA TIR.PAR.M8 5 LOB BLU	19564013
34A	POM. TIR.PARAL.300-370 M8 5 LOBI	19562504
36	PARAFETTA ALLUMINIO 330 CE	195310071
38	VITE ZIGR.M5 PARAF.MRR BULTH	19335014
40	VELA SG 330 ESTRUSA CE OSSIDATA	195103E08C
41	VITE BLOCC.VELA TQ 8 X 38 AF 350	19335007
42	PIASTRINA ZINC.REG. VELA TG 300-330	19540640
46	COP.SUP.VELA 300-330 TG OSSIDATO	19512207
48	GUARN. COPER.SUP.VELA AFF 300	19563038
54	VITE ZIGR.M6X20 COP. VELA 300 370	19335015
56	RONDELLA X VELA 300-330 SVASAT	19346009
58	SUP.VELA 300-330 ESTR OSSIDATO	1,95E+12
62	PARA ACQUA GRANDE	19563002

64	MOVIMENTO VELA SG 300-330 LAVORATO	19500107
65	FUNGHETTO MOVIMENTO D8,5XHT2	19563201
66	PIASTRINA MOV. 300-370 ZINCATA	19540609
72	GRANO BRONZINA MOVIMENTO M6X18	19335040
74	BOCCOLE BRONZO 19.22.20 PC032 MOVIM	19324005
78	MOLLA MOVIMENTO VELA UNIFICATA	19390205
80	PERNO MOV. VELA SG 250-370	19530705
90	RULLINO MOVIMENTO AFF. GRAV.CE	19336066
92	CAMMA GMM 300-330 CE LAVORATO	19563510
96	RONDELLA ONDULATA 19	19342006
97	TUBETTO OLIATORE 300-330	19553007
100	GHIERA DISTANZIALE MAN.NUMERAT	19562410
102	MANOPOLA NUMERATA GRANDE GH.30 BIZ.	19562406BZ
120	DISCO ESTRATTORE LAMA PER 330	19702510
124	MOLLA BARRA TONDA 300-330 SG	19390107
126	PIASTRINA TEMPR. 300-330	19530807
128	BARRA QUADRA 300-330 ZINCATA	19540107
132	VITE T.26 BARRA TONDA	19335002
134	MOLLA BARRA TONDA 300-330 SG CE	19390117
136	BARRA TONDA CARR.22X495 300-330	19530607
202	PIAST. SGANCIO FILET.AFF.CE	19533200
204	PIAST. SGANCIO CARR. 300-330 CE	19533212
206	PUNTALE SGANCIO 300-385 CE	19565001
208	PERNO PER SGANC. 300-370 CE	19534035
210	BOCCOLA AUTOLUBR.22.25.30	19324106
212	CARRELLO 300-330 AUT.CE LAVORATO	19500517A
216	TUBO+QUAD SGANCIO AFF. AUTOM.	19541760
226	BUSSOLA FERMA MOLLA SGANC.AUT	19534040
228	MOLLA MOVIMENTO VELA UNIFICATA	19390205
230	MANOPOLA SGANCIO AUT.MF 40 N 6	19562920
236	PERNO SGANCIO AUTOMATICA 300-330	19531330
238	PRIGIONIERO 6 X 25 OTTONE	19337002
240	PIASTRINA CARRELLO 300-330 CE	19533007
244	GHIERA FILET.ESTER. 300-330 CE	19534030
246	BUSSOLA FIL.X SGANC.300-330 CE	19534025
248	MOLLA PER SGANCIO 300-370 CE	19390601
250	PERNO CUSCINETTO 250-330	19540805
252	CUSCINETTO CARR. 6000 ZZ	19320105
254	RONDELLA A SPESSORE CUSCINETTO	19346015
256	MANOP.BLOCCA GAMBO M10X6L X CE	19562802
257	PRIGIONIERO M10 X GAMBO X CE	19336038
259	BUSSOLA INOX GAMBO 300 SG-PLD	19534020
260	MANIGLIA X GAMBO SAGOMATA	19562806
261	BUSS.FRES FERMA MAN.300-370 CE	19534016
262	PRIGIONIERO M10 X GAMBO X CE	19336038
264	PIATTO CE 300-330 OSSIDATO	19510422
268	GOMMINO PARAC.D14MM LNR 350/385	19560102
270	ASTINA PRESSAMERCE SG 300-330	19530407
274	BOCCOLE AUTOLUBR.12.14.12 DAL 01	19324102
276	PARACOLPO PRESSAMERCE POST.SG TUV	19563211

278	PARAC. P.MERCE G. D8,5XH36	19563206
280	P.MERCE SGF 300-330 OSS	19510922
282	DIST.PRES.D14X121 300-370 CE P	19541509
284	MANOPOLA PRES.MERC.CON FLANG.X CE	19562904
286	DISTANZIALI PARAMANO D.20X31MM	19521603
288	PRIG.MED.AFFIL.PARAMAN.M5 X 47	19336006
294	P.MANO PIATTO AFFETT. 300-370	19562336
296	POMELLO CAPP.BUSSOLA M5 ZIGRINATI	19562701
298	PROTEZIONE GAMBO AUTOM.300-330	19531700
300	BLOCCH.ASTINA SGANCIO AUT.300/330	19521122
402	CAPPOTT. 330-370 CE OSSIDATA	19511208C
404B	MANOPOLA PRIG.AFF M8 6 LOB BLU	19564015
404A	POMELLO CAPPOTTINA A FUNGO	19562702
410	MOLLA PERNO AFF.+SBAV. 300:385	19390309
412	PERNO AFFILATURA 330:370	19540708
414	PARA POLVERE 220:300	19550101
416	MOLA SB.350 D.50 H.8 F.8 MOZ	19300208
424	PERNO SBAVATURA 330:370	19540709
426	PULSANTE AFFILATOIO 330:370	19550208
428A	MANOPOLA PRIG. AFFIL. M8 6 LOBI	19562602
428B	MANOPOLA PRIG.AFF M8 6 LOB BLU	19564015
430	PRIGIONIERO COLONNINA L=75	19336010
436	COLONNIN.330-350 ALL OSSIDATO	19511108
442	PERNO COL0NNINA FRES.330:370	19540408
450	PRIG. DISTANZ. PARAMAN.M5 X 30	19336003
452	PRIG. LUNGO AFFILATOIO M5 X 63	19336005
456	CORPO AFF. 330:370 LAVORATO	19500208
468	PULSANTE AFFILATOIO 330:370	19550208
470	MOLA AF.350 D.50 H.8 F.8 MOZ	19300108
472	BUSSOLA BLOCC. ANELLO AFFILATO	19541503
474	DADO M 12 PER ESAGONO COLONNIN	19364000
626	CONDENSATORE SG300 10UF CODOLO M8	19410307
632	SCATOLA RELAIS	19563111
642A	CAVET.ALIM PULS-PA 205 AFF MN	19410718
642B	CAVET.ALIM PULS-PA 205 AFF TF	19410719
644A	CAVO ALIM.COMP. SUKO CON PA 205	19410530
644B	CAVO ALIM.COMP. TF ITALIANA PA 205	19410536
645	MODULO PER PA 205/X AFF. TRIFASE	19410802
648B	MOTORE 300 TF C.PIATTA 380-50	19400407
662	CAVO MICRO 300-370 AFF.PULSANTIERA	19410703
664	MICRO INTERRUTT.MN X AFFETTATR	19410201
668	PERNO MOTORE 300-330 SG-SV INOX	19540507
670	VITE SENZA TESTA DIN 913 M 8X45 CE	IX2913008045
676	BLOCCH.TIR. MOTORE SG 300-330	19540305
680	COPERCHIO RELAIS	19563112
800	PROTEZ. INF. MANT.AUT. 300-330 NUOV	19531635
802	PIEDINO 275:370 M8	19560202
804	TELAIO IN FERRO AUT 300-330	19541600
812	MANOVELLA RIDUT. AUT 300-330	19541720
814	CHIAVETTA 5 X 5 X 45 AUT. 300	19365010

820	RID.AUT.VF 30 F1 40 P63 B14 B3	19401800
830	MOTORE A.GR.63 4P B14 HP.0,25 230	19401720
834	SPESSORE MANOV. AFF. AUTOM 300	19534043
840	BIELLA CARR.GHIS.AUT 300-330	19541710
848	BARRA TONDA CARR. AUTOM 300-330	19530618
850	CARRELLO GHISA AFF.AUT.300-370	19551500
854	CUSCINETTO BIELLA AUT.626	19320101
888	PIASTRA SUPP.MOT 300-330	19541606
800	PROTEZ. INF. MANT.AUT. 300-330 NUOV	19531635
802	PIEDINO 275:370 M8	19560202
804	TELAIO IN FERRO AUT 300-330	19541600
812	MANOVELLA RIDUT. AUT 300-330	19541720
814	CHIAVETTA 5 X 5 X 45 AUT. 300	19365010
820	RID.AUT.VF 30 F1 40 P63 B14 B3	19401800
830	MOTORE S.GR.63 B14 2900 W.240 180	19401721
834	SPESSORE MANOV. AFF. AUTOM 300	19534043
840	BIELLA CARR.GHIS.AUT 300-330	19541710
848	BARRA TONDA CARR. AUTOM 300-330	19530618
850	CARRELLO GHISA AFF.AUT.300-370	19551500
854	CUSCINETTO BIELLA AUT.626	19320101
882	SCATOLA RELAIS	19563111
886	SCHEDA MOTORE C.C. AUTOM.SUP	19414000
888	PIASTRA SUPP.MOT 300-330	19541606
890	COPERCHIO RELAIS	19563112
800	PROTEZ. INF. MANT.AUT. 300-330 NUOV	19531635
802	PIEDINO 275:370 M8	19560202
804	TELAIO IN FERRO AUT 300-330	19541600
812	MANOVELLA RIDUT. AUT 300-330	19541720
814	CHIAVETTA 5 X 5 X 45 AUT. 300	19365010
820	RID.AUT.VF 30 F1 40 P63 B14 B3	19401800
824	QUADRETTO MICRO AUTOMAT.SUP 350/370	19521120
828	SENS.MAGNETICO X AUT. SUPER	19410294
830	MOTORE S.GR.63 B14 2900 W.240 180	19401721
834	SPESSORE MANOV. AFF. AUTOM 300	19534043
838	MAGNETE PER SENSORE DIAM 6 MN	19410210
840	BIELLA CARR.GHIS.AUT 300-330	19541710
848	BARRA TONDA CARR. AUTOM 300-330	19530618
850	CARRELLO GHISA AFF.AUT.300-370	19551500
854	CUSCINETTO BIELLA AUT.626	19320101
880	SCHEDA COMAN. AUT.CONTAF.NEW.SERIG	19414023/01
882	SCATOLA RELAIS	19563111
884A	SCHEDA CONTAF.AUT.SUP 220 50 (POT)	19414020
886	SCHEDA MOTORE C.C. AUTOM.SUP	19414000
888	PIASTRA SUPP.MOT 300-330	19541606
890	COPERCHIO RELAIS	19563112