253.129.01

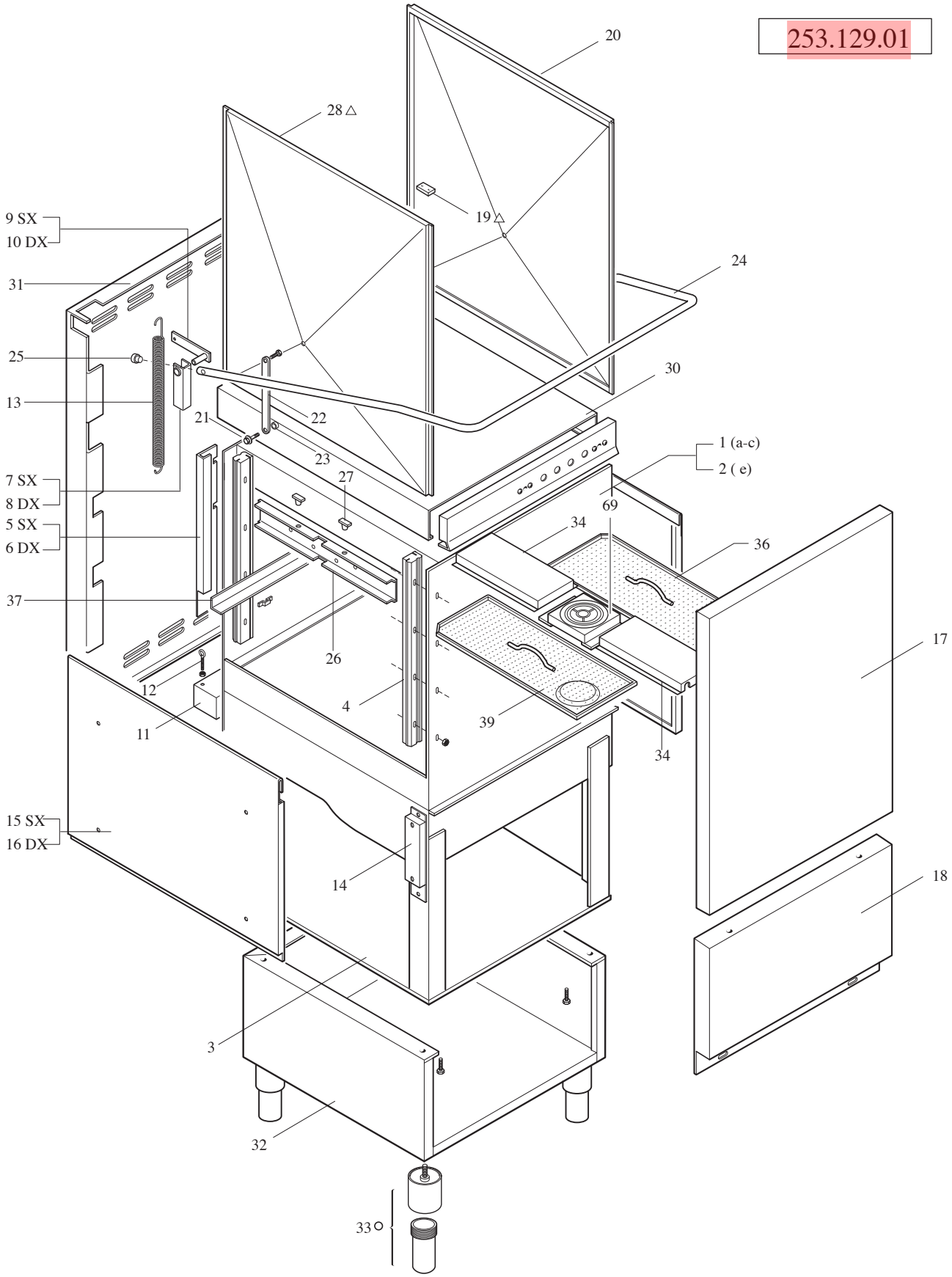

LAVASTOVIGLIE -DISHWASHERS LAVE-VAISELLE-GESCHIRRSPÜLER									Rif Ref	Da matricola From serial no.
a	b	c	d	e	f	g	h	i		
OPT 1010		OPT 1012		OPT 1060A					●	98-01 06
									△	99-01 04
									○	99-01 07

253.131.01

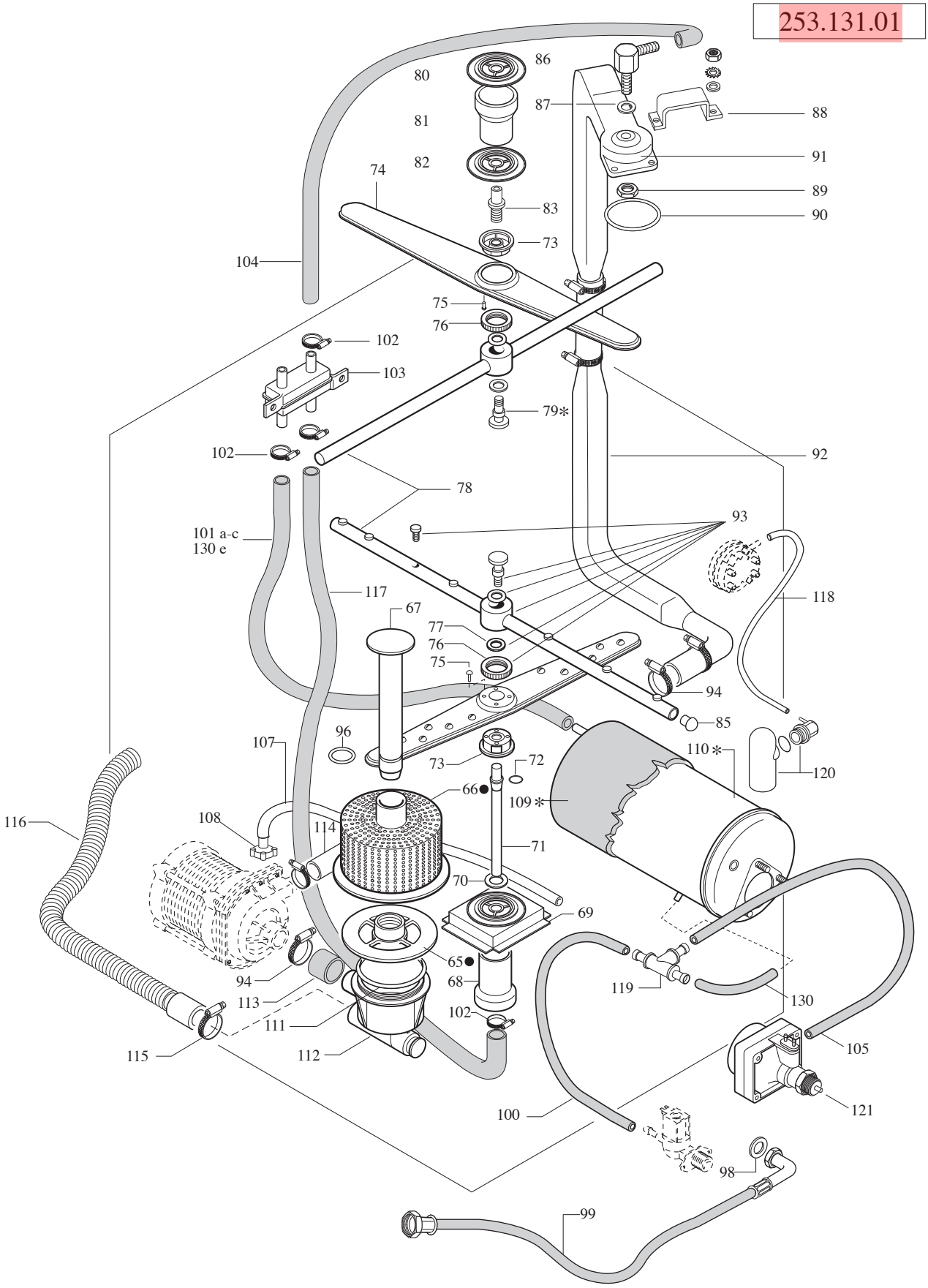

LAVASTOVIGLIE -DISHWASHERS LAVE-VAISELLE-GESCHIRRSPÜLER									Rif Ref	Da matricola From serial no.
a	**b**	**c**	**d**	**e**	**f**	**g**	**h**	**i**		
OPT 1010		OPT 1012		OPT 1060A					●	97-01 01
									△	99-01 06
									○	99-01 04

253.134.01

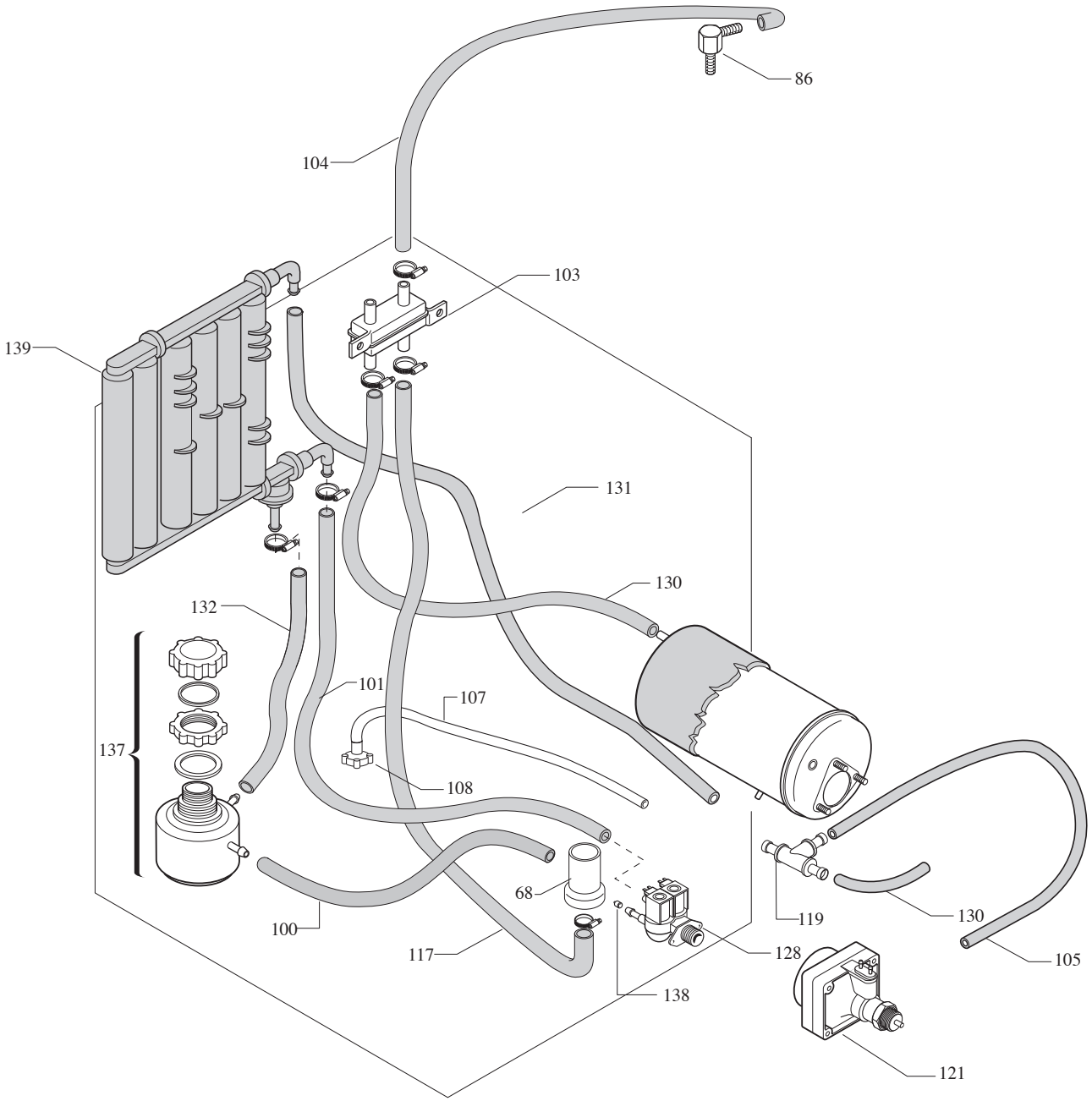

LAVASTOVIGLIE -DISHWASHERS LAVE-VAISELLE-GESCHIRRSPÜLER									Rif Ref	Da matricola From serial no.
a	**b**	**c**	**d**	**e**	**f**	**g**	**h**	**i**		
				OPT 1060A						
									△	99-01 04

253.136.01

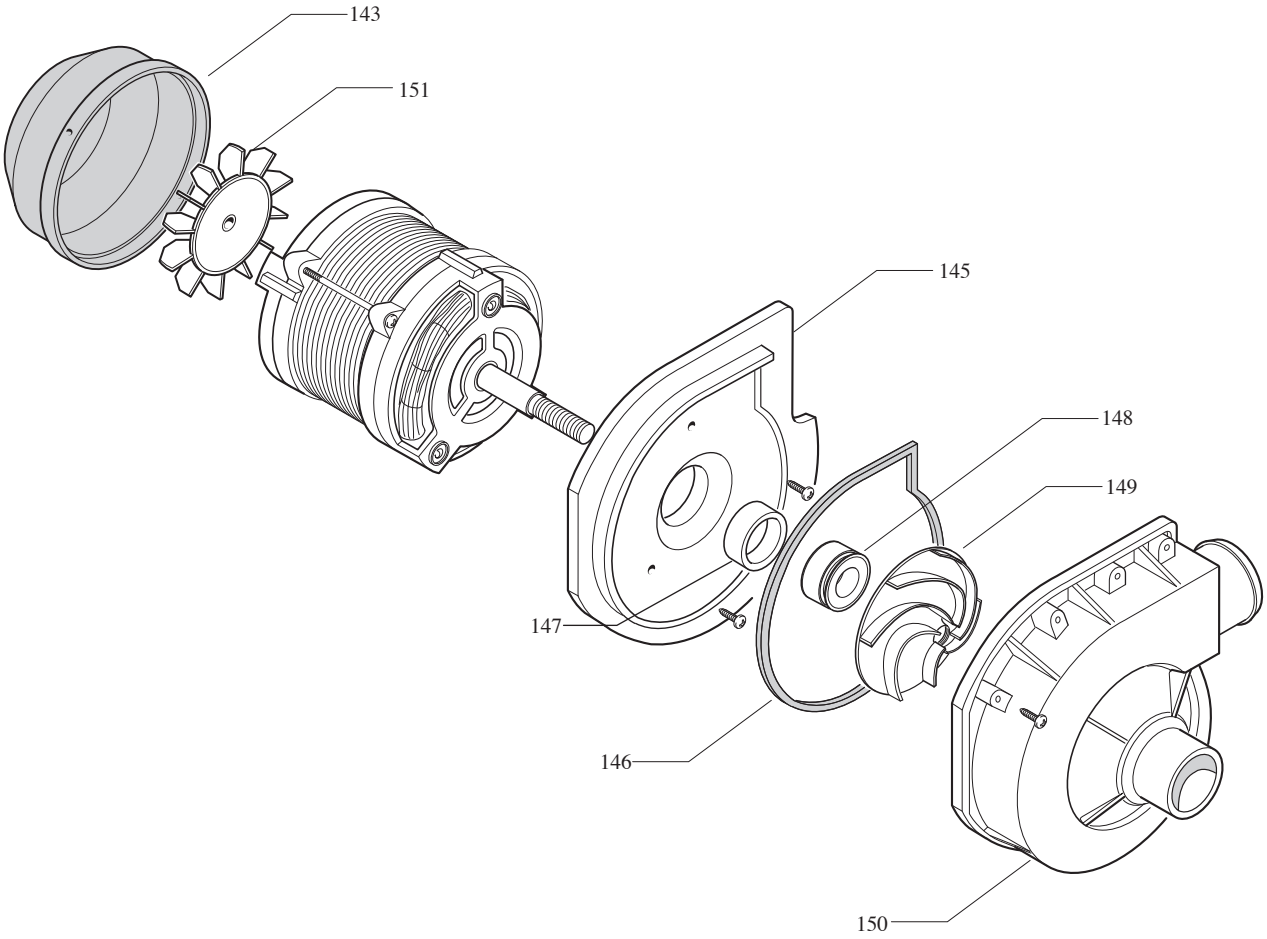

LAVASTOVIGLIE -DISHWASHERS LAVE-VAISELLE-GESCHIRRSPÜLER									Rif Ref	Da matricola From serial no.
a	b	c	d	e	f	g	h	i		
OPT 1010		OPT 1012		OPT 1060A						

253.113.01

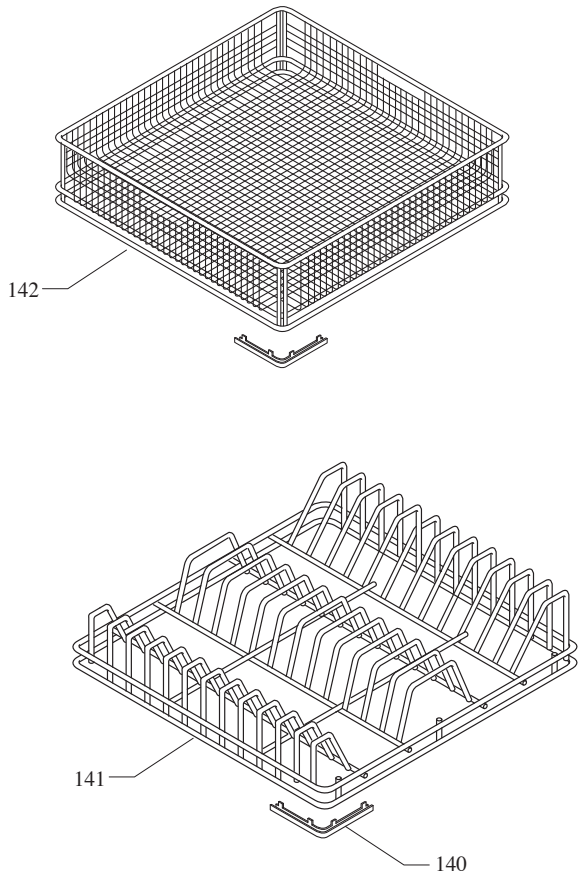

LAVASTOVIGLIE -DISHWASHERS LAVE-VAISELLE-GESCHIRRSPÜLER									Rif Ref	Da matricola From serial no.
a	**b**	**c**	**d**	**e**	**f**	**g**	**h**	**i**		
OPT 1010		OPT 1012		OPT 1060A						

LAVASTOVIGLIE
PASSANTI
OPT 100

LISTA RICAMBI

cod. 253.138.01

ED.01-06

POS.	CODICE	RIF. MODIFICHE	DENOMINAZIONE	PREZZO
1	411.047.00		Ass. vasca passante STD	
2	411.048.00		Ass. vasca passante ADD	
3	422.032.00		Fondo	
4	451.049.00		Profilo per porta	
5	421.046.00		Profilo posteriore Sx	
6	421.048.00		Profilo posteriore Dx	
7	412.048.00		Ass. supporto boccola Sx	
8	412.049.00		Ass. supporto boccola Dx	
9	412.050.00		Ass. perno maniglia Sx	
10	412.051.00		Ass. perno maniglia Dx	
11	422.043.00		Aggancio inferiore molla	
12	0777.06050.8		Golfare M 6x70	
13	260.014.00		Molla sollevamento porta	
14	423.071.00		Rinforzo per tavolo	
15	421.055.00		Pannello laterale Sx	
16	421.045.00		Pannello laterale Dx	
17	421.043.00		Pannello frontale superiore	
18	421.044.00		Pannello frontale inferiore	
19	461.070.00	Δ	Magnete permanente 40X16X8	
20	421.047.00		Porta scorrevole	
21	441.054.00		Vite fissaggio lamina	
22	423.069.00		Lamina per maniglia	
23	451.058.00		Distanziale	
24	431.066.00		Maniglia	
25	451.062.00		Tappo per maniglia	
26	422.041.00		Fermo superiore	
27	451.034.00		Gommino paracolpi 15x10	
28	411.123.00	Δ	Assieme porta scorrevole	
29				
30	421.054.00		Copertura superiore	
31	421.053.00		Protezione posteriore	
32	410.015.00		Basamento	
33	411.139.00		Ass. piedino registrabile	
34	423.179.00		Supporto filtro	
35	464.067.00		Filtro rete	
36	411.136.00		Assieme filtro vasca dx	
37	412.174.00		Guida cestino	
38	461.016.00		Termostato boiler	
39	411.135.00		Assieme filtro vasca sx	
40	464.015.00		Elettropompa HP1	

POS.	CODICE	RIF. MODIFICHE	DENOMINAZIONE	PREZZO
41	464.110.00		Condensatore 16 µ F	
42	465.009.00		Resistenza vasca trifase 4500W	
43	0835.53374.1		Guarnizione OR 6150	
44	465.006.00		Resistenza boiler trifase 6000W	
45	0835.53470.1		Guarnizione OR 6187	
46	462.010.00		Elettrovalvola 1via	
47	461.071.00		Termostato di sicurezza	
48	250.278.13		Pellicola serigrafata OPT 100 STD	
49	461.015.00		Termostato vasca	
50	441.020.00		Dado per termostato vasca	
51	453.001.00		Guarnizione termostato vasca	
52	463.012.00		Lampada gialla completa	
53	463.014.00		Lampada verde completa	
54	451.126.00		Manopola per timer	
55	461.029.00		Temporizzatore 1'÷ 6'	
56	451.070.00		Manopola per interruttore	
57	461.030.00		Interruttore rotativo 0-1	
58	462.003.00		Pressostato 60/25	
59	663.036.00		Morsettiera arrivo linea	
60	461.021.00		Contattore 3NO +1NC	
61	461.043.00	Δ	Magnete 24x12x5	
62	468.021.00		Cablaggio elettrico Kw 6.75 STD	
63	412.074.00	Δ	Assieme micro porta	
64	462.000.00		Elettrovalvola 1via	
65	451.022.14	•	Ghiera di fissaggio	
66	412.055.14	•	Ass. filtro ø130	
67	412.041.00		Ass. troppopieno H=213	
68	431.064.00		Tubo raccordo lavaggio H=92	
69	411.134.00		Ass. supporto filtro centrale	
70	423.058.00		Parzializzatore inferiore	
71	412.043.00		Ass. perno risciacquo inf. OPT 100	
72	0835.17124.1		Guarnizione OR 2050	
73	451.021.00		Supporto girante	
74	424.015.00		Girante lavaggio 12 f	
75	0600.40012.4		Rivetto BE 61-0512	
76	441.044.00		Ghiera	
77	451.024.00		Rondella	
78	412.034.00		Ass. braccio risciacquo	
79	441.057.00	*	Perno risciacquo	
80	411.049.00		Ass. parzializzatore	

POS.	CODICE	RIF. MODIFICHE	DENOMINAZIONE	PREZZO
81	431.067.00		Tubo raccordo lavaggio H= 45	
82	424.006.00		Parzializzatore	
83	441.055.00		Perno con manicotto	
84	441.040.00		Ugello	
85	451.028.00		Tappo risciacquo	
86	451.098.00		Ass. raccordo risciacquo	
87	0840.20142.0		Guarnizione raccordo risciacquo	
88	423.064.00		Fiss. tubo mandata	
89	441.045.00		Dado	
90	0835.26456.1		Guarnizione OR 3181	
91	412.172.00		Assieme tubo mandata	
92	0838.35272.0		Guarnizione ø 35,5 x27,5x2	
93	412.199.00		Girante riscacquo completa	
94				
95	250.279.13		Pellicola serigrafata OPT 100 ADD	
96	0835.25303.1		Guarnizione OR 3100	
97	441.091.00		Dado esagonale PG 21	
98	0836.25153.0		Guarnizione	
99	452.033.00		Tubo carico	
100	452.077.00		Tubo ø 12x19 L = 260	
101	452.037.00		Tubo ø 12x19 L = 660	
102	0620.01120.4		Fascetta LR 20	
103	451.042.00		Ripartitore	
104	452.061.00		Tubo ø 12x19 L = 630	
105	452.109.00		Tubo ø 8x15 L = 380	
106	0620.00916.4		Fascetta LR 16	
107	452.039.00		Tubo ø 4x6 L = 2500	
108	451.048.00		Filtro aspirazione brillantante	
109	453.016.00	*	Rivestimento boiler L=6.9	
110	411.091.00	*	Ass. boiler L=6.9	
111	0835.35101.1		Guarnizione OR 4400	
112	451.025.00		Collettore	
113	452.030.00		Raccordo aspirazione	
114	452.031.00		Raccordo mandata	
115	0620.02540.4		Fascetta LR 40	
116	452.034.00		Tubo scarico	
117	452.060.00		Tubo ø 12x19 L=850	
118	452.054.00		Tubo ø 4x7 L=1750	
119	451.133.00		Raccordo aT per brillantante	
120	451.059.00		Campana pressostato H=75	

POS.	CODICE	RIF. MODIFICHE	DENOMINAZIONE	PREZZO
121	471.011.00		Dosatore brillantante	
122	461.030.00		Interruttore rotativo 0-1	
123	452.062.00		Tubo ø 12x19 L = 1260	
124	452.035.00		Tubo ø 12x19 L = 1170	
125	451.033.00		Dispositivo di sicurezza	
126	461.037.00		Programmatore rigenera 4 camme	
127	468.022.00		Cablaggio elettricoKw6.66 ADD	
128	462.002.00		Elettrovalvola 1E 2U 180°	
129	461.031.00		Interruttore rotativo IMP- 2-0-1	
130	452.059.00		Tubo ø 12x19 L = 500	
131	452.048.00		Tubo ø 12x19 L = 1050	
132	452.049.00		Tubo ø 12x19 L = 190	
133				
134				
135				
136				
137	451.030.00		Boccia sale alta	
138	471.002.00		Regolatore in entrata	
139	451.031.00		Decalcificatore 6 colonne	
140	451.050.00		Pattino per cestino	
141	404.988.40		Cestino 20 piatti	
142	404.911.40		Cestino posate	
143	464.024.00		Coperchio posteriore HP 0.75-1	
144				
145	464.018.00		Supporto coclea HP 0.65-0.75-1	
146	464.019.00		Guarnizione HP 0.65-0.75-1	
147	464.026.00		Tenuta fissa HP 0.20-...-1.2	
148	464.020.00		Tenuta rotante	
149	464.022.00		Girante 6 pale	
150	464.023.00		Coclea	
151	464.025.00		Ventola HP 0.75-1	
152				
153				
154				
155				
157				
158				
159				