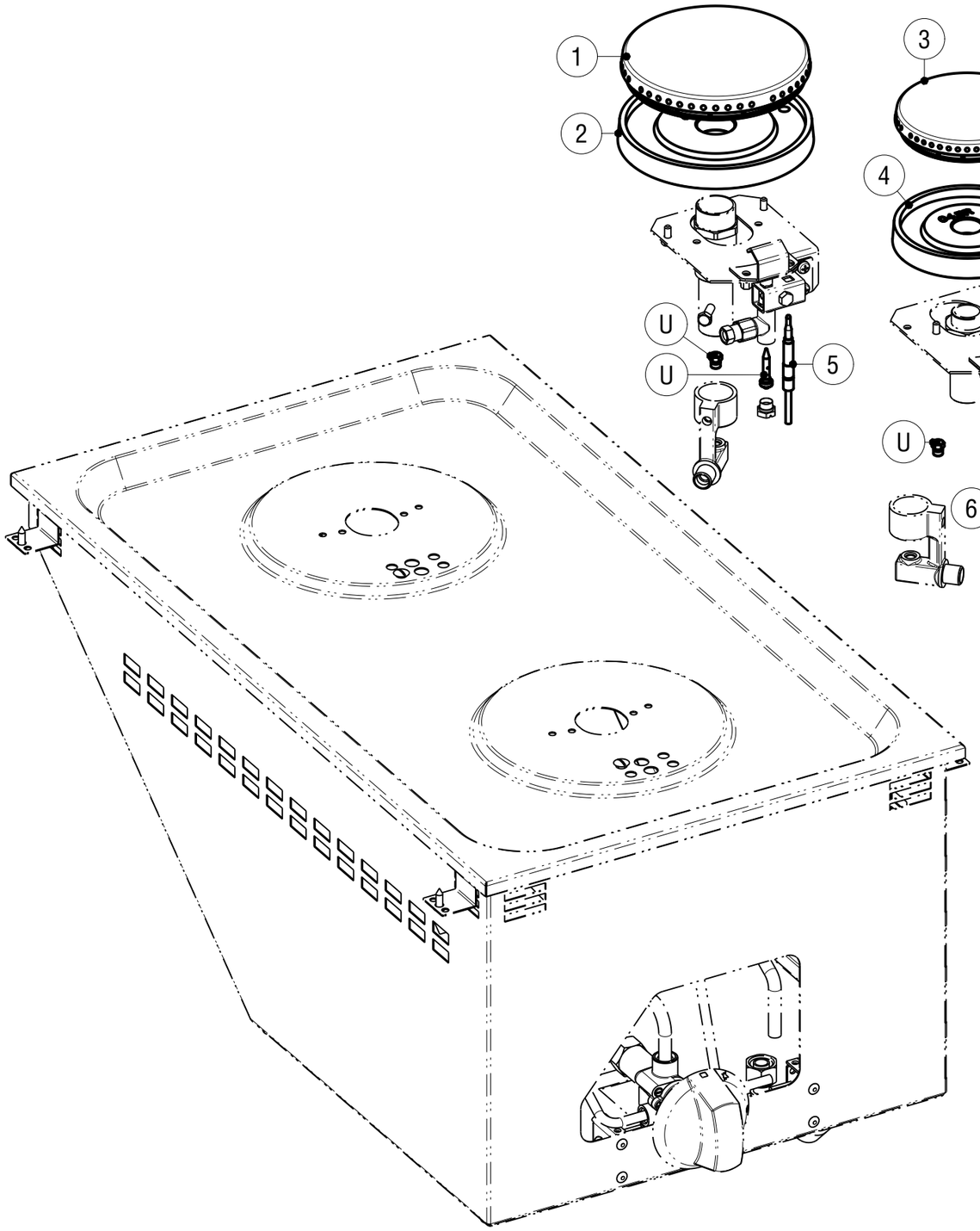

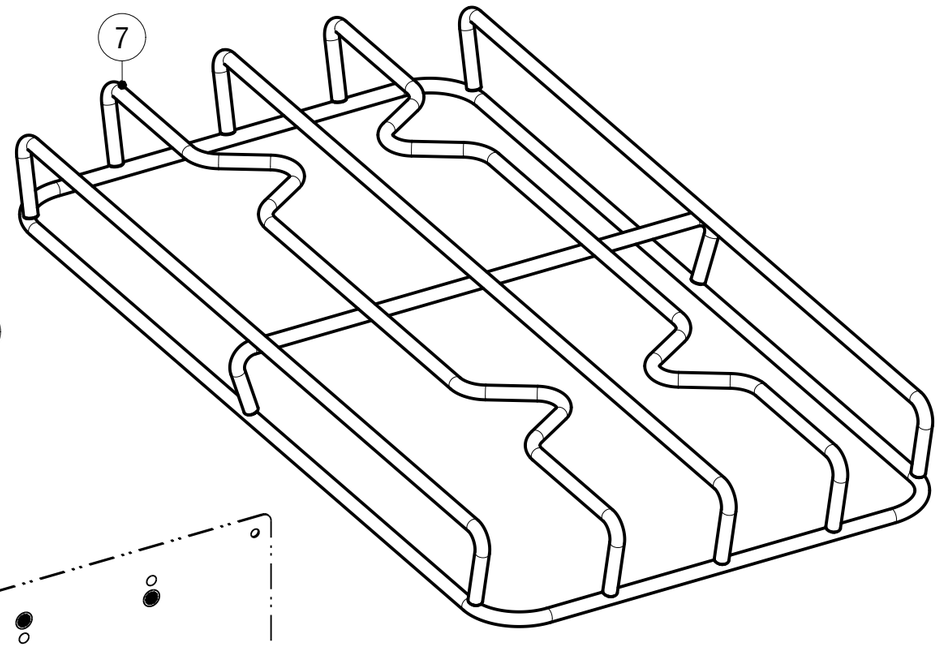

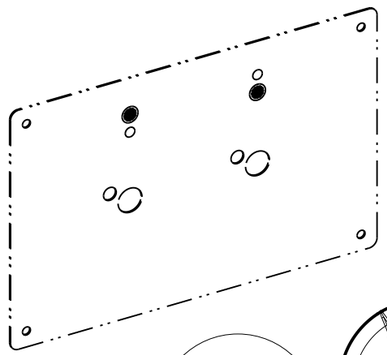

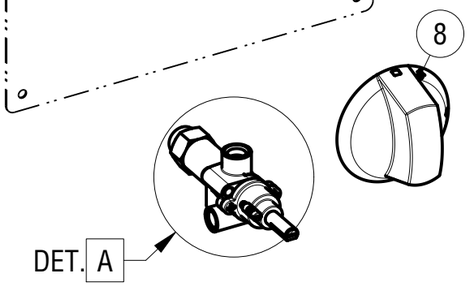

DETTAGLIO A
SCALA 0.600

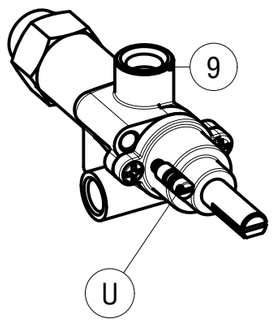

U	PER UGELLI CONTATTARE UFFICIO VENDITE - FOR NOZZLE CONTACT OUR SALES OFFICE		
Data stampa | Print date	Codice | Code	Foglio | Sheet	Modelli | Models
08.04.16	*5415.907.00*	*1*	*DPC_G*

CODICI RICAMBIO PER FINITO / SPARE PARTS FOR THE FINISHED PRODUCT

Aggiornato al/Updated to 27/11/17

Artic./Item	Descrizione/Description	Modello/Model
133001	**PIANO COTTURA GAS 2 FUOCHI DROP-IN** **DROP-IN 2 BURNERS GAS BOILING TOP**	**DPC35G**

Cons./Recom.	Pos./Posit.	Ricambio/Replacement			Prezzo/Price List
	01	RC01672000	SPARTIFIAMMA 6-8KW	BURNER COVER 6KW	40,31
	02	RC01674000	CORPO BRUCIATORE 6KW	BURNER BODY 6KW	43,73
	03	RC01671000	SPARTIFIAMMA 3.5KW	BURNER COVER 3.5KW	32,22
	04	RC01673000	CORPO BRUCIATORE 3.5KW	BURNER BODY 3.5KW	36,41
	05	RC00118000	TERMOCOPPIA M9X1 L600	TERMOCOUPLE	15,56
	06	RC01140000	GRUPPO PILOTA	TOP BURNER PILOT GROUP	21,40
	07	RC02119000	SUPPORTO PENTOLE L7_ECO TONDINO	ROD PAN HOLDER L7_ECO	64,48
	08	RC01887000	MANOPOLA GAS NERA	GAS BLACK KNOB	8,15
	09	RC05001400	RUBINETTO GAS	GAS COCK	79,66

L'azienda si riserva il diritto di apportare ulteriori aggiornamenti senza preavviso. / The data may be updated without prior warning