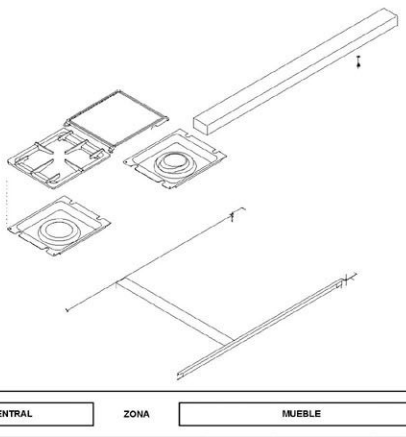

MOD.	COCINA CENTRAL	ZONA	MUEBLE	PLANO	C-827

ITEM	CODIGO	DENOMINACION	TEXTO	CG-1502	NOTAS
1	U855404	Lateral de mesa		2	
	Q152004	Tornillo aplastado M-5x13		8	
	Q221342	Remache exagonal M-5		8	
2	U855407	Central de mesa		2	
	Q419005	Remache tubular Ø 4x8		12	
3	U855406	Interior anterior y posterior de mesa		2	
	Q419005	Remache tubular Ø 4x8		8	
4	U855400	Embelleceodor central chimenea		1	
	Q152004	Tornillo aplastado M-5x13		4	
5	U505409	Vertedero 6000		2	
6	U506501	Palanca levantaplacas mesa		1	
7	9623600	Palanca levantaplacas horno		1	
8	9623500	Aguja limpieza quemadores		1	
9	U565406	Placa		2	
10	U505408	Vertedero 4000		2	
11	U565403	Parrilla		4	
12	U855403	Anterior de mesa de trabajo		2	
	Q152004	Tornillo aplastado M-5x13		6	
	Q302022	Arandela plana Ø 16x9 6x1,2		6	
13	Q161360	Tuerca exagonal M-10		4	
14	Q232060	Arandela plana A-10		4	
15	U705410	Amarre distanciador pasamanos		4	
16	Q411308	Remache roscado M-10		4	
17	U005407	Tapon pasamanos		4	
18	U565421	Pasamanos		2	
19	U852802	Portamandos lateral derecho		1	
	Q152004	Tornillo aplastado M-5x13		4	
	Q221342	Remache exagonal M-5		4	

MOD.	COCINA CENTRAL	ZONA	MUEBLE	PLANO	C-827

ITEM	CODIGO	DENOMINACION	TEXTO	CG-1502	NOTAS
20	U852811	Esquinero de portamandos		2	
	Q042021	Tornillo avellanado M-4x10		4	
21	U852812	Chapa amarre esquinero		4	
	Q419005	Remache tubular Ø 4x8		8	
22	U582655	Escuadra amarre anterior mesa		2	
	Q152004	Tornillo aplastado M-5x13		12	
	Q221342	Remache exagonal M-5		12	
23	U852800	Panel portamandos		2	
	Q152004	Tornillo aplastado M-5x13		8	
	Q221342	Remache exagonal M-5		8	
24	U852607	Puente lateral interior		1	
	Q152004	Tornillo aplastado M-5x13		4	
	Q221342	Remache exagonal M-5		4	
25	U325611	Escuadra tope de bandejas		2	
26	U562640	Guia de bandejas		6	
	Q419005	Remache tubular Ø 4x8		22	
27	U852606	Bandeja recogegrasas pequeña		2	
28	U855405	Escuadra refuerzo lateral de mesa		4	
	Q152004	Tornillo aplastado M-5x13		8	
	Q221342	Remache exagonal M-5		8	
29	U562854	Portamandos lateral		1	
	Q152004	Tornillo aplastado M-5x13		2	
	Q221342	Remache exagonal M-5		2	
30	U852805	Panel lateral derecho anterior		1	
	Q152004	Tornillo aplastado M-5x13		3	
	Q221342	Remache exagonal M-5		3	
	Q012043	Tornillo exagonal M-6x20		1	
	Q302022	Arandela plana Ø 16x9 6x1,2		1	
	Q221343	Remache exagonal M-6		1	

MOD.	COCINA CENTRAL	ZONA	MUEBLE	PLANO	C-827

ITEM	CODIGO	DENOMINACION	TEXTO	CG-1502	NOTAS
31	U852605	Bandeja recogegrasas grande		2	
32	U852601	Base de bandejas		1	
	Q419005	Remache tubular Ø 4x8		9	
33	U562854	Portamandos lateral		1	
	Q152004	Tornillo aplastado M-5x13		2	
34	U852804	Panel lateral izquierdo		1	
35	X260150	Pata regulable		4	
36	Q411304	Remache avibulb Ø 4,8		16	
37	U852600	Liston soporte patas		2	
	Q012043	Tornillo exagonal M-6x20		4	
	Q302022	Arandela plana Ø 16x9 6x1,2		4	
	Q221343	Remache exagonal M-6		4	
38	U852810	Panel lateral izquierdo posterior		1	
	Q152004	Tornillo aplastado M-5x13		2	
	Q221342	Remache exagonal M-5		2	
39	U852805	Panel lateral derecho posterior		1	
	Q152004	Tornillo aplastado M-5x13		4	
	Q221342	Remache exagonal M-5		4	
40	1100002784	(KIT GRIFO DE AGUA)		-	(Se suministra bajo pedido)
	U706500	Grifo de agua con tuerca		1	
	U706515	Base de grifo		1	
	E832600	Soporte grifo de agua		1	
	Q152004	Tornillo aplastado M-5x13		4	
	Q302022	Arandela plana Ø 16x9 6x1,2		4	
	E835400	Embelleceodor central chimenea		1	Especial grifo de agua

C-828 | 6-00 | COCINA CG-1502 | 2

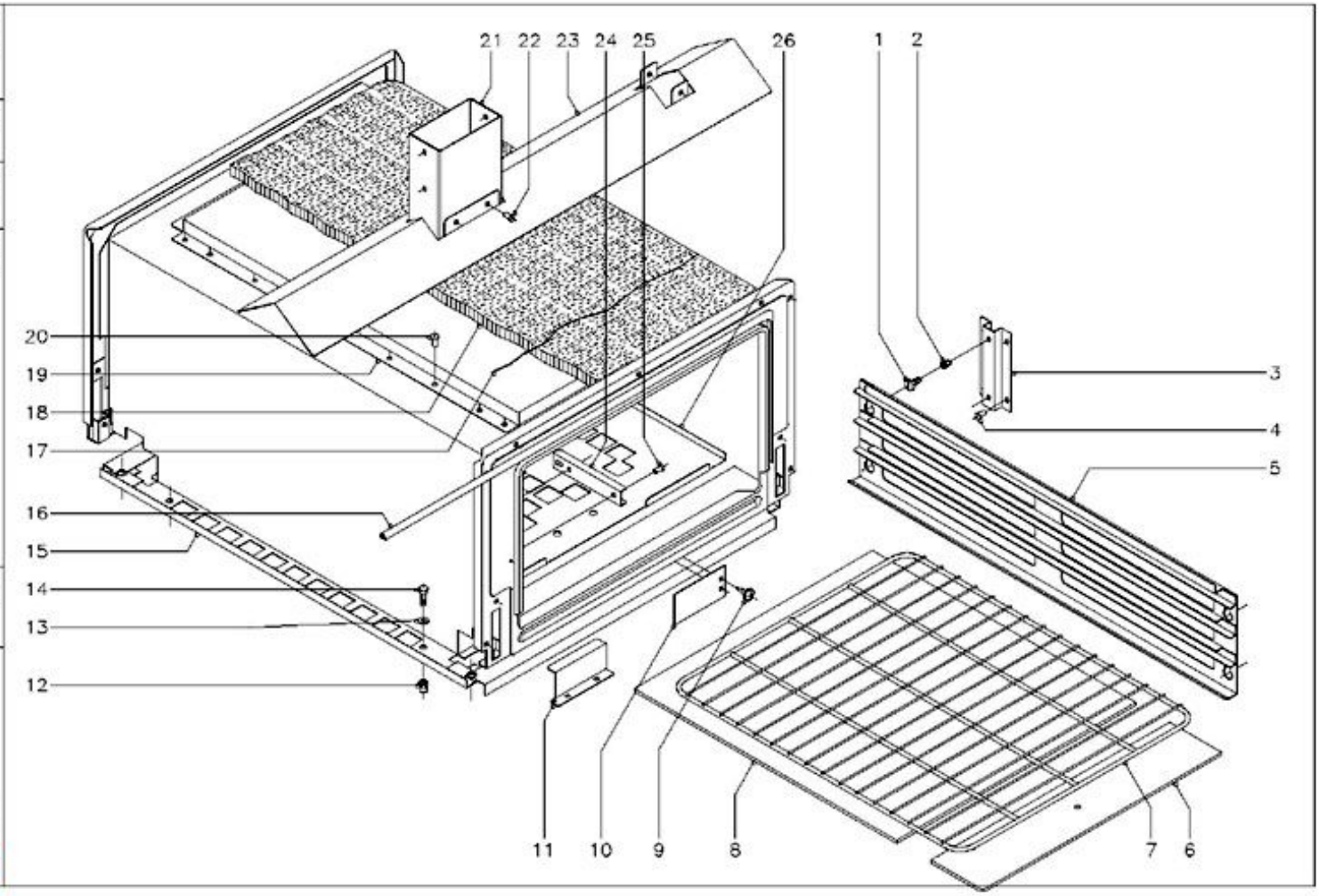

MOD.	COCINA CENTRAL	ZONA	HORNO PASANTE	PLANO	C-828

ITEM	CODIGO	DENOMINACION	TEXTO	CG-1502									NOTAS
1	R252624	Piton soporte guias		8									
2	Q221343	Remache exagonal M-6		8									
3	U855603	Escuadra soporte guia		4									
4	Q419005	Remache tubular Ø 4x8		16									
5	U705615	Guia bandejas horno		2									
6	U745630	Cabeza placa de horno		2									
7	U705640	Parrilla de horno (832x532)		1									
8	U745631	Placa de horno		1									
9	Q151301	Tornillo alomado		4									
10	U325618	Cierre anterior inferior horno		1									
s/n	U855607	Cierre posterior inferior horno		1									
11	U742610	Protector quemador horno		1									
12	Q221343	Remache exagonal M-6		8									
13	Q302022	Arandela plana Ø 16xØ 6x1,2		8									
14	Q012043	Tornillo exagonal M-6x20		8									
15	U855600	Horno pasante		1									
16	U745626	Junta puerta de horno		2									
17	-	Alambre amarre aislante		2									
18	U855608	Aislante vitrofib 1455x885x20		1									
19	U855605	Camara conduccion de humos		1									
20	Q419005	Remache tubular Ø 4x8		28									
21	U855606	Semichimenea horno pasante		2									
22	Q419005	Remache tubular Ø 4x8		18									
23	U852604	Vertedero central		1									
24	U055644	Conjunto fijacion bulbo		1									
25	Q419005	Remache tubular Ø 4x8		2									
26	U855604	Base de horno pasante		1									

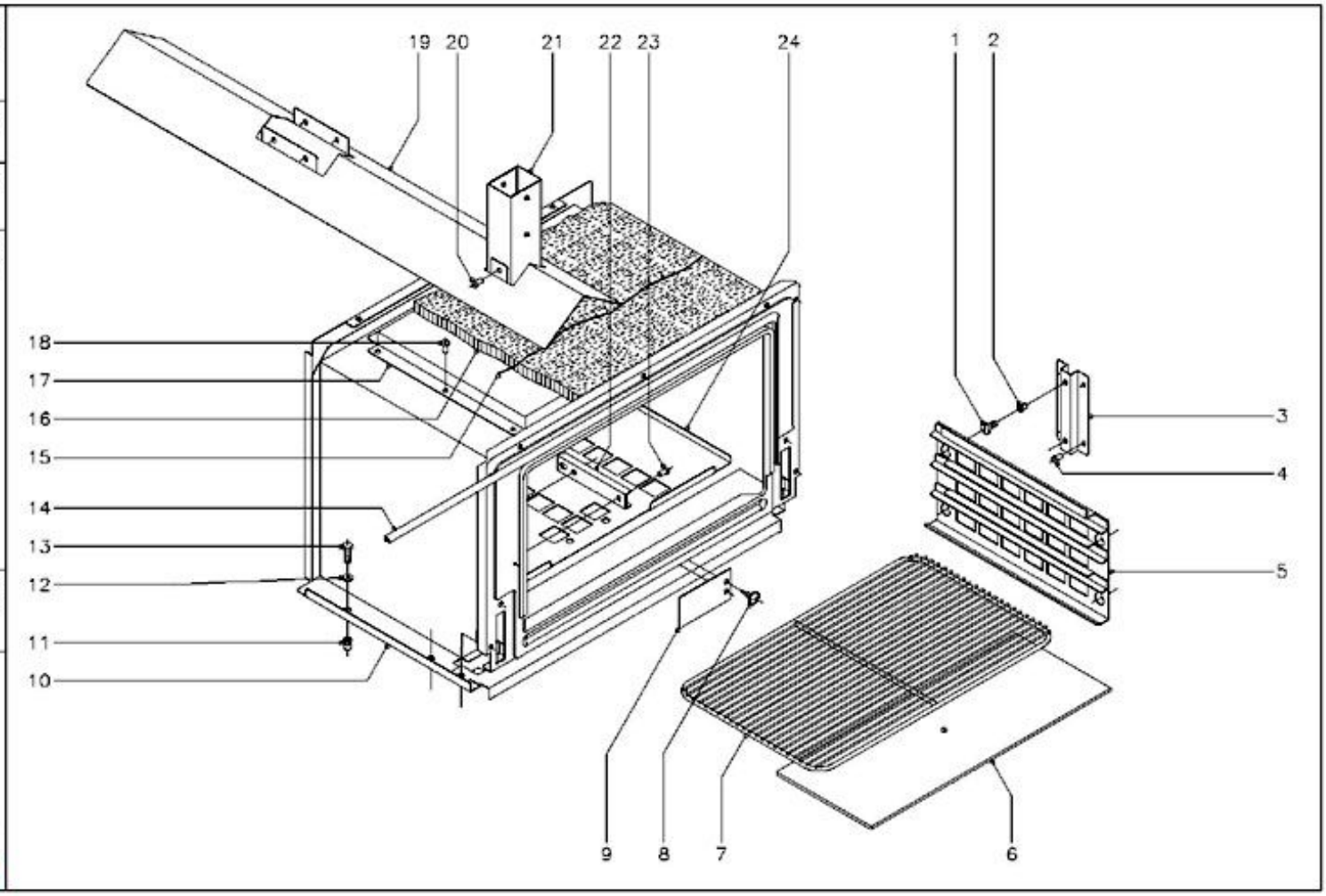

MOD.	COCINA CENTRAL	ZONA	HORNO PEQUEÑO	PLANO	C-829

ITEM	CODIGO	DENOMINACION	TEXTO	CG-1502									NOTAS
1	R252624	Piton soporte guias		8									
2	Q221343	Remache exagonal M-6		8									
3	U855603	Escuadra soporte guia		4									
4	Q419005	Remache tubular Ø 4x8		16									
5	U855614	Guia bandejas horno		2									
6	U745630	Cabeza placa de horno		2									
7	U015631	Parrilla de horno (530x325)		1									
8	Q151301	Tornillo alomado		2									
9	U325618	Cierre anterior inferior horno		1									
10	U855609	Horno pequeño		1									
11	Q221343	Remache exagonal M-6		4									
12	Q302022	Arandela plana Ø 16xØ 6x1,2		4									
13	Q012043	Tornillo exagonal M-6x20		4									
14	U745626	Junta puerta de horno		1									
15	-	Alambre amarre aislante		2									
16	U855620	Aislante vitrofib 1455x420x20		1									
17	U855618	Camara conduccion de humos		1									
18	Q419005	Remache tubular Ø 4x8		16									
19	U852604	Vertedero central		1									
20	Q419005	Remache tubular Ø 4x8		10									
21	U855619	Semichimenea horno pequeño		2									
22	U055644	Conjunto fijacion bulbo		1									
23	Q419005	Remache tubular Ø 4x8		2									
24	U855617	Base de horno pequeño		1									

C-830 | 6-00 | COCINA CG-1502 | 4 | FAGOR

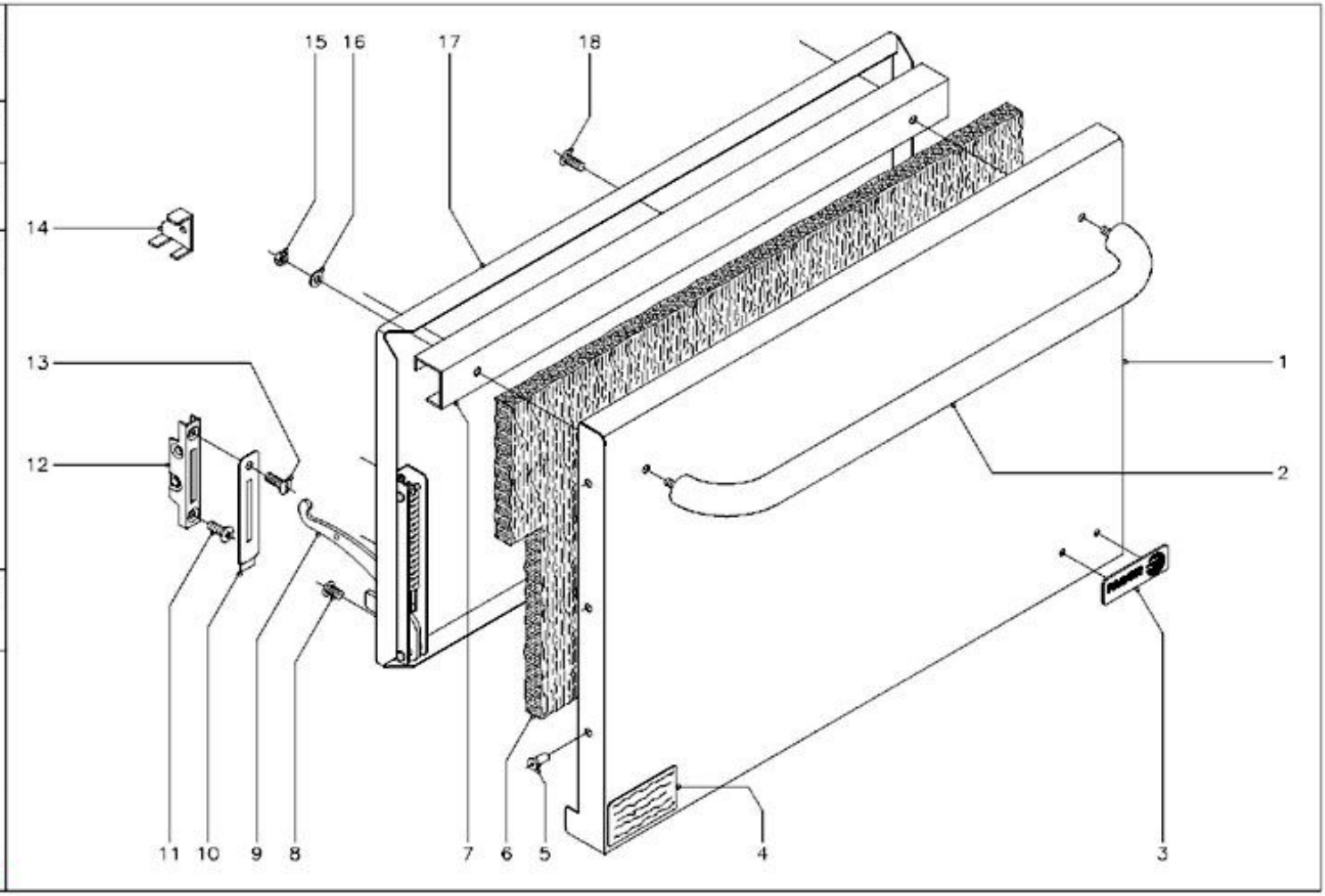

MOD.	COCINA CENTRAL	ZONA	PUERTA DE HORNO	PLANO	C-830

ITEM	CODIGO	DENOMINACION	TEXTO	CG-1502									NOTAS
1	U740501	Puerta de horno		3									
2	U560501	Asa puerta horno		3									
3	U262806	Escudo FAGOR		3									
	Q221023	Clips sujecion escudo		6									
4	S326540	Papel poliester placa matricula		1									
5	Q419005	Remache tubular Ø 4x8		18									
6	U260502	Aislante vitrofib 680x380x20		3									
7	U320507	Refuerzo de puerta		3									
8	Q152022	Tornillo amarre M-6x8		18									
9	U010511	Bisagra izquierda		3									
s/n	U010504	Bisagra derecha		3									
10	U010510	Embellecedor guia bisagra		6									
11	Q042043	Tornillo avellanado M-6x20		6									
12	U010512	Guia de bisagra		6									
13	Q152017	Tornillo amarre M-6x13		6									
14	U746501	Escuadra montaje puerta		2									
15	Q162030	Tuerca exagonal M-5		6									
16	Q302022	Arandela plana Ø 16xØ 6x1,2		6									
17	U260501	Contrapuerta de horno		3									
18	Q152017	Tornillo amarre M-6x13		9									

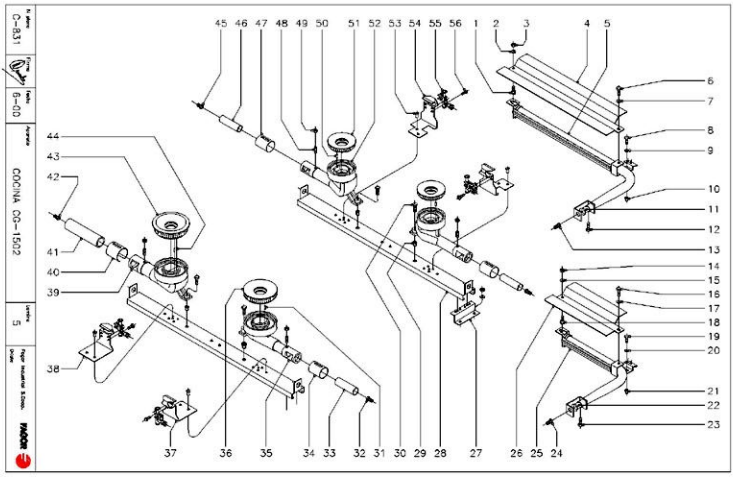

MOD.	COCINA CENTRAL	ZONA	QUEMADORES	PLANO	C-831

ITEM	CODIGO	DENOMINACION	TEXTO	CG-1502	NOTAS
1	R252624	Piton soporte		1	
2	Q302022	Arandela plana Ø 16xØ 6x1,2		1	
3	Q162040	Tuerca exagonal M-6		1	
4	U325708	Difusor horno pasante		1	
5	U855700	Quemador horno pasante		1	
6	Q012041	Tornillo exagonal M-6x10		1	
7	Q302022	Arandela plana Ø 16xØ 6x1,2		1	
8	Q012043	Tornillo exagonal M-6x20		1	
9	Q302022	Arandela plana Ø 16xØ 6x1,2		1	
10	Q221343	Remache exagonal M-6		1	
11	U325707	Regulador de aire		1	
12	Q012031	Tornillo exagonal M-5x10		1	
13	N502401	Tobera Ø1,70 (B.P.) Horno pasante		1	
13	U054400	Tobera Ø2,50 (G.N.) Horno pasante		1	
13	9424500	Tobera Ø5,35 (G.V.) Horno pasante		1	
14	Q162040	Tuerca exagonal M-6		1	
15	Q302022	Arandela plana Ø 16xØ 6x1,2		1	
16	Q012041	Tornillo exagonal M-6x10		1	
17	Q302022	Arandela plana Ø 16xØ 6x1,2		1	
18	R252624	Piton soporte		1	
19	Q012043	Tornillo exagonal M-6x20		1	
20	Q302022	Arandela plana Ø 16xØ 6x1,2		1	
21	Q221343	Remache exagonal M-6		1	
22	U325707	Regulador de aire		1	
23	Q012031	Tornillo exagonal M-5x10		1	
24	X312400	Tobera Ø1,10 (B.P.) Horno pequeño		1	
24	9429400	Tobera Ø1,80 (G.N.) Horno pequeño		1	
24	9451000	Tobera Ø3,30 (G.V.) Horno pequeño		1	

MOD.	COCINA CENTRAL	ZONA	QUEMADORES	PLANO	C-831

ITEM	CODIGO	DENOMINACION	TEXTO	CG-1502	NOTAS
25	U855702	Quemador horno pequeño		1	
26	U855705	Difusor horno pequeño		1	
27	U562655	Escuadra soporte liston		6	
28	U852608	Liston amarre quemadores de mesa		3	
29	Q221343	Remache exagonal M-6		6	
30	Q012044	Tornillo exagonal M-6x25		6	
31	Q371026	Manguito Ø 4x14		1	
32	0631000	Tobera Ø1,40 (B.P.)Quemador 8000		1	
32	R614500	Tobera Ø2,00 (G.N.)Quemador 8000		1	
32	U262401	Tobera Ø4,10 (G.V.)Quemador 8000		1	
33	U565700	Venturi quemador 8000		1	
34	U265702	Regulador de aire 4000 y 8000		1	
35	U565701	Cuerpo quemador 8000		1	
36	U135702	Quemador 8000		1	
37	U445441	Soporte piloto 8000 y 10500		1	
38	U445441	Soporte piloto 8000 y 10500		1	
39	U235700	Cuerpo quemador 10500		1	
40	U235704	Regulador de aire 10500		1	
41	U235702	Venturi quemador 10500		1	
42	U112401	Tobera Ø1,55(B.P.)Quemad. 10500		1	
42	R275050	Tobera Ø2,35(G.N.)Quemad. 10500		1	
42	U192402	Tobera Ø4,90(G.V.)Quemad. 10500		1	
43	U235701	Quemador 10500		1	
44	Q371028	Manguito Ø 3x14		2	
45	U122407	Tobera Ø1,05 (B.P.)Quemador 4000		4	
45	9105100	Tobera Ø1,50 (G.N.)Quemador 4000		4	
45	R302401	Tobera Ø2,90 (G.V.)Quemador 4000		4	
46	U125720	Venturi quemador 4000		4	

MOD.	COCINA CENTRAL	ZONA	QUEMADORES	PLANO	C-831

ITEM	CODIGO	DENOMINACION	TEXTO	CG-1502	NOTAS
47	U265702	Regulador de aire 4000 y 8000		4	
48	Q131542	Varilla roscada M-6x15		6	
49	Q162040	Tuerca exagonal M-6		6	
50	Q371026	Manguito Ø 4x14		4	
51	U445731	Quemador 4000		4	
52	U445730	Cuerpo quemador 4000		4	
53	Q419006	Remache tubular Ø 4x8		12	
54	U505440	Soporte piloto 4000		4	
55	U442134	Conjunto piloto mesa		6	
	U442138	Inyector piloto Ø 0,25 (B.P.y G.V.)		6	
	U442137	Inyector piloto Ø 0,40 (Gas Natural)		6	
56	Q032021	Tornillo alomado M-4x10		12	

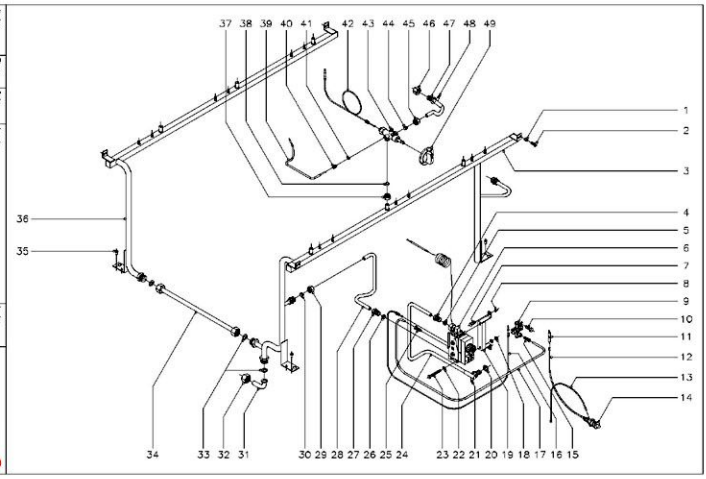

MOD.	COCINA CENTRAL	ZONA	CONDUCCIONES GRIFOS Y VALVULAS	PLANO	C-832

ITEM	CODIGO	DENOMINACION	TEXTO	CG-1502	NOTAS
1	Q221342	Remache exagonal M-5		4	
2	Q152004	Tornillo aplastado M-5x13		4	
3	U855000	Distribuidor general delantero		1	
4	U264310	Manguito 3/8"		2	
5	U055043	Bicono Ø 12		2	
6	U264315	Valvula minisit completa		2	
	U134324	Cuerpo valvula		2	
	U134317	Boton de mando		2	
	U134318	Cubierta		2	
	U264300	Racord 3/8"		4	
	Q031522	Tornillo alomado M-4x15		16	
	Q307041	Junta torica Ø 25,4x Ø 20,2x Ø 2,6		4	
	U264398	Bulbo termostato horno		2	
	U264399	Grupo electromagnetico		2	
7	Q012032	Tornillo exagonal M-5x15		4	
8	Q221304	Remache redondo M-5		4	
9	U322118	Piloto completo		2	
	U442138	Inyector piloto Ø0,25 (B.P.y G.V.)		2	Regular para G.V.
	U442137	Inyector piloto Ø0,40 (Gas Natural)		2	
10	Q012031	Tornillo exagonal M-5x10		4	
11	X012101	Bujia de encendido		2	
12	U323030	Cable bujia a piezoelectrico		2	
13	U333003	Cable masa a piezoelectrico		2	
14	S113034	Piezoelectrico		2	
15	U134323	Racord con bicono Ø 6		2	
16	U562130	Termopar L=850		2	
17	U565036	Conduccion a piloto de horno		2	
18	Q162040	Tuerca exagonal M-6		4	

MOD.	COCINA CENTRAL	ZONA	CONDUCCIONES GRIFOS Y VALVULAS	PLANO	C-832

ITEM	CODIGO	DENOMINACION	TEXTO	CG-1502	NOTAS
19	U565620	Soporte valvula minisit		2	
20	Q223019	Tuerca exagonal 3/8"		2	
21	Q153002	Tornillo toma presion		2	
22	Q302022	Arandela plana Ø 16x Ø 6x1,2		8	
23	Q011348	Tornillo exagonal M-6x60		4	
24	U565024	Conduccion a quemador de horno		2	
25	U134323	Racord con bicono Ø 6		2	
26	U055043	Bicono Ø 12		2	
27	U264310	Manguito 3/8"		2	
28	U565023	Tubo entrada a valvula		2	
29	Q221334	Tuerca 1/2"		2	
30	U055043	Bicono Ø12		2	
31	U565037	Codo entrada gas		1	
32	U725006	Tuerca 3/4"		1	
33	Q306052	Arandela junta Ø23,5xØ15,5x3		3	
34	U855010	Tubo distribuidor completo		1	
35	Q411304	Remache avibulb Ø4,8		3	
36	U855005	Distribuidor media mesa posterior		1	
37	Q221336	Tuerca M-18x1,5 (para tubo Ø 12)		6	
38	U055043	Bicono Ø12		6	
39	U565033	Tubo piloto quemadores mesa		6	
40	U322109	Racord 1/8"		6	
41	U265026	Bicono Ø4		6	
42	U222130	Termopar L=600		6	
43	U249401	Grifo CAL-3200 (min.0,55) 4000		4	
43	U249402	Grifo CAL-3200 (min.0,90) 8000		1	
43	U702101	Grifo CAL-3200 (min.1,30) 10500		1	
44	U055043	Bicono Ø12		6	
45	Q221336	Tuerca M-18x1,5 (para tubo Ø 12)		6	

MOD.	COCINA CENTRAL	ZONA	CONDUCCIONES GRIFOS Y VALVULAS	PLANO	C-832

ITEM	CODIGO	DENOMINACION	TEXTO	CG-1502	NOTAS
46	U565011	Tuerca guia quemador		5	Para quemador de 4000 y 8000
46	U235703	Tuerca guia quemador		1	Para quemador de 10500
47	U565027	Conduccion grifo a quemador		6	
48	Q153002	Tornillo toma presion		6	
49	U542100	Boton de mando Ø10		6	
	U706502	Folleto de instrucciones		1	
		BUTANO-PROPANO			
13	N502401	Tobera Ø 1,70 (Horno pasante)		1	C-831
24	X312400	Tobera Ø 1,10 (Horno pequeño)		1	C-831
32	0631000	Tobera Ø 1,40 (Quemador 8000)		1	C-831
42	U112401	Tobera Ø 1,55 (Quemador 10500)		1	C-831
45	U122407	Tobera Ø 1,05 (Quemador 4000)		4	C-831
55 y 9	U442138	Inyector piloto Ø 0,25		8	C-831 y C-832
	U136501	Indicador (Butano-Propano)		1	
		GAS NATURAL			
13	U054400	Tobera Ø 2,50 (Horno pasante)		1	C-831
24	9429400	Tobera Ø 1,80 (Horno pequeño)		1	C-831
32	R014500	Tobera Ø 2,00 (Quemador 8000)		1	C-831
42	R275050	Tobera Ø 2,35 (Quemador 10500)		1	C-831
45	9105100	Tobera Ø 1,50 (Quemador 4000)		4	C-831
55 y 9	U442137	Inyector piloto Ø 0,40		8	C-831 y C-832
	U134402	Indicador (Gas Natural)		1	
		GAS VILLA			
13	9424500	Tobera Ø 5,35 (Horno pasante)		1	C-831
24	9451000	Tobera Ø 3,30 (Horno pequeño)		1	C-831
32	U262401	Tobera Ø 4,10 (Quemador 8000)		1	C-831
42	U192402	Tobera Ø 4,90 (Quemador 10500)		1	C-831
45	R302401	Tobera Ø 2,90 (Quemador 4000)		4	C-831
55 y9	U442138	Inyector piloto Ø 0,25 (Regular)		8	C-831 y C-832
	U134310	Indicador (Gas Villa)		1	