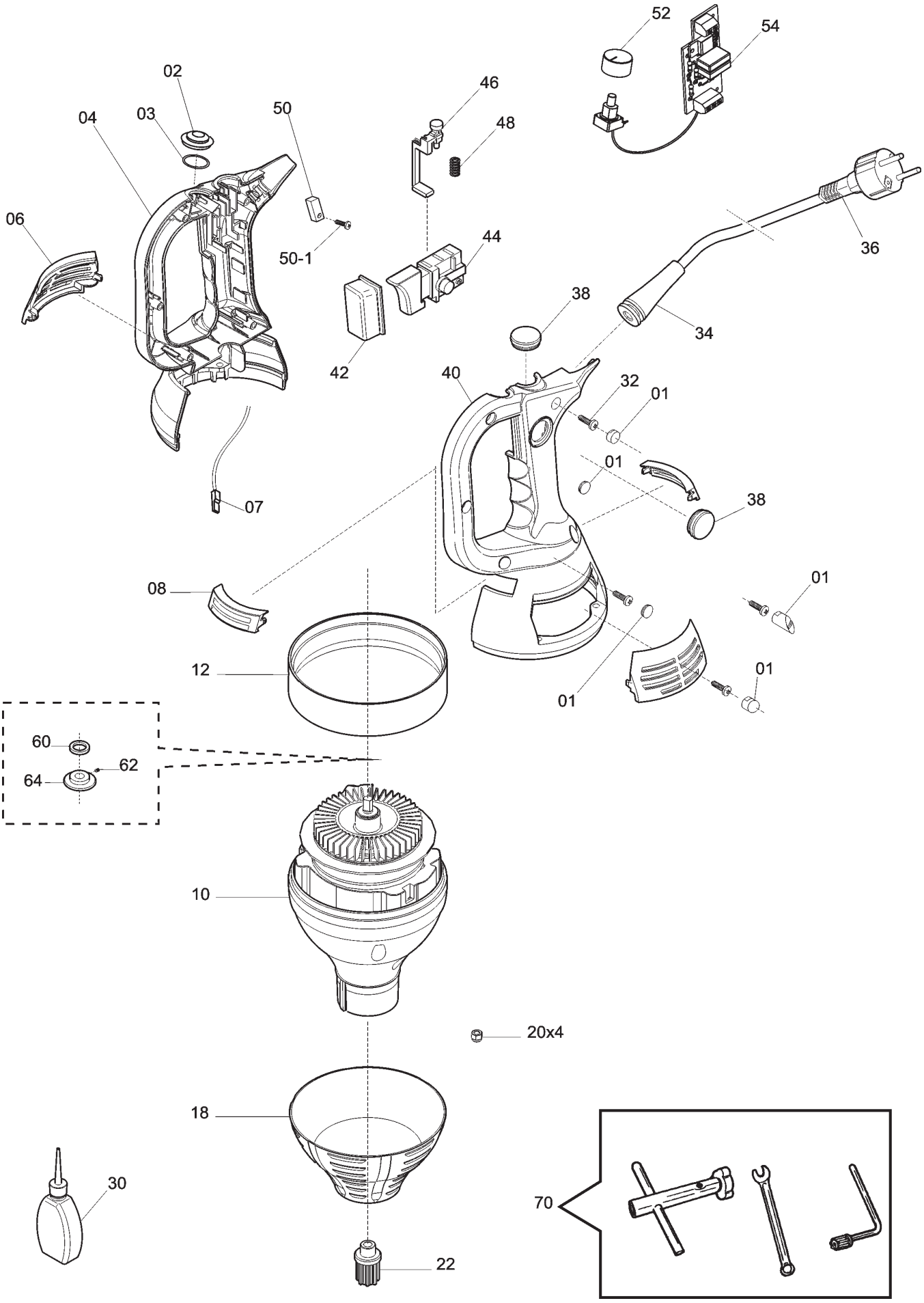
52
54
02
46
04
03
50
48
06
50-1
44
36
38
34
42
40
32
01
01
38
07
08
01
12
01
01
60
62
64
10
20x4
18
30
70
22

VORTEX 55 VT CE TAV. 1

Riferi	Nome prodotto	Codice
1	ASS. KIT TAPPI COPRIVITE VRT	IB9866006
2	TAPPO APERTO VARIATORE VV VRT	IB4004044
3	OR D.15,6 SP.1,78 VRT	IB4104004
4	IMPUGNATURA DX VRT	IB4004010
6	GRIGLIA ENTRATA ARIA VRT	IB4004020
7	CAVI MOTORE VRT	IB5554000
8	GRIGLIA USCITA ARIA VRT	IB4004021
10	ASS.MOT.TIPO 93 PACCO 38 VRT 550	IB5054001C
12	DIST.IMPUGNATURE H.26 VRT 550	IB2164001
18	COPERTURA GOMMA VRT	IB4104003
22	TRASCINAT. MASCHIO DAL 10.04 VRT	IB4004043.04
30	AMPOLLINA LOCTITE 406 GR.20	IB78LOCTITE406
34	PASSACAVO VRT	IB5894000
36B	CAVO ALIM.COMP. MN INGL.	19410504
36A	CAVO ALIMENTAZIONE VRT	IB5504000
38	PROTEZ.PULS.BLOCCO-CONTINUO VRT	IB4104000
40	IMPUGNATURA SX VRT	IB4004011
42	GOMMA PROTEZ. PULSANTE VRT	IB4104001
44	PULSANTE A GRILLETTO COMPL. VRT	IB5804404C
46	MECC.BLOCCA PULS.AZIONAMENT.VRT	IB4004042
48	MOLLA D.4,3 SEZ.0,8 LUN.13MM VRT	IB76M4000
50	BLOCCACAVO BLO-R4B VRT	IB4004041
52	MANOPOLA VARIATORE CCL/VRT	IB4200705
54	SCHEDA VARIAT.+VARIAT.SENS.GIRI VRT	IB5944010
60	MAGNETE POLARIZZ. 8 SETTORI VRT	IB5824000
64	DISCHETTO MAGNETE VRT VV	IB4024006
70	KIT SMONTAGGIO ASTA VRT	IB9866010