SAGI - ISOLA 153 CM CON PIANO REFRIGERATO, VETRINA CLAPPE
QI14PRV - 21-03-2005 » 30-01-2006

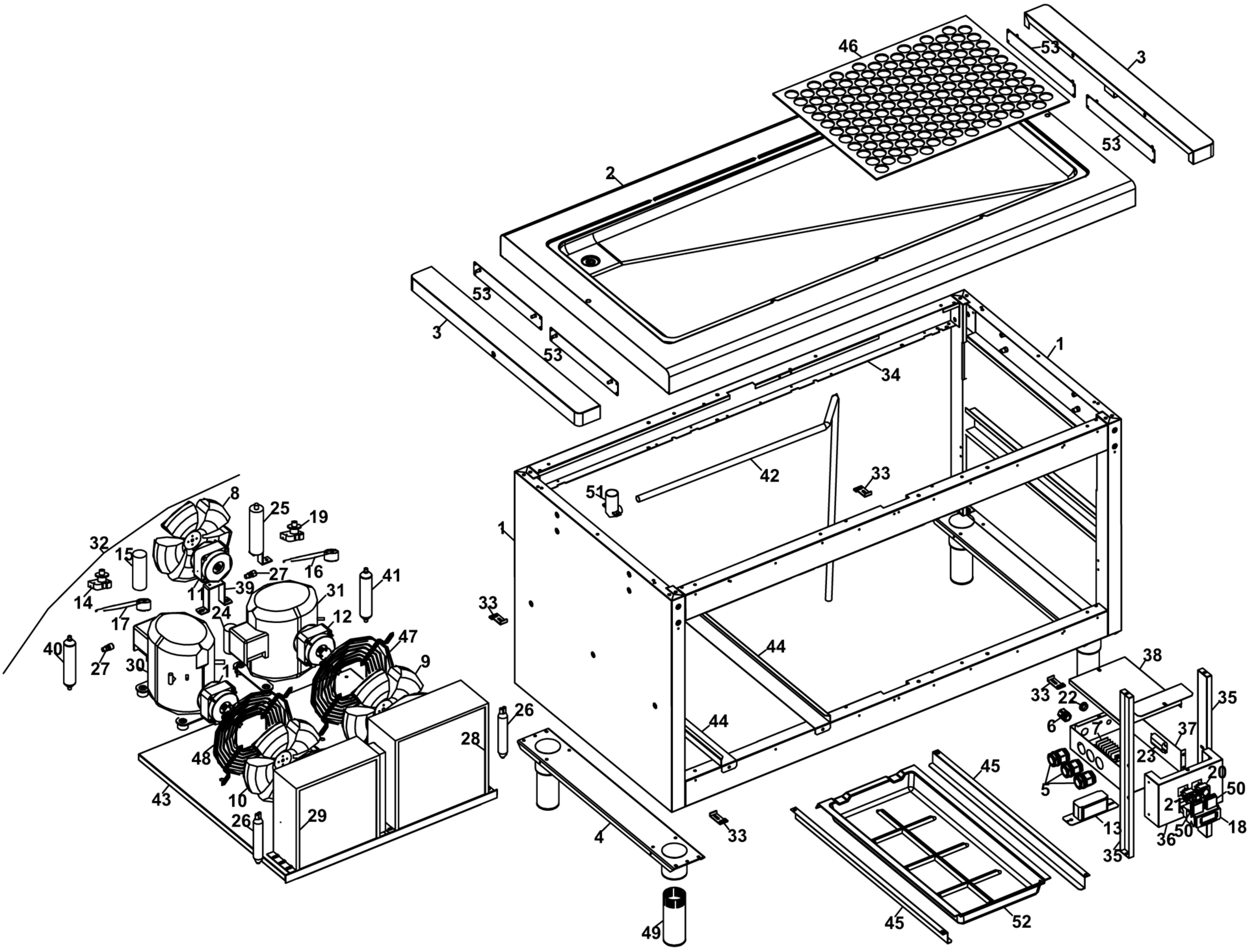

SAGI - ISOLA 153 CM CON PIANO REFRIGERATO, VETRINA CLAPPE
QI14PRV - A000300 - VETRINA REFRIGERATA CON CLAPPE - 21-03-2005 » 30-01-2006

