RECAMBIOS

ARMARIOS SNACK-2100

16-01-2008

FAGOFRI S.A.

Nº	CÓDIGO	DESCRIPCIÓN	AFP-2103	AFP-2104	AFP-2105	AFP-2106	AF-2104-P	AF-2105-P	AF-2106-P	AF-2104-C	AF-2105-C	AF-2106-C	AEP-2103
MODELOS			SNACK										
1	6007050017	PATA REGULABLE ARM.GASTRO	6	6	6	6	6	6	6	6	6	6	6
2	6007170105	PERFIL POLICARBONATO 538 MM	3	3	3	3	3	3	3	3	3	3	3
3	6021350021	SONDA CAREL NTC030HP00 3MT	1	1	1	1	2	2	2	2	2	2	1
4	A109010503	CABEZA AFP-2100	1	1	1	1							1
4	A109010509	CABEZA AF-2100 DPTO					1	1	1	1	1	1	
5	6021130032	MICRORRUP. CONMUT.E3111AA GRIS	3	3	3	3	3	3	3	3	3	3	3
7	6021130001	INTERRUPTOR BIPOLAR AMB. ON/OFF	1	1	1	1	2	2	2	2	2	2	1
8	6021130002	INTERRUPTOR UNIPOLAR LUMINOS. AMB.											1
9	6021350018	TERMOS REFRI CARELPKCO182080	1	1	1	1	1	1	1	1	1	1	1
11	6029010097	BAT.6T5R600A6S FC62 RESP.PINT	1	1	1	1	1	1	1	1	1	1	1
11	6029010014	EV.B14T2R426A6S DPTO.PESC PIN.					1	1	1				
11	6029010098	BAT.FC61B 6T4R330A6S RESP.PINT								1	1	1	
12	A109050495	CAJA SUJ.VENTIL.FC-61 AFN2007								1	1	1	
12	A109050302	CAJA SUJ.VENT.AFN1400,GAMA NUEVA	1	1	1	1	1	1	1	1	1	1	1
13	6021050009	VENTIL. 5WARO 61B ARM DIAM.200	2	2	2	2	2	2	2	3	3	3	2
14	6027130004	REJILLA VENT.D.246 PINTADA	2	2	2	2	2	2	2	3	3	3	2
16	6003010033	DESAGÜE 1/2 PULG. CUELLO CORTO					1	1	1				
17	6003010175	CODO PVC MIXTO 90º 20x1/2					1	1	1				
18	6021010001	COMPR.SC-12-CL R404A								1	1	1	
18	6021010009	COMPR.SC-18-G R134A	1	1	1	1	1	1	1	1	1	1	1
19	6029020005	CONDENSADOR 10x4 TECHO								1	1	1	
20	6021050002	VENTILADOR 10W PATA PALA 220V	1	1	1	1	2	2	2	2	2	2	1
21	6003010023	BANDEJA EVAPORACIÓN AUTOMÁTICA	1	1	1	1	2	2	2	2	2	2	1
22	6021290052	REGLETA ELECTRONICA 8W(FLUORES	3	3	3	3	3	3	3	3	3	3	3
23	6003010184	CANALIZADOR AGUA 150 GRIS REFRIGERACION	1	1	1	1	1	1	1	1	1	1	1
24	6003010192	CANALIZADOR AGUA 150 NEGRO MANT.CONGEL.								1	1	1	
26	6027010087	PARRILLA 560X542 AR.SNACK 2007	9	9	9	9	7	7	7	7	7	7	9
27	6027010086	PARRILL.500X158SUPL.SNACK2007	6	6	6	6	4	4	4	4	4	4	6
28	A109050445	CREMALL.INT.AFP-SNACK GAMA NUE	6	6	6	6	4	4	4	4	4	4	6
29	A109050557	CREMALL.INT.DPTO.AF-702-C 2007								2	2	2	
29	A109050559	CREMAL.INT.PEQ.EXT.DPTO 2007					2	2	2	2	2	2	
29	A109050443	CREMALL.DEL.DCH.AFP-SNACK 07	3	2	1		2	1		2	1		3
29	A109050444	CREMAL.DEL.IZD.AFP-SNACK 07	3	2	1		2	1		2	1		3
29	A109050493	CREM.DELANT.DCH.PEQ.AFP 2007		2	4	6	1	3	5	1	3	5	
29	A109050494	CREM.DELANT.IZD.PEQ.AFP 2007		2	4	6	1	3	5	1	3	5	
29	A109050560	CREM.DEL.PEQ.AFP-GN IZD.07					1	1	1	1	1	1	
29	A109050561	CREM.DEL.PEQ.AFP-GN DCHA.07					1	1	1	1	1	1	
31	A109010504	REJILLA MOTOR 2100	1	1	1	1	1	1	1	1	1	1	1
32	A169010090	PUE PEQ AFP/AFN GAMA NUEVA IZD			2	4		2	4		2	4	
32	A169010093	PUE PEQ AFP/AFN GAMA NUEVA DCH		2	2	2	2	2	2	2	2	2	
32	A169010081	PUE CAR AFP/AFN GAMA NUEVA IZD	2	2	1		2	1	2	2	1		
32	A169010086	PUE CAR AFP/AFN GAMA NUEVA DCH	1										
33	6045010131	BURLET.1457X636PUERT.CARN.2007	3	2	1		2	1		2	1		3
33	6045010132	BURLETE PUERT.PEQ.691X636 2007		2	4	6	2	4	6	2	4	6	
35	6033010100	BIS.TRS1D DOBL MUELLE DV-2608	3	4	5	6	4	5	6	4	5	6	3
38	A161130015	FRONTI HOR POSTIZO 2007		1	2	3	1	2	3	1	2	3	
41	6033010098	SOP.BISAG.DV2607 INF IZQ	3	4	5	6	4	5	6	4	5	6	3
42	6033090064	EJE SUP. PUERTAS 30x10 VARILLA INOX.INT. M-6	3	3	3	3	3	3	3	3	3	3	3
43	6003010136	CAJA ALOJAMIENTO MUELLE GRIS	3	4	5	6	4	5	6	4	5	6	3
44	6033010099	SOP.BISAG.DV2606 INF DCH	3	4	5	6	4	5	6	4	5	6	3
47	6021010003	COMPR.TL-5-G R134A					1	1	1				
48	6003050006	CUBETA DPTO CONGEL.530X540					3	3	3	3	3	3	
49	A109050103	FOND.PERF.CUB.DPTO.530X460 AFP-SNACK					3	3	3				
51	A109050563	BANDEJA GOTEO DPTO.PESCADO GAMA NUEVA					1	1	1				
52	A109050562	DUELAS EVAP.DPTO.PESCADO 700/800/2100					1	1	1				
53	6021250051	RESIST.DESES.DEP.PESC.220V425W					1	1	1				
53	6021250019	RESIST.BLIND.FC61-71 350W 1000								1	1	1	
54	6021250014	RESIST.MARCO PUERTA INF.28W								1	1	1	
56	6033050012	GUIA BAJ GN CENT L=613MM Y PES					6	6	6				
56	6033050015	GUIA SNACK DPTO CONGEL.562mm								6	6	6	
57	6021350010	TERM CAREL CONG.PKCO0XZZ97					1	1	1	1	1	1	
60	6031070067	PUERT. CRIST. AFP-GAMA NUEVA IZQ.											3
62	6033010002	TIRADOR ASA CROMADA PARA MEP											3
63	6029020013	CONDENSADOR 10X4 NEUTRO	1	1	1	1	1	1	1	1	1	1	1
63	6029020008	CONDENSADOR 8X2 REF.C CT82DG					1	1	1				
71	6021010035	CONDEN.ARRANQUE SC-117U5017 80 mF	1	1	1	1	1	1	1	2	2	2	1
71	6021010036	CONDEN.ARRANQUE TL-G 17U5014 60 mF					1	1	1				
73	6021010042	RELE ARRANQUE COMPRESOR SC-12CL								1	1	1	
73	6021010043	RELE ARRANQUE COMPRESOR SC-15CL 60	1	1	1	1	1	1	1	1	1	1	1
73	6021010044	RELE ARRANQUE COMPRESOR TL-5G 6000					1	1	1				

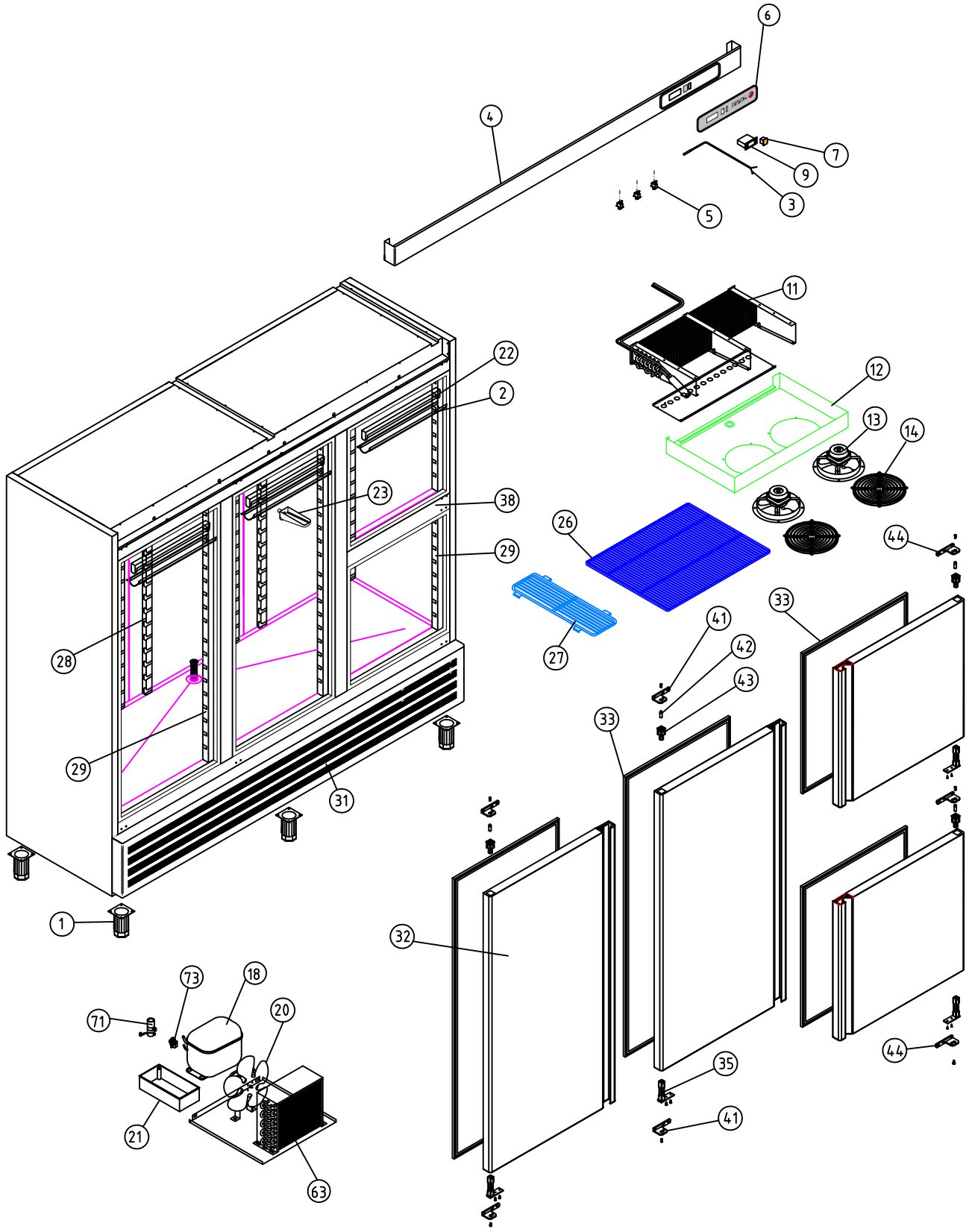

A1 ARMARIOS SNACK

COD. PIEZA: X

SUSTITUYE A: .

SUSTITUIDO POR: .

COTAS SIN TOLERANCIA DIN 7168-f

Material: **MATERIAL ESPESOR**

Acabado: **ACABADO**

ANGULAR

GRADO TOLERANCIA	FINO	MEDIO	GRUESO
HASTA 10 mm	±1°		±1° 30'
MAS DE 10 A 50 mm	±30'		±50'
MAS DE 50 A 120 mm	±20'		±25'
MAS DE 120 A 400 mm	±10'		±15'
MAS DE 400 mm	±5'		±10'

LINEAL

GRADO TOLERANCIA	FINO	MEDIO	GRUESO
HASTA 3 mm	±0,05	±0,10	±0,15
MAS DE 3 A 6 mm	±0,05	±0,10	±0,20
MAS DE 6 A 30 mm	±0,10	±0,20	±0,50
MAS DE 30 A 120 mm	±0,15	±0,30	±0,80
MAS DE 120 A 400 mm	±0,20	±0,50	±1,20
MAS DE 400 A 1000 mm	±0,30	±0,80	±2,00
MAS DE 1000 A 2000 mm	±0,50	±1,20	±3,00

COMÚN A

MODELO	Ud.	MODELO	Ud.	MODELO	Ud.	MODELO	Ud.	MODELO
AFP-2104	1							

A4	Nombre	Fecha
Dibujado	MAMD	08-01-08
Modificado	.	.

FAGOR
Fagofri, s.a.

Escala 1:30

RECAMBIOS AFP-2104

Código máquina: CODIGO

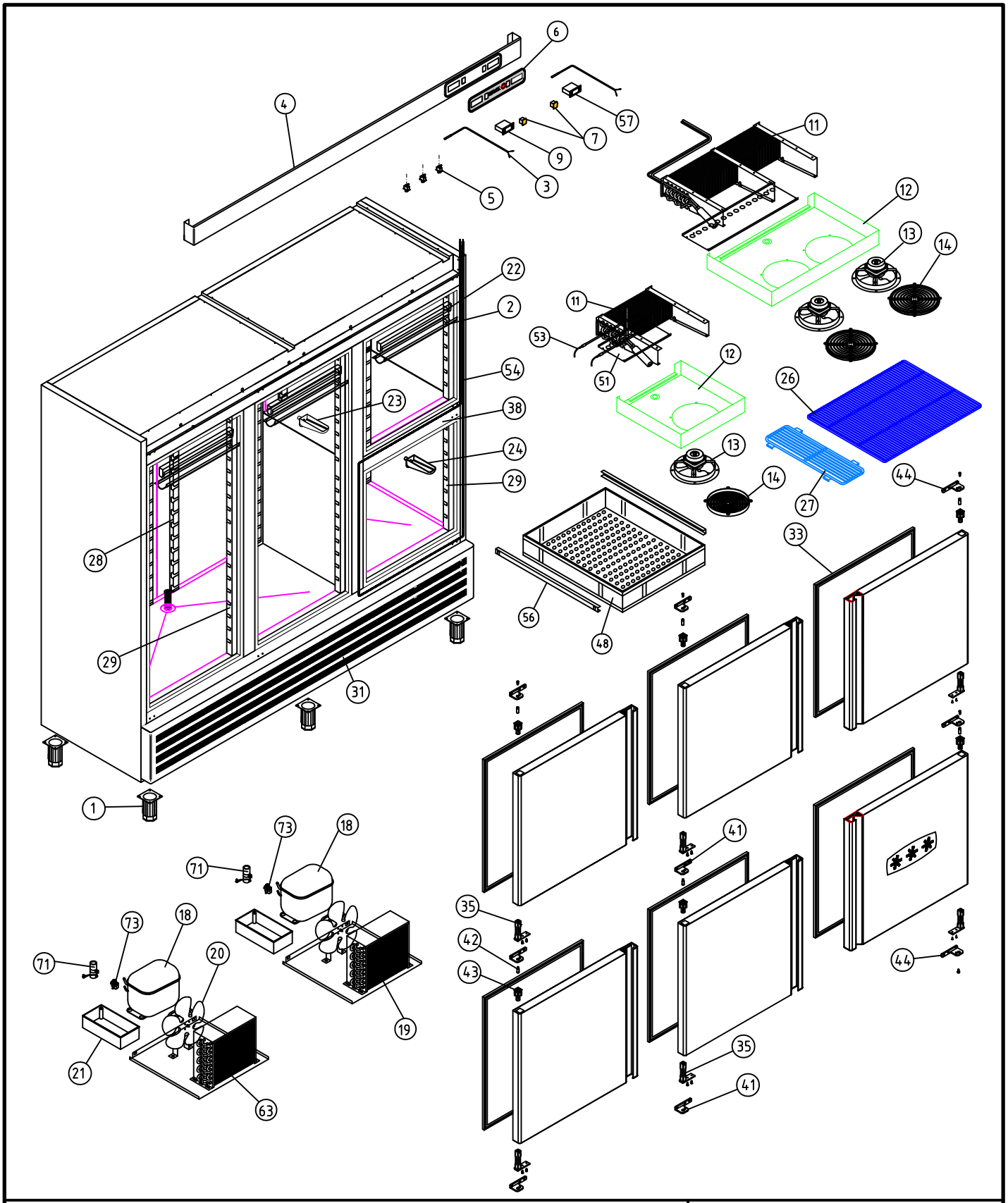

A1 ARMARIOS SNACK DEPARTAMENTO MANTENIMIENTO CONGELADOS

COD. PIEZA: X

SUSTITUYE A: .

SUSTITUIDO POR: .

COTAS SIN TOLERANCIA DIN 7168-f

Material: **MATERIAL ESPESOR**

Acabado: **ACABADO**

ANGULAR	GRADO TOLERANCIA	FINO	MEDIO	GRUESO
	HASTA 10 mm	±1°		±1° 30'
	MAS DE 10 A 50 mm	±30'		±50'
	MAS DE 50 A 120 mm	±20'		±25'
	MAS DE 120 A 400 mm	±10'		±15'
	MAS DE 400 mm	±5'		±10'

LINEAL	GRADO TOLERANCIA	FINO	MEDIO	GRUESO
	HASTA 3 mm	±0,05	±0,10	±0,15
	MAS DE 3 A 6 mm	±0,05	±0,10	±0,20
	MAS DE 6 A 30 mm	±0,10	±0,20	±0,50
	MAS DE 30 A 120 mm	±0,15	±0,30	±0,80
	MAS DE 120 A 400 mm	±0,20	±0,50	±1,20
	MAS DE 400 A 1000 mm	±0,30	±0,80	±2,00
	MAS DE 1000 A 2000 mm	±0,50	±1,20	±3,00

COMÚN A

MODELO	Ud.	MODELO	Ud.	MODELO	Ud.	MODELO	Ud.	MODELO
AF-2106-C	1							

A4	Nombre	Fecha
Dibujado	MAMD	09-01-08
Modificado	.	.

FAGOR
Fagofri, s.a.

Escala 1:30

RECAMBIOS AF-2106-C

Código máquina: CODIGO

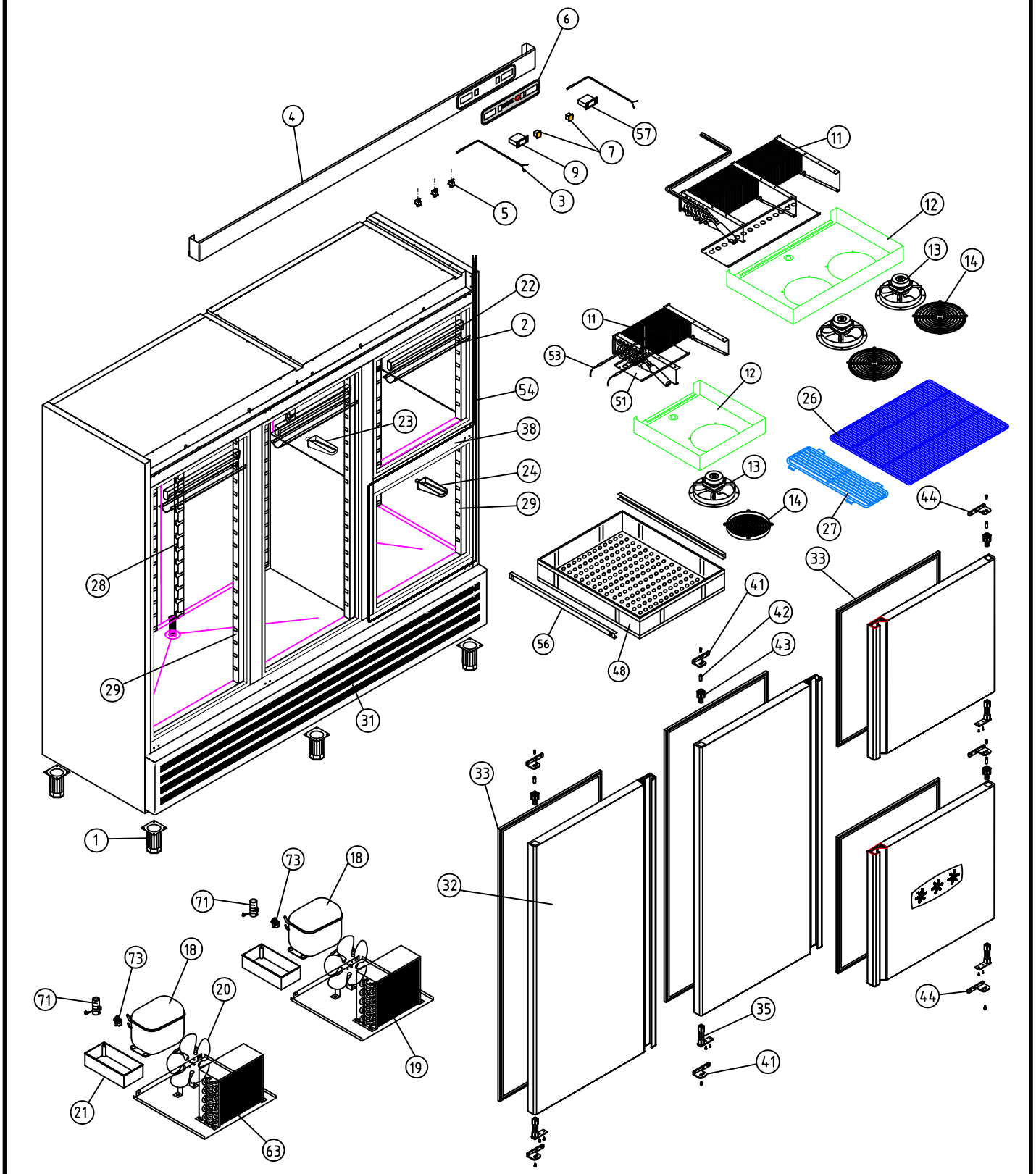

A1 ARMARIOS SNACK DEPARTAMENTO MANTENIMIENTO CONGELADOS

COD. PIEZA: X

SUSTITUYE A: .

SUSTITUIDO POR: .

COTAS SIN TOLERANCIA **DIN 7168-f**

Material: **MATERIAL ESPESOR**

Acabado: **ACABADO**

ANGULAR

GRADO TOLERANCIA	FINO	MEDIO	GRUESO
HASTA 10 mm	±1°		±1° 30'
MAS DE 10 A 50 mm	±30'		±50'
MAS DE 50 A 120 mm	±20'		±25'
MAS DE 120 A 400 mm	±10'		±15'
MAS DE 400 mm	±5'		±10'

LINEAL

GRADO TOLERANCIA	FINO	MEDIO	GRUESO
HASTA 3 mm	±0,05	±0,10	±0,15
MAS DE 3 A 6 mm	±0,05	±0,10	±0,20
MAS DE 6 A 30 mm	±0,10	±0,20	±0,50
MAS DE 30 A 120 mm	±0,15	±0,30	±0,80
MAS DE 120 A 400 mm	±0,20	±0,50	±1,20
MAS DE 400 A 1000 mm	±0,30	±0,80	±2,00
MAS DE 1000 A 2000 mm	±0,50	±1,20	±3,00

COMÚN A

MODELO	Ud.	MODELO	Ud.	MODELO	Ud.	MODELO	Ud.	MODELO
AF-2104-C	1							

A4	Nombre	Fecha
Dibujado	MAMD	09-01-08
Modificado	.	.

FAGOR
Fagofri, s.a.

Escala 1:30

RECAMBIOS AF-2104-C

Código máquina: CODIGO

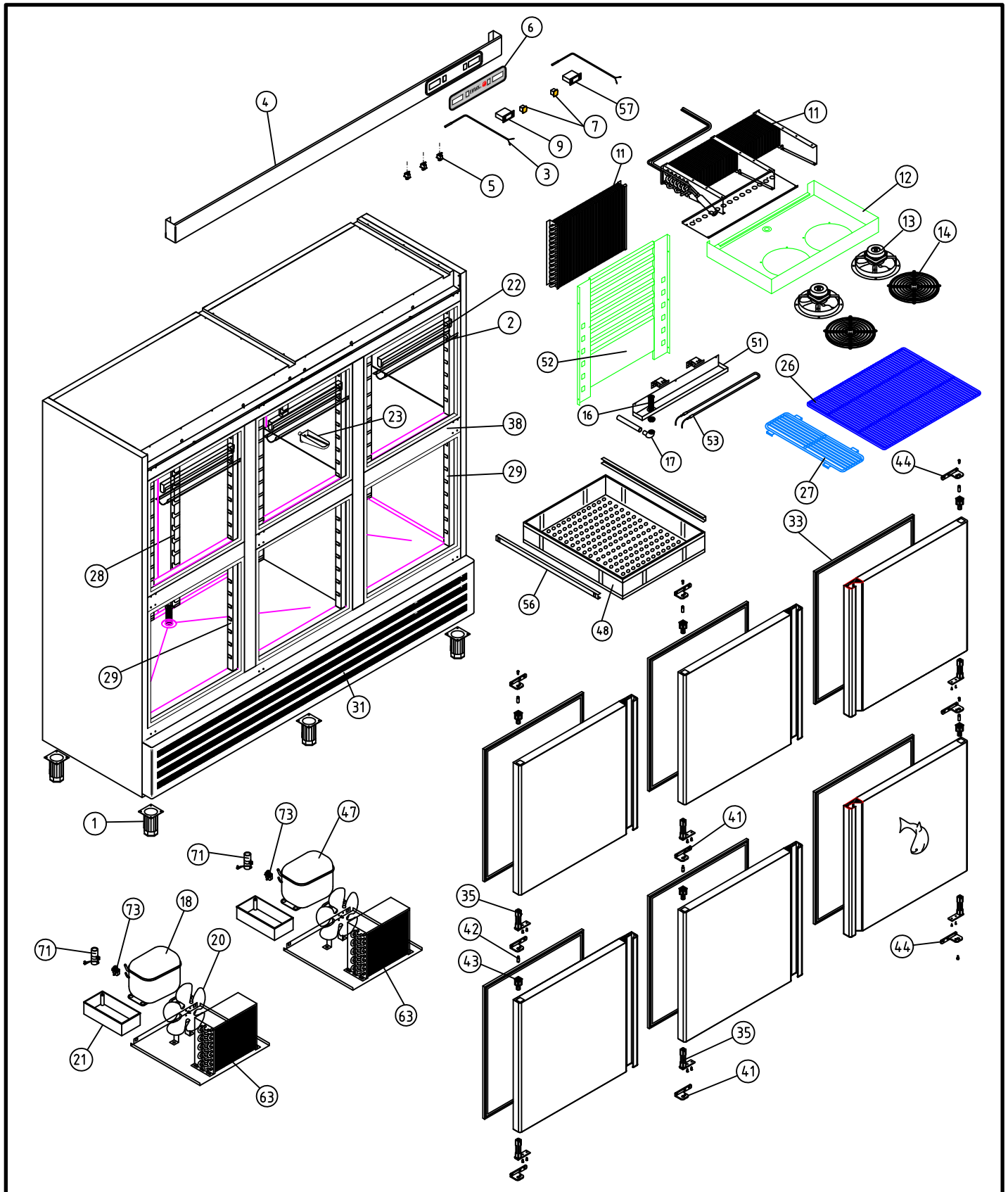

A1 ARMARIOS SNACK DEPARTAMENTO PESCADO

COTAS SIN TOLERANCIA **DIN 7168-f**

	GRADO TOLERANCIA	FINO	MEDIO	GRUESO
ANGULAR	HASTA 10 mm	±1°		±1° 30'
	MAS DE 10 A 50 mm	±30'		±50'
	MAS DE 50 A 120 mm	±20'		±25'
	MAS DE 120 A 400 mm	±10'		±15'
	MAS DE 400 mm	±5'		±10'

	GRADO TOLERANCIA	FINO	MEDIO	GRUESO
LINEAL	HASTA 3 mm	±0,05	±0,10	±0,15
	MAS DE 3 A 6 mm	±0,05	±0,10	±0,20
	MAS DE 6 A 30 mm	±0,10	±0,20	±0,50
	MAS DE 30 A 120 mm	±0,15	±0,30	±0,80
	MAS DE 120 A 400 mm	±0,20	±0,50	±1,20
	MAS DE 400 A 1000 mm	±0,30	±0,80	±2,00
	MAS DE 1000 A 2000 mm	±0,50	±1,20	±3,00

Material: **MATERIAL ESPESOR**

Acabado: **ACABADO**

COD. PIEZA: **X**

SUSTITUYE A: .

SUSTITUIDO POR: .

COMÚN A

MODELO	Ud.	MODELO	Ud.	MODELO	Ud.	MODELO	Ud.	MODELO
AF-2106-P	1							

A4	Nombre	Fecha
Dibujado	MAMD	08-01-08
Modificado	.	.

FAGOR
Fagofri, s.a.

Escala 1:30

RECAMBIOS AF-2106-P

Código máquina: CODIGO

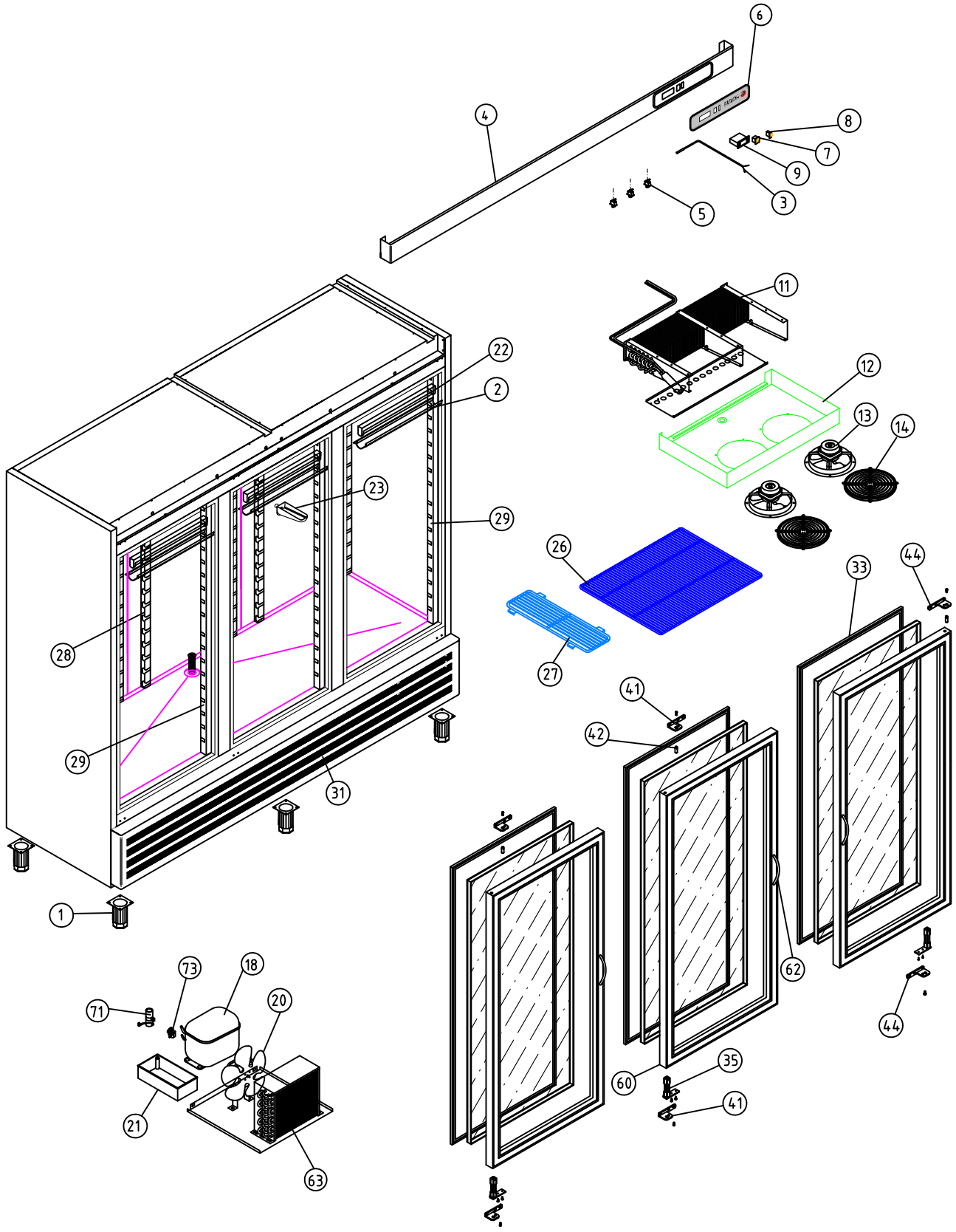

A1 ARMARIOS SNACK

COD. PIEZA: X

SUSTITUYE A: .

SUSTITUIDO POR: .

COTAS SIN TOLERANCIA DIN 7168-f

Material: **MATERIAL ESPESOR**

Acabado: **ACABADO**

ANGULAR

GRADO TOLERANCIA	FINO	MEDIO	GRUESO
HASTA 10 mm	±1°		±1° 30'
MAS DE 10 A 50 mm	±30'		±50'
MAS DE 50 A 120 mm	±20'		±25'
MAS DE 120 A 400 mm	±10'		±15'
MAS DE 400 mm	±5'		±10'

LINEAL

GRADO TOLERANCIA	FINO	MEDIO	GRUESO
HASTA 3 mm	±0,05	±0,10	±0,15
MAS DE 3 A 6 mm	±0,05	±0,10	±0,20
MAS DE 6 A 30 mm	±0,10	±0,20	±0,50
MAS DE 30 A 120 mm	±0,15	±0,30	±0,80
MAS DE 120 A 400 mm	±0,20	±0,50	±1,20
MAS DE 400 A 1000 mm	±0,30	±0,80	±2,00
MAS DE 1000 A 2000 mm	±0,50	±1,20	±3,00

COMÚN A

MODELO	Ud.	MODELO	Ud.	MODELO	Ud.	MODELO	Ud.	MODELO
AEP-2103	1							

A4	Nombre	Fecha
Dibujado	MAMD	08-01-08
Modificado	.	.

FAGOR
Fagofri, s.a.

Escala 1:30

RECAMBIOS AEP-2103

Código máquina: CODIGO

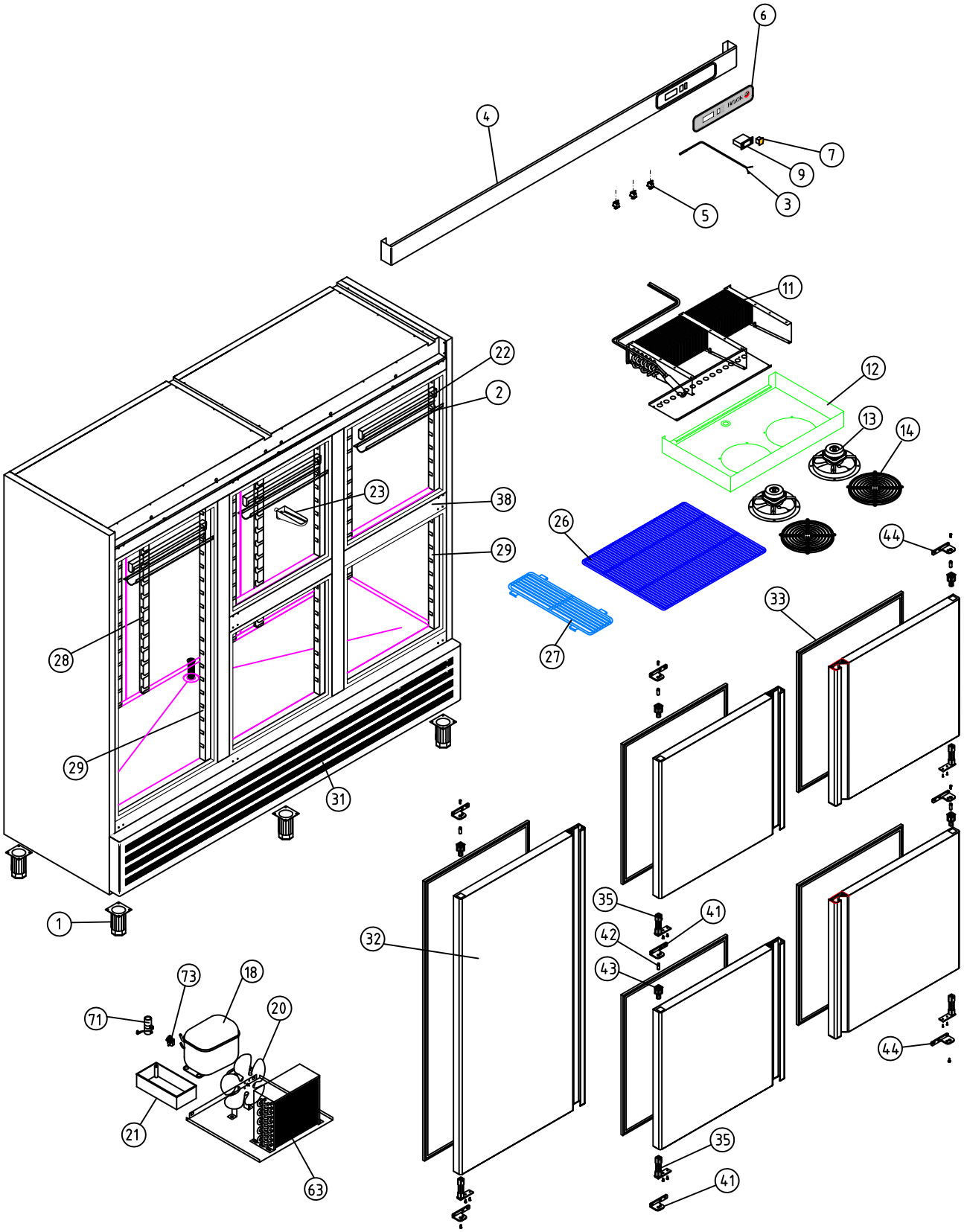

A1 ARMARIOS SNACK

COD. PIEZA: X

SUSTITUYE A: .

SUSTITUIDO POR: .

COTAS SIN TOLERANCIA DIN 7168-f

Material: **MATERIAL ESPESOR**

Acabado: **ACABADO**

ANGULAR

GRADO TOLERANCIA	FINO	MEDIO	GRUESO
HASTA 10 mm	±1°		±1° 30'
MAS DE 10 A 50 mm	±30'		±50'
MAS DE 50 A 120 mm	±20'		±25'
MAS DE 120 A 400 mm	±10'		±15'
MAS DE 400 mm	±5'		±10'

LINEAL

GRADO TOLERANCIA	FINO	MEDIO	GRUESO
HASTA 3 mm	±0,05	±0,10	±0,15
MAS DE 3 A 6 mm	±0,05	±0,10	±0,20
MAS DE 6 A 30 mm	±0,10	±0,20	±0,50
MAS DE 30 A 120 mm	±0,15	±0,30	±0,80
MAS DE 120 A 400 mm	±0,20	±0,50	±1,20
MAS DE 400 A 1000 mm	±0,30	±0,80	±2,00
MAS DE 1000 A 2000 mm	±0,50	±1,20	±3,00

COMÚN A

MODELO	Ud.	MODELO	Ud.	MODELO	Ud.	MODELO	Ud.	MODELO
AFP-2105	1							

A4	Nombre	Fecha
Dibujado	MAMD	08-01-08
Modificado	.	.

FAGOR
Fagofri, s.a.

Escala 1:30

RECAMBIOS AFP-2105

Código máquina: CODIGO

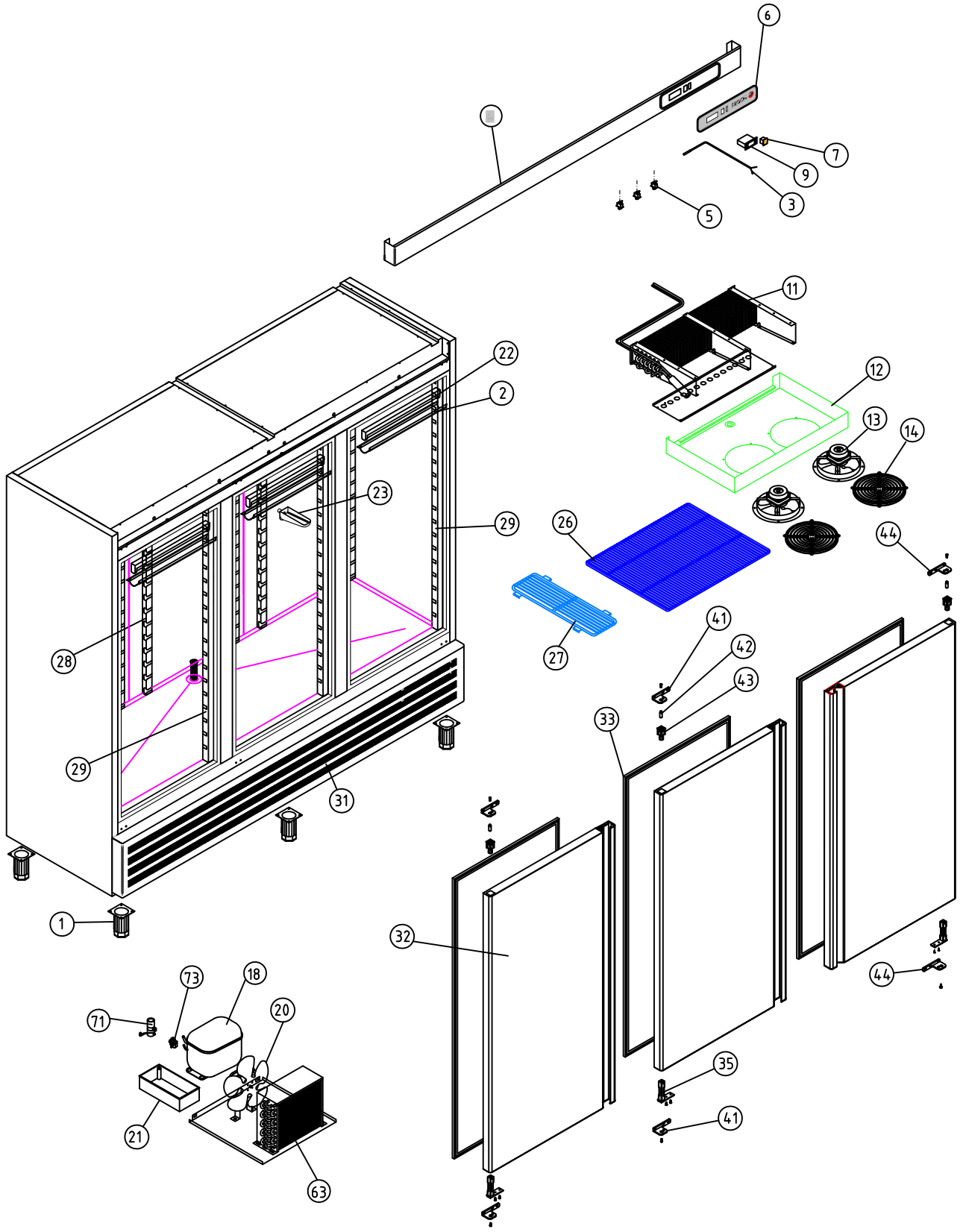

A1 ARMARIOS SNACK

COD. PIEZA: X

SUSTITUYE A: .

SUSTITUIDO POR: .

COTAS SIN TOLERANCIA **DIN 7168-f**

Material: **MATERIAL ESPESOR**

Acabado: **ACABADO**

ANGULAR

GRADO TOLERANCIA	FINO	MEDIO	GRUESO
HASTA 10 mm	±1°		±1° 30'
MAS DE 10 A 50 mm	±30'		±50'
MAS DE 50 A 120 mm	±20'		±25'
MAS DE 120 A 400 mm	±10'		±15'
MAS DE 400 mm	±5'		±10'

LINEAL

GRADO TOLERANCIA	FINO	MEDIO	GRUESO
HASTA 3 mm	±0,05	±0,10	±0,15
MAS DE 3 A 6 mm	±0,05	±0,10	±0,20
MAS DE 6 A 30 mm	±0,10	±0,20	±0,50
MAS DE 30 A 120 mm	±0,15	±0,30	±0,80
MAS DE 120 A 400 mm	±0,20	±0,50	±1,20
MAS DE 400 A 1000 mm	±0,30	±0,80	±2,00
MAS DE 1000 A 2000 mm	±0,50	±1,20	±3,00

COMÚN A

MODELO	Ud.	MODELO	Ud.	MODELO	Ud.	MODELO	Ud.	MODELO
AFP-2103	1							

A4	Nombre	Fecha
Dibujado	MAMD	08-01-08
Modificado	.	.

FAGOR
Fagofri, s.a.

Escala 1:30

RECAMBIOS AFP-2103

Código máquina: CODIGO

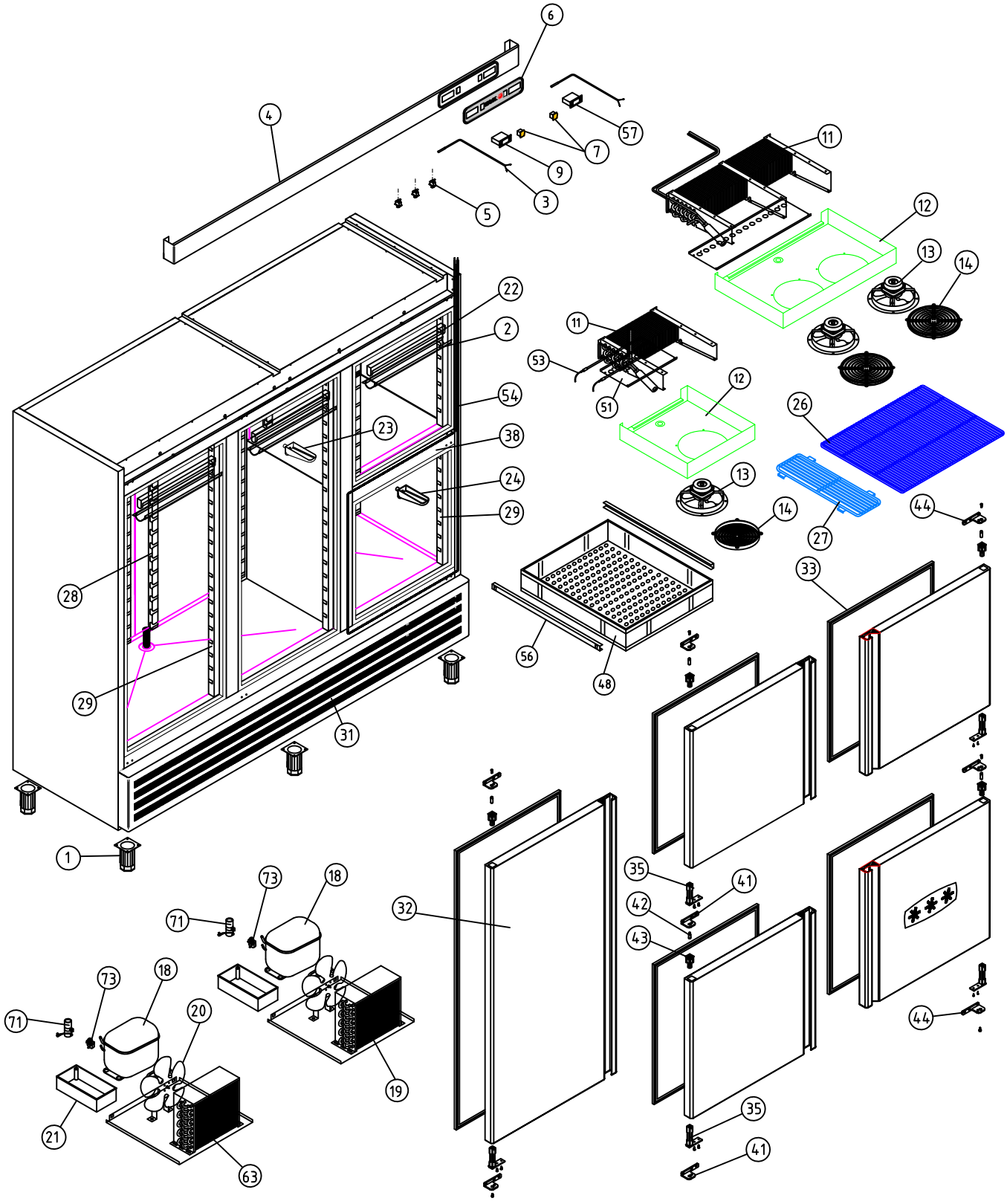

A1 ARMARIOS SNACK DEPARTAMENTO MANTENIMIENTO CONGELADOS

COD. PIEZA: X

SUSTITUYE A: .

SUSTITUIDO POR: .

COTAS SIN TOLERANCIA **DIN 7168-f**

Material: **MATERIAL ESPESOR**

Acabado: **ACABADO**

ANGULAR	GRADO TOLERANCIA	FINO	MEDIO	GRUESO
	HASTA 10 mm	±1°		±1° 30'
	MAS DE 10 A 50 mm	±30'		±50'
	MAS DE 50 A 120 mm	±20'		±25'
	MAS DE 120 A 400 mm	±10'		±15'
	MAS DE 400 mm	±5'		±10'

LINEAL	GRADO TOLERANCIA	FINO	MEDIO	GRUESO
	HASTA 3 mm	±0,05	±0,10	±0,15
	MAS DE 3 A 6 mm	±0,05	±0,10	±0,20
	MAS DE 6 A 30 mm	±0,10	±0,20	±0,50
	MAS DE 30 A 120 mm	±0,15	±0,30	±0,80
	MAS DE 120 A 400 mm	±0,20	±0,50	±1,20
	MAS DE 400 A 1000 mm	±0,30	±0,80	±2,00
	MAS DE 1000 A 2000 mm	±0,50	±1,20	±3,00

COMÚN A

MODELO	Ud.	MODELO	Ud.	MODELO	Ud.	MODELO	Ud.	MODELO
AF-2105-C	1							

A4	Nombre	Fecha
Dibujado	MAMD	09-01-08
Modificado	.	.

FAGOR
Fagofri, s.a.

Escala 1:30

RECAMBIOS AF-2105-C

Código máquina: CODIGO

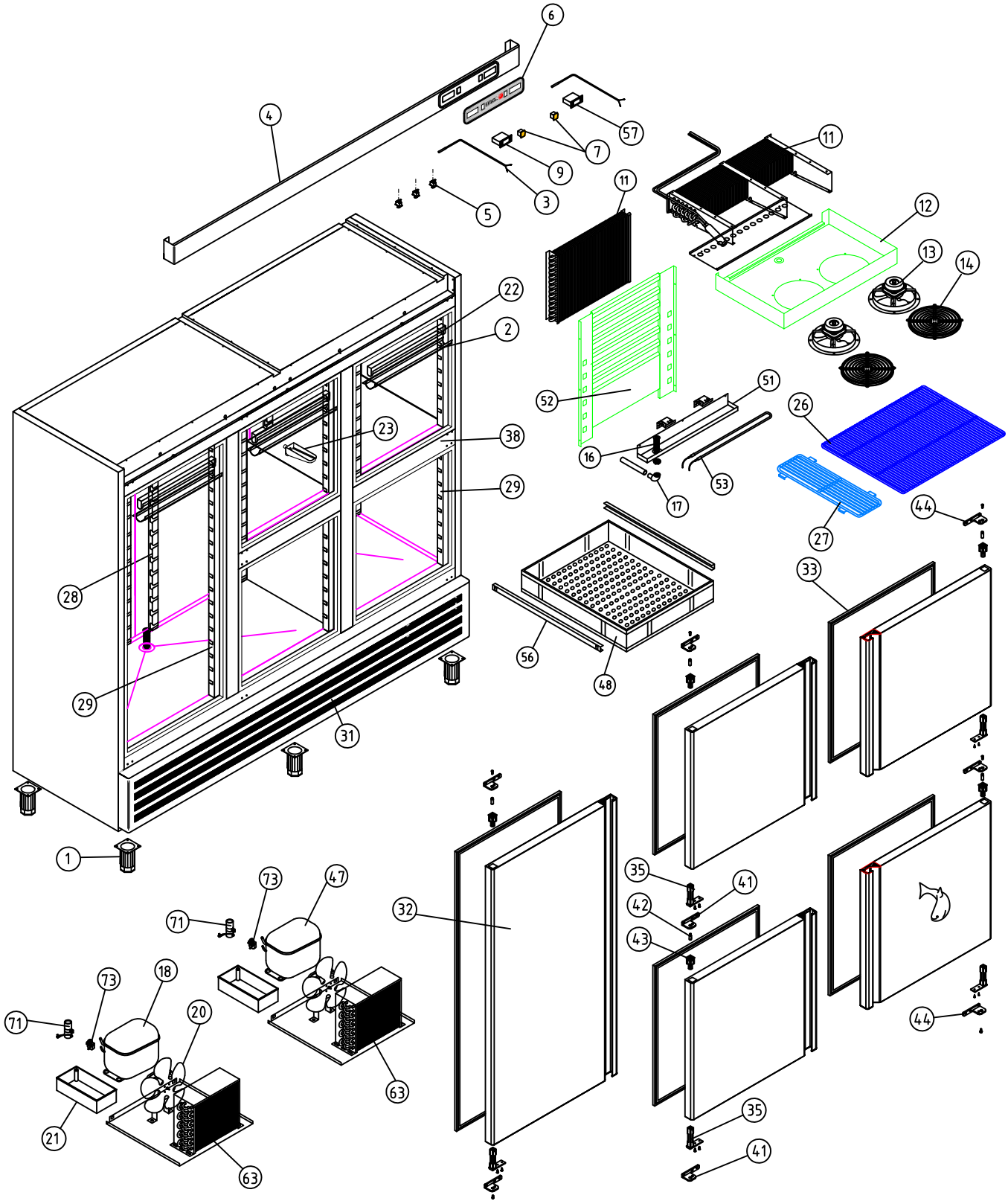

A1 ARMARIOS SNACK DEPARTAMENTO PESCADO

COTAS SIN TOLERANCIA **DIN 7168-f**

	GRADO TOLERANCIA	FINO	MEDIO	GRUESO
ANGULAR	HASTA 10 mm	±1°		±1° 30'
	MAS DE 10 A 50 mm	±30'		±50'
	MAS DE 50 A 120 mm	±20'		±25'
	MAS DE 120 A 400 mm	±10'		±15'
	MAS DE 400 mm	±5'		±10'

	GRADO TOLERANCIA	FINO	MEDIO	GRUESO
LINEAL	HASTA 3 mm	±0,05	±0,10	±0,15
	MAS DE 3 A 6 mm	±0,05	±0,10	±0,20
	MAS DE 6 A 30 mm	±0,10	±0,20	±0,50
	MAS DE 30 A 120 mm	±0,15	±0,30	±0,80
	MAS DE 120 A 400 mm	±0,20	±0,50	±1,20
	MAS DE 400 A 1000 mm	±0,30	±0,80	±2,00
	MAS DE 1000 A 2000 mm	±0,50	±1,20	±3,00

Material: **MATERIAL ESPESOR**

Acabado: **ACABADO**

COD. PIEZA: **X**

SUSTITUYE A: .

SUSTITUIDO POR: .

COMÚN A

MODELO	Ud.	MODELO	Ud.	MODELO	Ud.	MODELO	Ud.	MODELO
AF-2105-P	1							

A4	Nombre	Fecha
Dibujado	MAMD	08-01-08
Modificado	.	.

FAGOR
Fagofri, s.a.

Escala 1:30

RECAMBIOS AF-2105-P

Código máquina: CODIGO

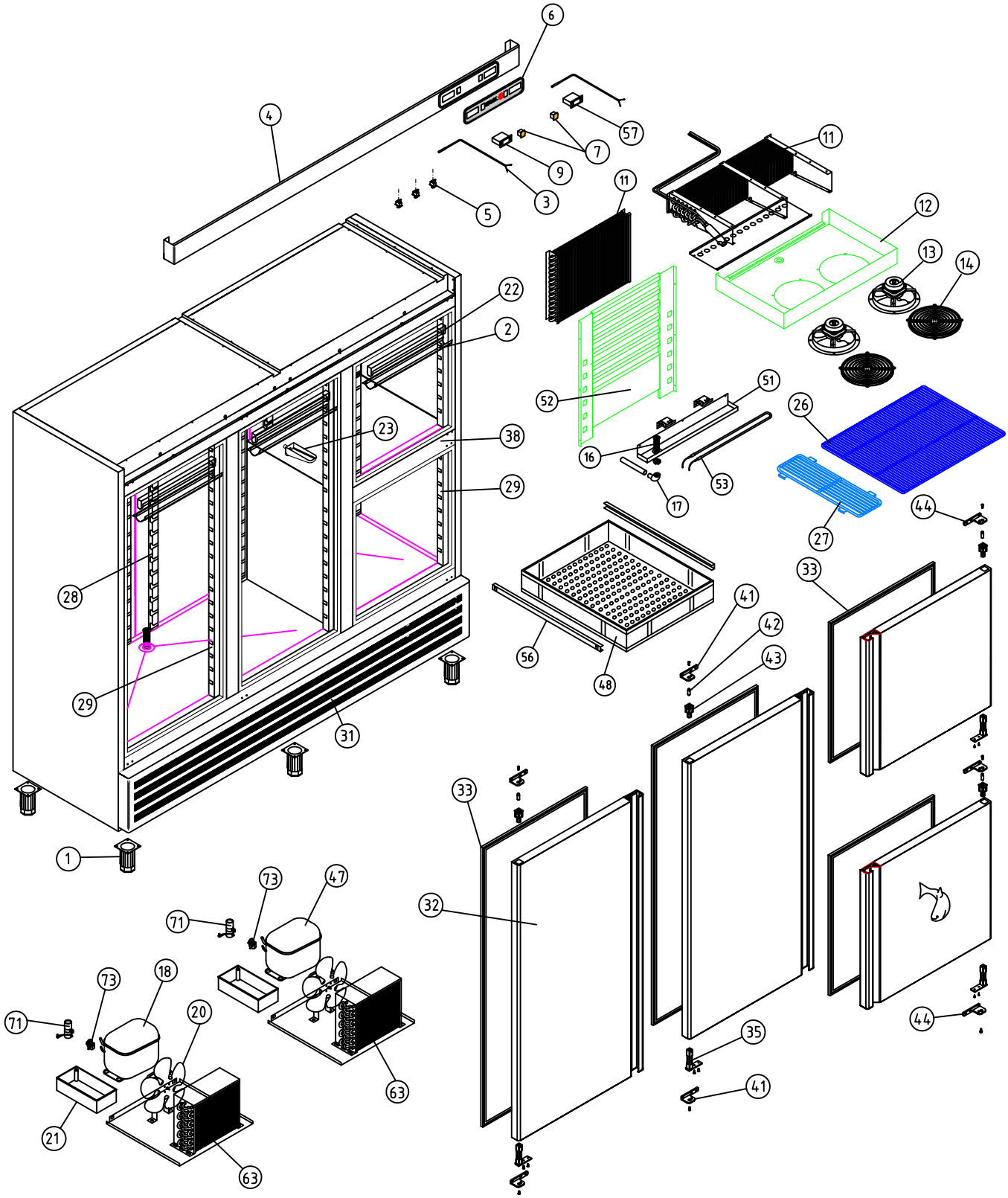

A1 ARMARIOS SNACK DEPARTAMENTO PESCADO

COD. PIEZA: X

SUSTITUYE A:

SUSTITUIDO POR:

COTAS SIN TOLERANCIA **DIN 7168-f**

Material: **MATERIAL ESPESOR**

Acabado: **ACABADO**

ANGULAR

GRADO TOLERANCIA	FINO	MEDIO	GRUESO
HASTA 10 mm	±1°		±1° 30'
MAS DE 10 A 50 mm	±30'		±50'
MAS DE 50 A 120 mm	±20'		±25'
MAS DE 120 A 400 mm	±10'		±15'
MAS DE 400 mm	±5'		±10'

LINEAL

GRADO TOLERANCIA	FINO	MEDIO	GRUESO
HASTA 3 mm	±0,05	±0,10	±0,15
MAS DE 3 A 6 mm	±0,05	±0,10	±0,20
MAS DE 6 A 30 mm	±0,10	±0,20	±0,50
MAS DE 30 A 120 mm	±0,15	±0,30	±0,80
MAS DE 120 A 400 mm	±0,20	±0,50	±1,20
MAS DE 400 A 1000 mm	±0,30	±0,80	±2,00
MAS DE 1000 A 2000 mm	±0,50	±1,20	±3,00

COMÚN A

MODELO	Ud.	MODELO	Ud.	MODELO	Ud.	MODELO	Ud.	MODELO
AF-2104-P	1							

A4	Nombre	Fecha
Dibujado	MAMD	08-01-08
Modificado	.	.

FAGOR
Fagofri, s.a.

Escala 1:30

RECAMBIOS AF-2104-P

Código máquina: CODIGO

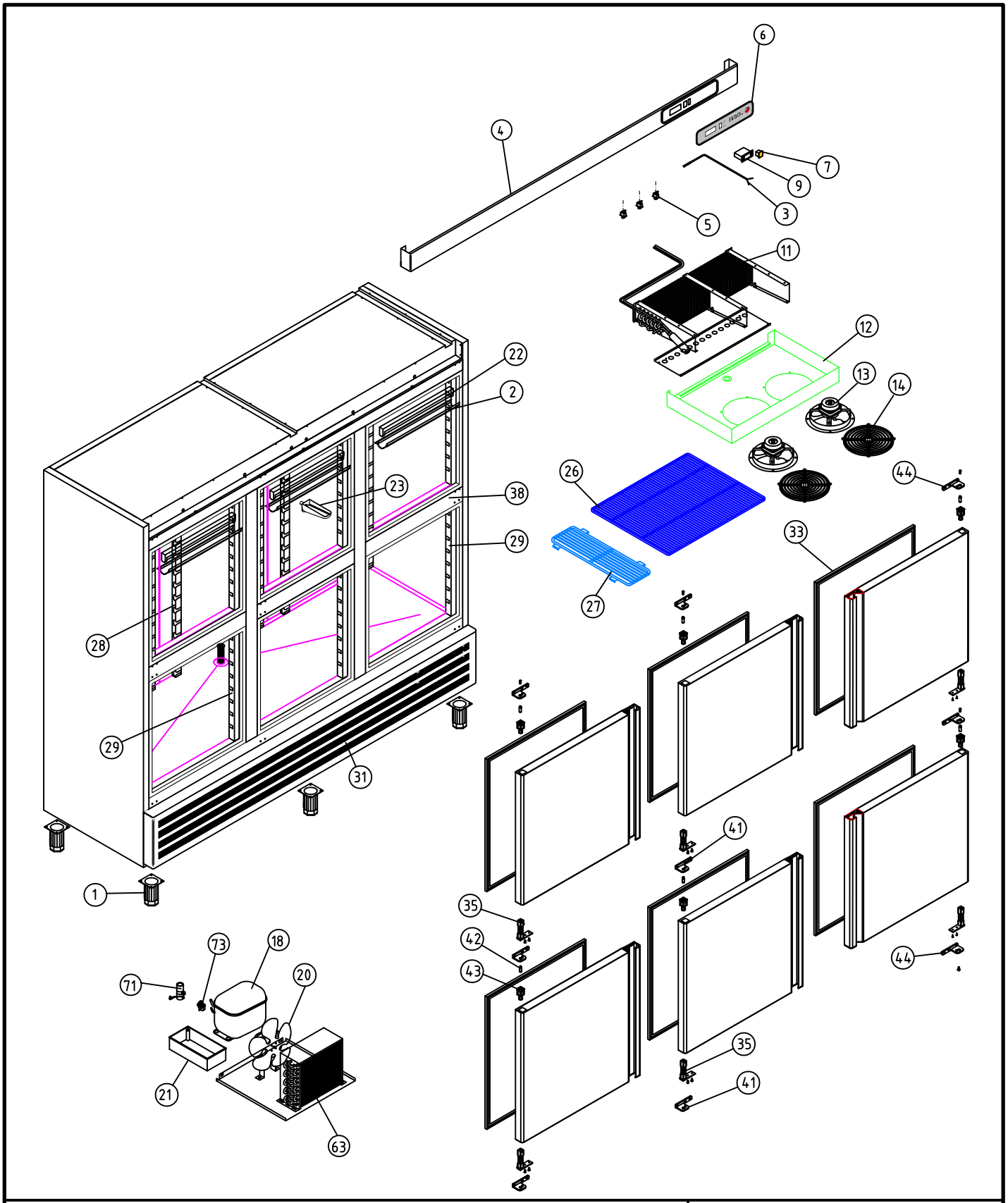

A1 ARMARIOS SNACK

COTAS SIN TOLERANCIA **DIN 7168-f**

ANGULAR	GRADO TOLERANCIA	FINO	MEDIO	GRUESO
	HASTA 10 mm	±1°		±1° 30'
	MAS DE 10 A 50 mm	±30'		±50'
	MAS DE 50 A 120 mm	±20'		±25'
	MAS DE 120 A 400 mm	±10'		±15'
	MAS DE 400 mm	±5'		±10'

LINEAL	GRADO TOLERANCIA	FINO	MEDIO	GRUESO
	HASTA 3 mm	±0,05	±0,10	±0,15
	MAS DE 3 A 6 mm	±0,05	±0,10	±0,20
	MAS DE 6 A 30 mm	±0,10	±0,20	±0,50
	MAS DE 30 A 120 mm	±0,15	±0,30	±0,80
	MAS DE 120 A 400 mm	±0,20	±0,50	±1,20
	MAS DE 400 A 1000 mm	±0,30	±0,80	±2,00
	MAS DE 1000 A 2000 mm	±0,50	±1,20	±3,00

Material: **MATERIAL ESPESOR**

Acabado: **ACABADO**

COD. PIEZA: **X**

SUSTITUYE A: .

SUSTITUIDO POR: .

COMÚN A

MODELO	Ud.	MODELO	Ud.	MODELO	Ud.	MODELO	Ud.	MODELO
AFP-2106	1							

A4	Nombre	Fecha
Dibujado	MAMD	08-01-08
Modificado	.	.

FAGOR
Fagofri, s.a.

Escala 1:30

RECAMBIOS AFP-2106

Código máquina: CODIGO