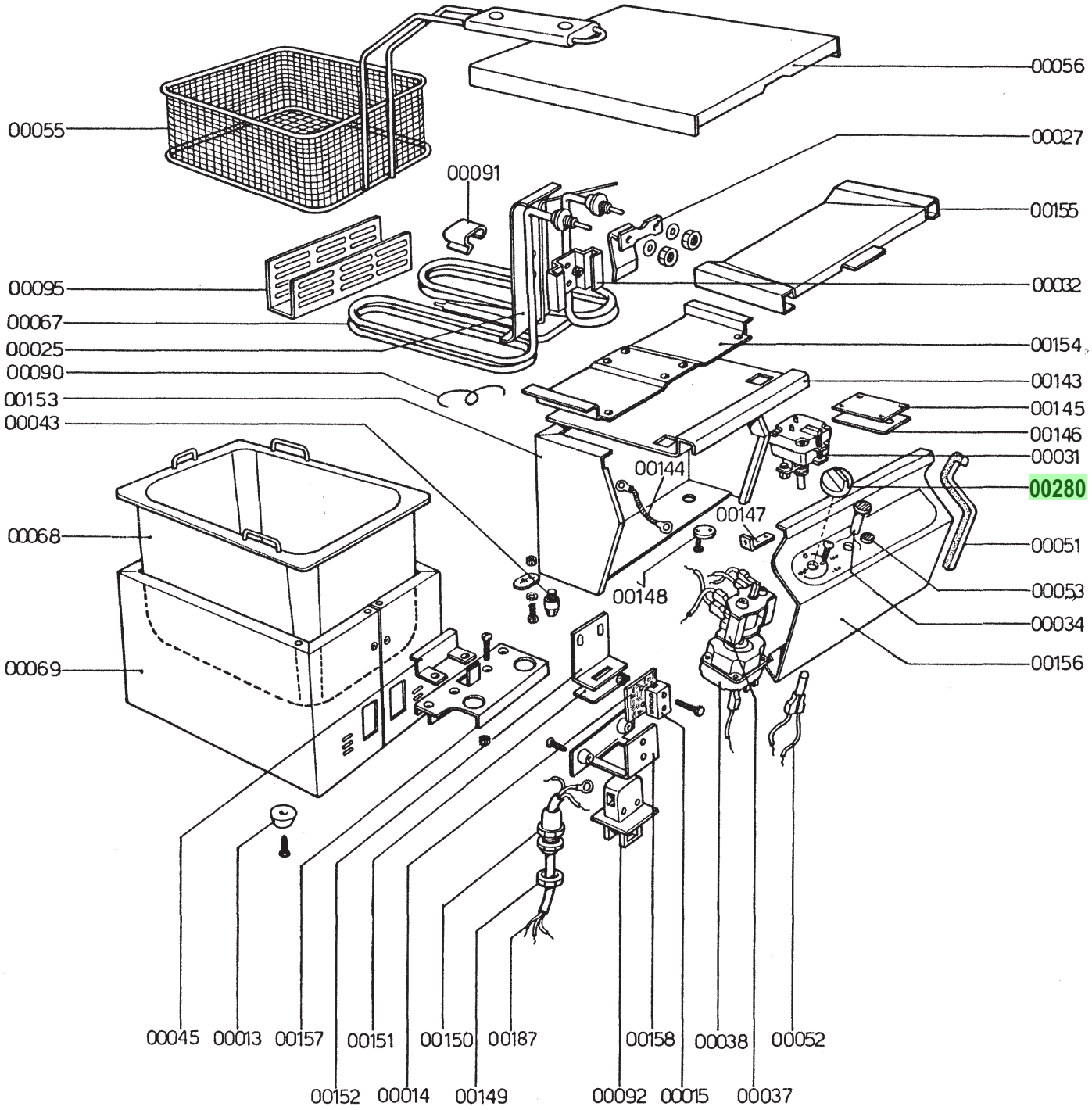
00056
00055
00027
00091
00155
00095
00032
00067
00154
00025
00090
00143
00153
00145
00043
00146
00031
00144
00280
00147
00068
00051
00148
00053
00034
00069
00156
00045
00013
00157
00151
00150
00187
00158
00038
00052
00152
00014
00149
00092
00015
00037

CODICI RICAMBIO PER FINITO / SPARE PARTS FOR THE FINISHED PRODUCT

Aggiornato al/Updated to 27/11/17

Artic./Item	Descrizione/Description	Modello/Model
080020	**FRIGGITRICE DA BANCO 6LT** **6LT COUNTERTOP FRYER**	**FR6/0**

Cons./Recom.	Pos./Posit.	Ricambio/Replacement			Prezzo/Price List
	00013000	RC00013000	PIEDINO IN GOMMA	RUBBER FOOT	3,97
	00014000	RC00014000	BASE PER MORSETTIERA	BASE FOR CONNECTING BLOCK	5,73
	00015000	RC00015000	MORSETTIERA WEIDMULLER 1952.2	CONNECTING BLOCK	14,24
	00025000	RC00025000	PROTEZIONE CAPILLARE FR	CAPILLARY PROTECTION FR	19,75
	00027000	RC00027000	GUIDA DI RIFERIMENTO	REFERENCE GUIDE	18,65
*	00031000	RC00031000	TERMOSTATO DI SIC. FR4-6-7	SAFETY THERMOSTAT FR4-6-7	74,03
	00032000	RC00032000	FISSAGGIO PROTEZIONE CAPILLARE	CAPILLARY PROTECTION FIXTURE	19,75
*	00037000	RC00037000	COMMUTATORE MONOFASE	SWITCH	19,64
*	00038000	RC00038000	TERMOSTATO MONOFASE	THERMOSTAT ER	36,41
	00043000	RC00043000	VITE INOX SPECIALE	SPECIAL STAINLESS STEEL SCREWS	6,73
	00045000	RC00045000	APPOGGIO FR	SUPPORT FR	9,38
	00051000	RC00051000	PROFILO IN GOMMA PER CRUSCOTTO	RUBBER PROFILE FOR CONTROL PANEL	4,64
*	00052000	RC00052000	LAMPADA SEGN.NEON FASTON ARANCIO 230V	SIGNAL LAMP	5,19
	00055000	RC00055000	CESTELLO PER FR6	BASKET FR6	54,06
	00056000	RC00056000	COPERCHIO FR6	COVER FR6	57,38
*	00067000	RC00067000	RESISTENZA ELETTRICA PER FR	HEATING ELEMENT FR	82,64
	00068000	RC00068000	BACINELLA FR6	BASIN	91,03
	00069000	RC00069000	FASCIA FR6	BAND FR6	84,07
	00090000	RC00090000	MOLLA PER BULBO FR P60	SPRING FOR BULB FR P60	3,87
	00091000	RC00091000	FERMO BULBO	BULB CATCH	3,87
	00092000	RC00092000	INTERRUTTORE DI SICUREZZA	SAFETY SWITCH	34,54
	00095000	RC00095000	BLOCCAGGIO RESISTENZA FR6 1R	HEATING ELEMENT LOCK FR6 1R	24,94
	00143000	RC00143000	CHIUSURA FR6-FRF7	LOCK FR6-FRF7	30,74

L'azienda si riserva il diritto di apportare ulteriori aggiornamenti senza preavviso. / The data may be updated without prior warning

Artic./Item	Descrizione/Description	Modello/Model
080020	**FRIGGITRICE DA BANCO 6LT** **6LT COUNTERTOP FRYER**	**FR6/0**

Cons./Recom.	Pos./Posit.	Ricambio/Replacement			Prezzo/Price List
	00145000	RC00145000	GUARNIZIONE SUPERIORE FR	GASKET FR	20,64
	00146000	RC00146000	GUARNIZIONE INFERIORE FR	GASKET FR	36,78
	00147000	RC00147000	SQ. CAVO ANTISTRAPPO FR	TEARING-PROOF CABLE BRACKET FR	7,18
	00148000	RC00148000	CHIUSURA LIMITATORE	LOCK FOR LIMITING DEVICE	7,17
	00149000	RC00149000	DADO PER PRESSACAVO PG13.5	NUT FOR CABLE GLAND PG13.5	5,09
	00150000	RC00150000	PRESSACAVO PG13.5	CABLE GLAND PG13.5	7,01
	00152000	RC00152000	SQ. SUPPORTO LIMITATORE FR	SUPPORT FOR LIMITING DEVICE FR	8,35
	00153000	RC00153000	MANTELLO FR6-FRF7	COVER FR6-FRF7	56,62
	00154000	RC00154000	CHIUSURA MANTELLO FR6-FRF7	LOCK PANEL FR6-FRF7	30,90
	00155000	RC00155000	SCIVOLO FR6-FRF7	SLIDE FR6-FRF7	41,82
	00157000	RC00157000	APPOGGIO FR	SUPPORT FR	28,46
	00158000	RC00158000	SUPP. INT. DI SICUREZZA FR MONOFASE	SAFETY SUPPORT FOR SINGLE-PHASE FRYER	15,34
	00280000	RC00280000	MANOPOLA FRE	ANTHRACITE KNOB FRE	8,16
*	01782000	RC01782000	LAMPADA SEGN.NEON FASTON VERDE 230V	GREEN NEON LAMP 230V	6,09
*	01783000	RC01783000	PORTALAMPADA TRASPARENTE D10	TRANSPARENT LAMP HOLDER D10	5,30

L'azienda si riserva il diritto di apportare ulteriori aggiornamenti senza preavviso. / The data may be updated without prior warning