RECAMBIOS
MFP-180-GN /F
28/04/2008

COD. 148312030000

N.	CODIGO	DENOMINACION	CANTIDAD
1	6003010326	DESAG COMPL 3/4 GRIS+TUERCA	1
2	6003010262	TAPON DESAGÜE DE 3/4 CIEGO	1
3	6003010327	JUNTA GOMA DESAGÜE 3/4	1
4	M181010473	ENCIM.MFP-180-F C/PETO 2006	1
5	M109170852	PROTECT.TRASER.MFP180 2006	1
6	6033090086	JUEGO TAPETAS ENCIM.ZAMAK	1
7	M109050242	SOPOR.SUP.PUERTAS MFP-180 2006	1
8	6007050017	PATA REGULAB ARM GASTRO	4
9	6025050010	TORN 4.8x25 ZINC DIN 7981	16
10	M169010093	PUERTA MFP/MFN-2006 FAGOR	3
11	6045010119	BURLETE MFP 385x580 MFP2006	3
12	6003010136	CAJA ALOJAMIENTO MUELLE GRIS	3
13	6033010100	BIS.TRS1D DOBL MUELLE DV-2608	3
14	M169090003	JGO.BISAG.APERT.IZDA MSP COMPLETO	3
15	M177010059	REJILL.CUAD.MANDOS MSP-2006	1
16	M109050532	PROTECC.INST.ELECT.FAGOR 2006	1
17	6033090090	SOPORTE ZAMAK GIRO REJILLA	1
18	6033090064	EJE30x10VARIL INOX ROSC.INT M6	4
19	M177010065	CHAP.CUAD.MAND.FAG.2006	1
20	6023010408	PEG.CUAD.FAGOR REFR.347,5X60	1
21	M173010072	UD.COND.MSP,MPP200,MFP180 2006	1
22	6021010007	COMPR.FR-8.5-G R134A	1
23	6029020002	CONDENSADOR 9x2	1
24	6021050002	VENTILADOR 10W PATA PALA 220V	1
25	6021310003	VALVULA OBUS COMPLETA RF.HB-1S	1
26	6047010003	FILTRO DESHIDRAT.40GR 1/4X1/4	1
27	M107010037	SERP.EV.AUTOM.1/4 PINT.150,200	1
28	6003010023	BANDEJA EVAPORACION AUTOMÁTICA	1
29	M109250127	OMEGA COND.9X2-REJ.MESAS-ARMAR	1
30	M177130026	CUAD ELEC.BAJOS FRIO FAG 2006	1
31	6021130001	INT.BIP.AMB.O/I CONTAC.REFORZ.	1

32	6021350018	TERMOS REFRI CAREL PYCO1RN515	1
33	6021410028	INST.ELE.MESA REF.CARE FAG2006	1
34	M171010069	UD.EVAPORAT.MFP-180/225 2006	1
35	6029010088	BAT.6T3R330A4SMFP06 C/TUB PIN	1
36	M109050033	PROT SONDA 175x49	1
37	6003010181	REJ.RESP.GRUPO 387X280POLICARB	1
38	M109170831	BASE PATAS MFP NUEVA	1
39	6003010033	DESA.1/2 PULG.CUELL CORT+TUERC	1
40	6003050037	GAVETA TF GASTRO 2006	1
41	6027010003	PARRIL. GN1/1 530x325	3
42	M171010070	GAVET+REJILL+VENTILAD MFP-2006	1
43	6021050001	VENTIL.EVAPOR.5W ARO/TIRO FORZ	1
44	6003010035	REJILLA PROTECCION VENTILADOR	1
45	6033010098	SOP.BISAG.DV2607 INF IZQ.	3
46	6025090027	TORN M6X10 INOX EXAGONAL	7
47	6025050073	TORN.4.8X32 INOX DIN 7982	9
48	6003010417	TUBO DESAG.BUFLEX D.INT=17MM	1
49	6003010068	PISACABLES DE 90º	1
50	6021390006	MANG 3X1X2500 BL. SCHUKO 3T	1
51	6007170097	PERFIL EN U A 336 MM/90º	6
52	M109050277	CREMALL. MARCO MSP-MFP 2006 CAJ.	6
53	6025210009	ARANDELA ALA ANCHA M6 INOX	6
54	6007020002	TUBO CAPILAR2X0,8 MM.INT.	1
55	M109050298	CREMALL.LATER.DCHA.MFP 2006	1
56	M109050299	CREMALL.LATER.IZDA.MFP 2006	1
57	M109050300	CREMALL.RESP.DCHA.MFP 2006	2
58	M109050301	CREMALL.RESP.IZDA. MFP 2006	2
59	6033050015	GUIA SNACK.DT.CONG-MESA GN 562mm	12

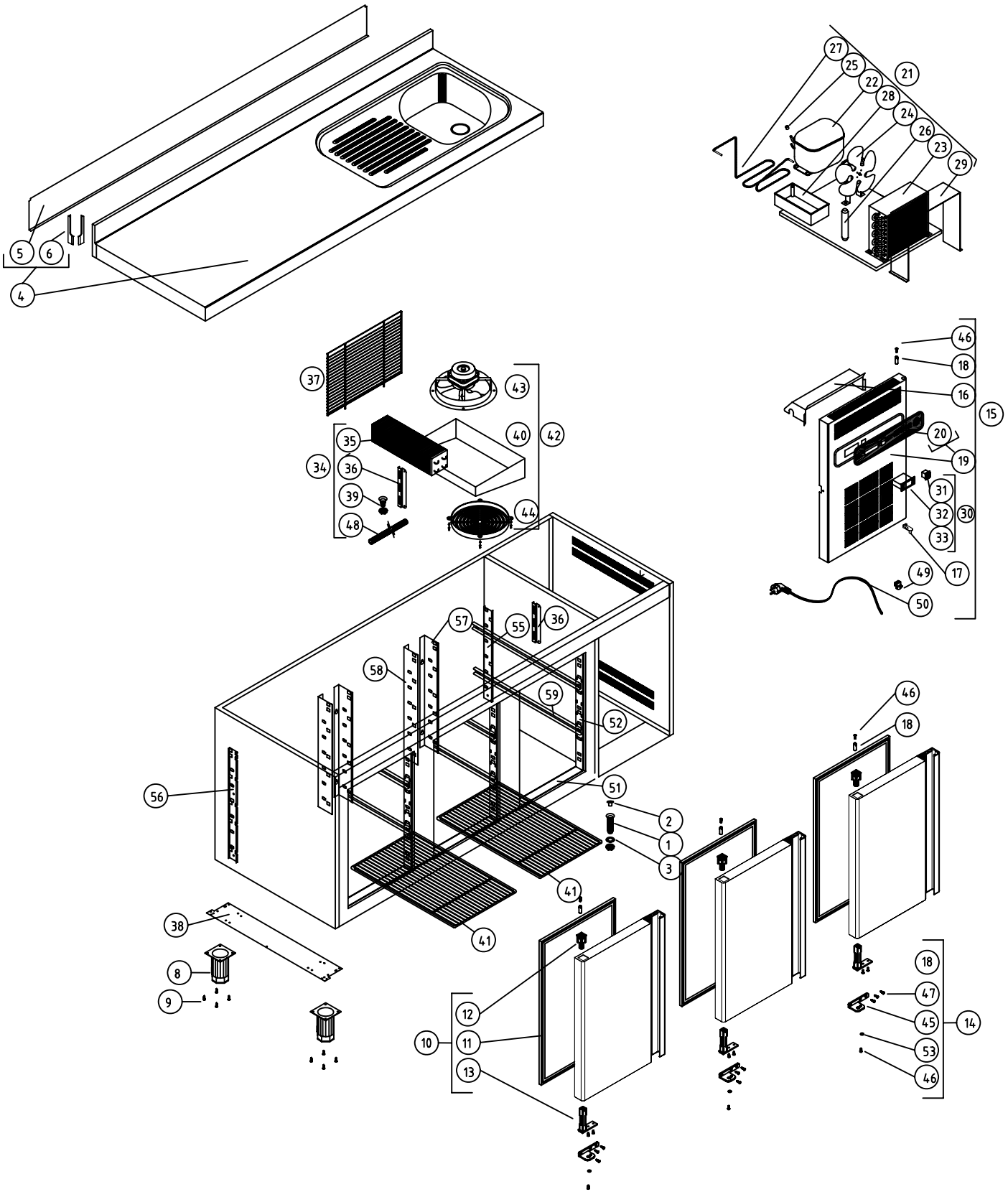

MFP-180-GN /F	COD. PIEZA: 148312030000
COTAS SIN TOLERANCIA DIN 7168-f	Material: MATERIAL ESPESOR
	Acabado: ACABADO
	SUSTITUYE A: .
	SUSTITUIDO POR: .

ANGULAR

GRADO TOLERANCIA	FINO	MEDIO	GRUESO
HASTA 10 mm	±1°		±1° 30'
MAS DE 10 A 50 mm	±30'		±50'
MAS DE 50 A 120 mm	±20'		±25'
MAS DE 120 A 400 mm	±10'		±15'
MAS DE 400 mm	±5'		±10'

LINEAL

GRADO TOLERANCIA	FINO	MEDIO	GRUESO
HASTA 3 mm	±0,05	±0,10	±0,15
MAS DE 3 A 6 mm	±0,05	±0,10	±0,20
MAS DE 6 A 30 mm	±0,10	±0,20	±0,50
MAS DE 30 A 120 mm	±0,15	±0,30	±0,80
MAS DE 120 A 400 mm	±0,20	±0,50	±1,20
MAS DE 400 A 1000 mm	±0,30	±0,80	±2,00
MAS DE 1000 A 2000 mm	±0,50	±1,20	±3,00

COMÚN A

MODELO	Ud.	MODELO	Ud.	MODELO	Ud.	MODELO	Ud.	MODELO
XXX	1							

A4	Nombre	Fecha	FAGOR FAGOFRI
Dibujado	JJVM	28-4-08	
Modificado	.	.	
Escala 1:25	MFP-180-GN /F		Código máquina: CODIGO