MODULAR

MOD. 70/70 CFEQ

ED. 02-09
TAV. 253.551.02

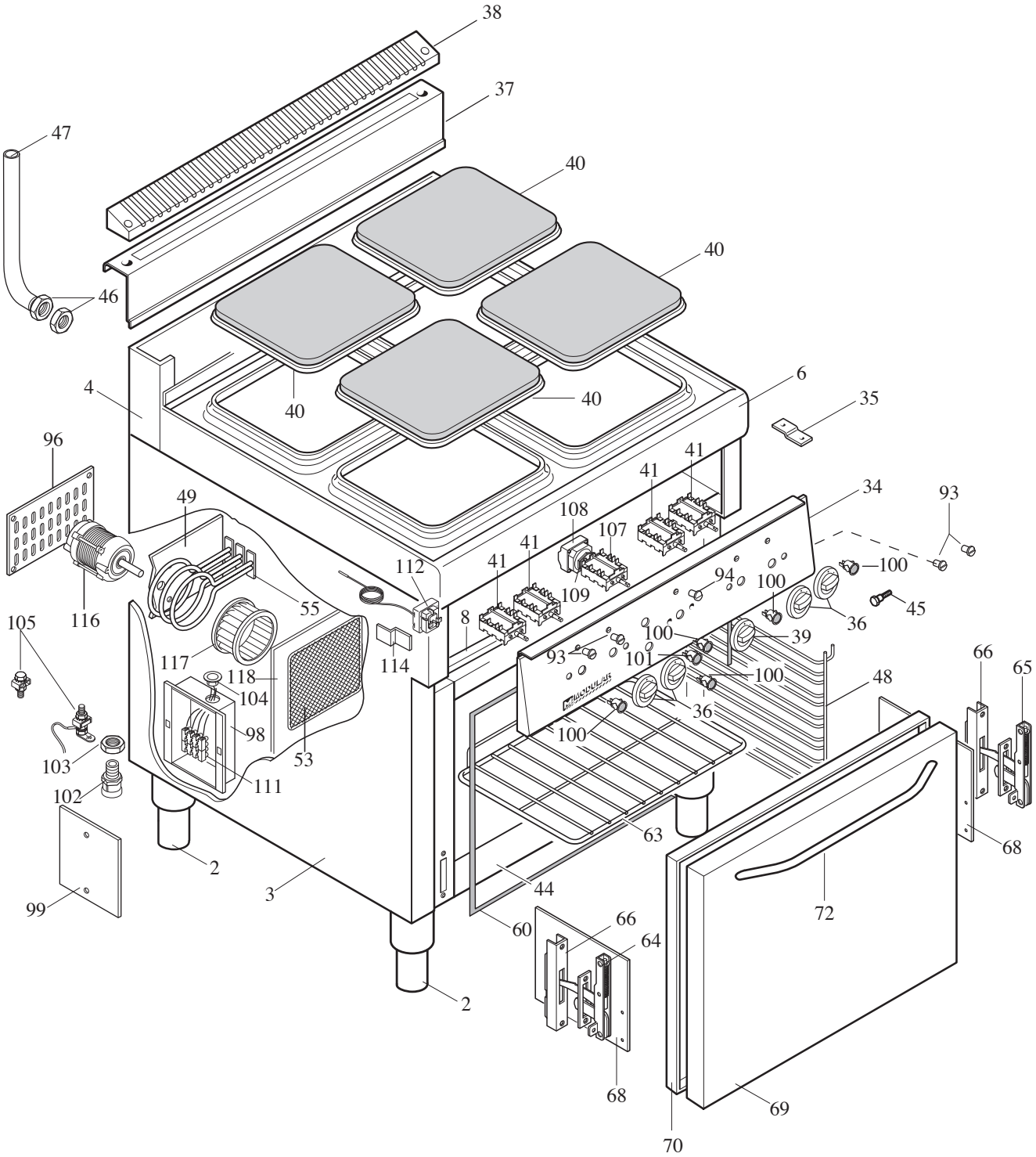

MODULAR

LISTA RICAMBI

cod. 253.552.02

CUCINA CON PIASTRE QUADRE E FORNO ELETTRICO

ED. 02-09

MOD. 70/70 CFEQ

POS.	CODICE	RIF. MODIFICHE	DENOMINAZIONE	PREZZO
2	912.033.00	sost. il 612.014.00 dal 01/01/09	Piede D.2" vite M10	
3	621.783.00	sost. il 621.581.00 dal 01/01/09	Involucro esterno cucina 70/70 el.	
4	621.770.00	sost. il 621.588.00 dal 01/01/09	Schienale sup. 70/70	
6	611.563.00		Assieme piano 70/70 PCEQ	
8	622.411.00		Fondo top 70/70 CFG	
34	621.600.00		Cruscotto cucina 70/70 CFE	
35	623.002.15		Squadretta fissaggio cruscotto	
36	612.052.00	sost. il 612.018.00 dal 01/01/09	Ass. manopola elettrica 7 pos. De 72	
37	611.752.00	sost. il 611.588.00 dal 01/01/09	Ass. alzatina forata	
38	621.923.13	sost. il 625.097.00 dal 01/01/09	Griglietta per alzatina 70/70	
39	612.053.00	sost. il 612.019.00 dal 01/01/09	Ass. manopola el. 50÷300°C De 72	
40	665.039.00		Piastra elet.quadra 220x220 -2600W-230V	
41	661.002.00		Commutatore 7 pos.4927215746	
44	611.133.13	sost. il 611.133.00 dal 15/01/03	Ass. forno elettrico	
45	641.013.00		Perno fiss. reggigriglie	
46	673.026.00		Controdado 1/2"gas	
47	631.068.00		Tubo scarico vapori F.C. 700	
48	683.015.00		Ass. reggigriglia per C.F.E.	
49	622.110.00		Piastra fissaggio motore F.E.	
53	683.014.00		Protezione ventola (filo acciaio)	
55	665.008.00		Resistenza forno 1260W - 230W	
60	652.014.00	sost. il652.001.00 dal 15/01/03	Guarnizione porta forno	
63	683.016.00		Griglia GN 1/1 per forno elettrico	
64	684.010.00		Cerniera Sx per porta forno	
65	684.009.00		Cerniera Dx per forno	
66	684.011.00	sost.il 911.147.00	Portarullino	
68	623.032.00		Protezione cerniera forno	
69	621.868.00	sost. il 621.126.00 dal 01/01/09	Porta forno	
70	825.020.00	sost. il 625.009.00 dal 01/01/09	Controporta forno	
72	611.926.00	sost. il 625.104.00 dal 01/01/09	Ass. maniglia porta forno	
93	682.003.00		Placchetta per indice	
94	682.004.00		Placchetta per indice manopola forno	
96	621.151.00		Chiusura foro motore	
98	623.210.00		Supporto morsettiera CFE	
99	623.454.00	sost. il 623.211.00 dal 01/01/09	Coperchio morsettiera CFE	
100	663.043.00	sost. il 663.000.00 dal 01/01/09	Segnalatore verde 41 F2 + dente P	
101	663.044.00	sost. il 663.001.00 dal 01/01/09	Segnalatore arancio 41 F2 + dente P	
102	663.028.00		Pressacavo V-TEC21 202264	
103	663.021.00		Controdado PG 21	
104	663.015.00		Passacavo d 25.5 SB 1000-12 HEJCO	
105	611.320.00		Montaggio viti di terra gen/equip.	

MODULAR

LISTA RICAMBI

cod. 253.552.02

CUCINA CON PIASTRE QUADRE E FORNO ELETTRICO

ED. 02-09

MOD. 70/70 CFEQ

POS.	CODICE	RIF. MODIFICHE	DENOMINAZIONE	PREZZO
107	661.000.00		Commutatore an. 15A - 4941015.30	
108	661.027.00		Termostato forno 50÷300°C 55.3405281	
109	661.013.00		Staffa di aggancio 617078	
111	663.036.00		Morsettiera Fv 173-V/V-4 poli	
112	661.045.00		Termostato di sicurezza 350°C EGO	
114	623.048.00		Supporto termostato di sicurezza	
116	664.064.00	sost. il 664.000.00 dal 01/01/10	Motore asincrono 4poli 220/240V	
117	644.000.00		Ventola 160x60N°44 Alette	
118	625.018.00		Protezione ventola (smaltato)	