DESPIECES

ARMARIOS GASTRO 1600

FAGOR INDUSTRIAL

Rev: Marzo 2011

RECAMBIOS
ARMARIOS GASTRO-1600
MARZO-2011

FAGOR
FAGOFRI S.A.

Nº		DESCRIPCIÓN	AFP-1602	AFP-1603	AFP-1604	AF-1603-P	AF-1604-P	AF-1603-C	AF-1604-C	AFN-1602	AFN-1603	AFN-1604	AFP-1602/2	AFP-1603/2	AF-1602-MIX	AEP-1602
		MODELOS														
1	6007050017	PATA REGULABLE ARM.GASTRO	4	4	4	4	4	4	4	4	4	4	6	6	6	4
3	6021350113	SONDA NTC 2,5 MTS (NTCO25HPOO)	1	1	1	2	2	3	3	2	2	2	2	2	3	1
4	A109010735	CABEZA AF-1600 MIXT 2 TERM.											1	1	1	
4	A109010455	CABEZA AF-1600-DPTO				1	1	1	1							
4	A109010453	CABEZA AFP-1600	1	1	1					1	1	1				1
5	6021130041	MICROR.CONMUT.E3111CA	2	2	2	2	2	2	2	2	2	2	2	2	2	2
6	6023010408	PEG.CUAD.FAGOR REFR.347,5X60	1	1	1					1	1	1	2	2	2	
6	6023010406	PEG.CUAD.FAG ARMAR.DPTO				1	1	1	1							
6	6023010405	PEG.CUAD.FAG REFRIG.ILUM.														1
7	6021130001	INTERRUPTOR BIPOLAR AMB. ON/OFF	1	1	1	2	2	2	2	1	1	1	2	2	2	1
8	6021130002	INTERRUPTOR UNIPOL.LUMINOS.AMB														1
9	6021350115	TERM. REFR. PYCO1SN50P S/SONDA	1	1	1	1	1	1	1				2	2	1	1
10	A109250012	SOP.CARC.VENTIL.AFP-1400 COMP.	1	1	1	1	1	1	1	1	1	1				1
11	6029010014	EV.B14T2R426A6S DPTO.PESC PIN.				1	1									
11	6029010148	2XBAT.4T6R350A4S PINT.AFP1400	1	1	1	1	1	1	1							1
11	6029010149	2XBAT.4T6R350A6S PINT.AFN1400								1	1	1				
11	6029010146	BAT.6T4R300A4S PINTADO.ARMARIO											2	2	1	
11	6029010174	BAT.6T4R 300A 6S. 2 CIRCUITOS													1	
11	6029010153	BAT.6T4R 300A 6S.PINT.ARMARIOS						1	1							
12	A109250011	SUJ.VENT.AFP-1400,1600 COMPACT	1	1	1	1	1	1	1	1	1	1				1
12	A109250009	SUJ.VENT.AFP-700,800 COMPACTO						1	1				2	2	2	
13	6021050067	VENT.EVAP.10W S/ARO S/PATAS	1	1	1	1	1	1	1	1	1	1				1
13	6021050066	VENTIL.EVAPOR.5W S/ARO S/PATAS						1	1				2	2	2	
14	6027130004	REJILLA VENT.D.246 PINTADA						1	1				2	2	2	
14	6027130005	REJILLA VENT.D297 PINTADA	1	1	1	1	1	1	1	1	1	1				1
15	A109250014	CUBRER.2BAT4T6R350A 6S AFN1400	2	2	2	2	2	2	2	2	2	2				2
16	6003010033	DESAGÜE 1/2 PULG. CUELLO CORTO				1	1									
17	6003010175	CODO PVC MIXTO 90º 20x1/2				1	1									
18	6021010020	COMPR.J2212GK 220V50Hz ASPERA								1	1	1				
18	6021010007	COMPRES.FR-8.5-G R134A											2	2	1	
18	6021010154	COMP.NEK6210Z EMBRACO	1	1	1	1	1	1	1							1
19	6029020016	CONDENSADOR DOBLE 9X3 DCHA-TEC								1	1	1				
19	6029020002	CONDENSADOR 9X2											2	2	1	
19	6029020003	CONDENSADOR 9x3 FAGC0021	1	1	1	1	1	1	1							1
20	6021050002	VENTILADOR 10W PATA PALA 220V	1	1	1	1	1	2	2	2	2	2	2	2	1	1
22	6021290052	REGLETA ELECTRONICA 8W	1	1	1	1	1	1	1				2	2		
22	6021290057	REGLETA ELECTRONICA 21W T5														1
23	6003010184	CANALIZADOR AGUA 150 GRIS REFRIGERACION	1	1	1	1	1	1	1				2	2		1
24	6003010192	CANALIZADOR AGUA 150 NEGRO MANT.CONGEL.						1	1	1	1	1			2	
25	6033050016	GUIA GN 2/1 U 662 mm	12	12	12	8	8	14	14	12	12	12	12	12	12	12
26	6027010009	PARRILLA GN 2/1 650X530	6	6	6	4	4	4	4	6	6	6	6	6	6	6
28	A109050557	CREMALL.INT.DPTO.AF-702-C				2	2	4	4							
28	A109050479	CREMALL.INT.AFP-GN	4	4	4	2	2	2	2	4	4	4	4	4	4	4
29	A109050561	CREM.DEL.PEQ.AFP-GN DCHA.		4	8	4	8	4	8		4	8		4		
29	A109050478	CREMALL.DELANT.AFP-GN	4	2		2		2		4	2		4	2	4	4
31	A109170170	REJILLA RESP.MOTOR AFP1600	1	1	1	1	1	1	1	1	1	1				1
31	A109170174	REJILLA RESP.MOTOR AFP 800											2	2	2	
32	A169010090	PUE PEQ AFP/AFN IZD			2		2		2			2				
32	A169010093	PUE PEQ AFP/AFN DCH		2	2	2	2	2	2		2	2		2		
32	A169010081	PUE CAR AFP/AFN IZD	1	1		1		1		1	1		1	1	1	
32	A169010086	PUE CAR AFP/AFN DCH	1							1			1		1	
33	6045010131	BURLET.1457X636PUERT.CARN.	2	1		1		1		2	1		2	1	2	2
33	6045010132	BURLETE PUERT.PEQ.691X636		2	4	2	4	2	4	2	2	4		2		
35	6033010100	BIS.TRS1D DOBL MUELLE DV-2608	2	3	4	3	4	3	4		3	4	2	3	2	2
36	A161130023	FRONTI HOR.POST.AF-700,800-C/P				1	1	1	1							
37	A161130021	FRONTI HORZ.POST.AFP MAGNETICO		1	2		1		1		1	2		1		
38	A133010001	SOP.BISAG.DV2606 INF DCH. FRES		1	1	1	1	1	1		1	1		1		
39	6033010130	SOP.BISAG.INF.DCH.	1	1	1	1	1	1	1	1	1	1	1	1	1	1
40	6033010140	SOPORTE SUPERIOR BISAGRA DERECHO	1	1	1	1	1	1	1	1	1	1	1	1	1	1
41	A133010000	SOP.BISAG.DV2607 INF IZQ. FRES			1		1		1			1				
42	6033010129	SOP.BISAG.INF.IZD.	1	1	1	1	1	1	1	1	1	1	1	1	1	1
43	6033010141	SOPORTE SUPERIOR BISAGRA IZQUIERDO	1	1	1	1	1	1	1	1	1	1	1	1	1	1
44	6033090104	EJE ROSCA EXT.30X10INOX		1	2	1	2	1	2		1	2		1		
45	6033090064	EJE30x10VARIL INOX ROSC.INT M6	2	2	2	2	2	2	2	2	2	2	2	2	2	2
46	6003010136	CAJA ALOJAMIENTO MUELLE GRIS	2	3	4	3	4	3	4	2	3	4	2	3	2	2
47	6021010003	COMPR.TL-5-G R134A				1	1									
47	6021010002	COMPR.SC-15-CL R404A													1	
47	6021010001	COMPR.SC-12-CL R404A						1	1							
48	6003050006	CUBETA DPTO CONGEL.530X540				3	3	3	3							
49	A109050143	FOND. PERF.AGUILAR 530x540x100				3	3									
50	A109050563	BANDEJA GOTEO DPTO.PESCADO				1	1									
51	A109250010	CUBRER.EVAP.FC61B ARM.COMPACTO						1	1				2	2	2	
52	A109050573	DUELAS DPTO.PESC.1400,1600				1	1									
53	6021250051	RESIST.DESES.DEP.PESC.220V425W				1	1									
53	6021250019	RESIST.BLIND.FC61-71 350W						1	1						1	
53	6021250081	RESIST.R41 1050W CABLE1000mm								1	1	1				
54	6021250007	RESIST.MARCO EXT.1400/1600 57W						1	1	1	1	1				
55	6021250010	RESIST.FRONTI V.1400-1600 31W						1	1	1	1	1				
55	6021250009	RESIST. MARCO EXTERIOR 700/800 43w													1	
55	6021250008	RESIST.FRONTI H.1400-1600 12W						1	1		1	2				
56	6033050012	GUIA BAJ GN CENT L=613MM Y PES				6	6									
57	6021350117	TERM.CONG.PYCO1LO51G S/SONDA				1	1	1	1	1	1	1			1	
58	6021250005	RESIST.BANDEJA 700-20W						1	1	1	1	1			1	

RECAMBIOS
ARMARIOS GASTRO-1600
MARZO-2011

FAGOR
FAGOFRI S.A.

Nº		DESCRIPCIÓN	AFP-1602	AFP-1603	AFP-1604	AF-1603-P	AF-1604-P	AF-1603-C	AF-1604-C	AFN-1602	AFN-1603	AFN-1604	AFP-1602/2	AFP-1603/2	AF-1602-MIX	AEP-1602
		MODELOS														
60	6031070067	PUERT. CRIST. AFP IZQ.														2
62	6033010002	TIRADOR ASA CROMADA														2
63	6029020008	CONDENSADOR 8X2 REF.C CT82DG				1	1									
63	6029020005	CONDENSADOR 10x4 TECHO						1	1							
63	6029020054	CONDENSADOR VENTILADO 100													1	
64	6021050004	VENTIL.5W PATA Y PALA DIAM.200				1	1									
68	A109050469	BAND.EVAP.AUT.AFP-GN	1	1	1	1	1	2	2	1	1	1	2	2	2	1
69	A109170173	TAPA BAN. EVAP.AUT. AFP800											2	2	2	
69	A109170167	TAPA BAN.EVAP.AUT.AFP1600	1	1	1	1	1	2	2	1	1	1				1
70	6021250073	RESIST.EVAP.AUT.80W 3MT	1	1	1	1	1	1	1	1	1	1	2	2	2	1
70	6021250078	RESIST.EVAP.AUT.80W 4MT						1	1							
71	6021010035	CONDEN.ARRANQUE SC-117U5017 80 mF						1	1						1	
71	6021010036	CONDEN.ARRANQUE TL-G 17U5014 60 mF				1	1	1	1							
71	6021010037	CONDEN.ARRANQUE FR-117U5015 80 mF											2	2	1	
71	6021010158	CONDENSADOR COMP. NEK 6210Z	1	1	1	1	1	1	1							1
72	6021010147	BLOQUE ARRANQUE J2212GK 50HZ								1	1	1				
73	6021010043	RELE ARRANQUE COMPRESOR SC-15CL 60													1	
73	6021010044	RELE ARRANQUE COMPRESOR TL-5G 6000				1	1									
73	6021010025	RELE ARRANQUE COMPRESOR FR-8,5G 2											2	2	1	
73	6021010156	RELE ARRAN. COMP. NEK 6210Z	1	1	1	1	1	1	1							1
74	6021130035	CONTA.WEIDMU RPW809730 25A								1	1	1				
80	A171010107	UD.EVAP.AFP-1400,1600 COMPACTO	1	1	1	1	1	1	1							1
80	A171010109	UD.EVAP.AFN-1400,1600 COMPACT								1	1	1				
80	A171010106	UD.EVAP.AFP-700,800,APP COMPAC											2	2	1	
81	A171010135	UD.EVAP.NEGATIVA 1 CUERPO													1	
81	A171010118	UD.EVAP.AF-802-C,1602C COMPACT						1	1							

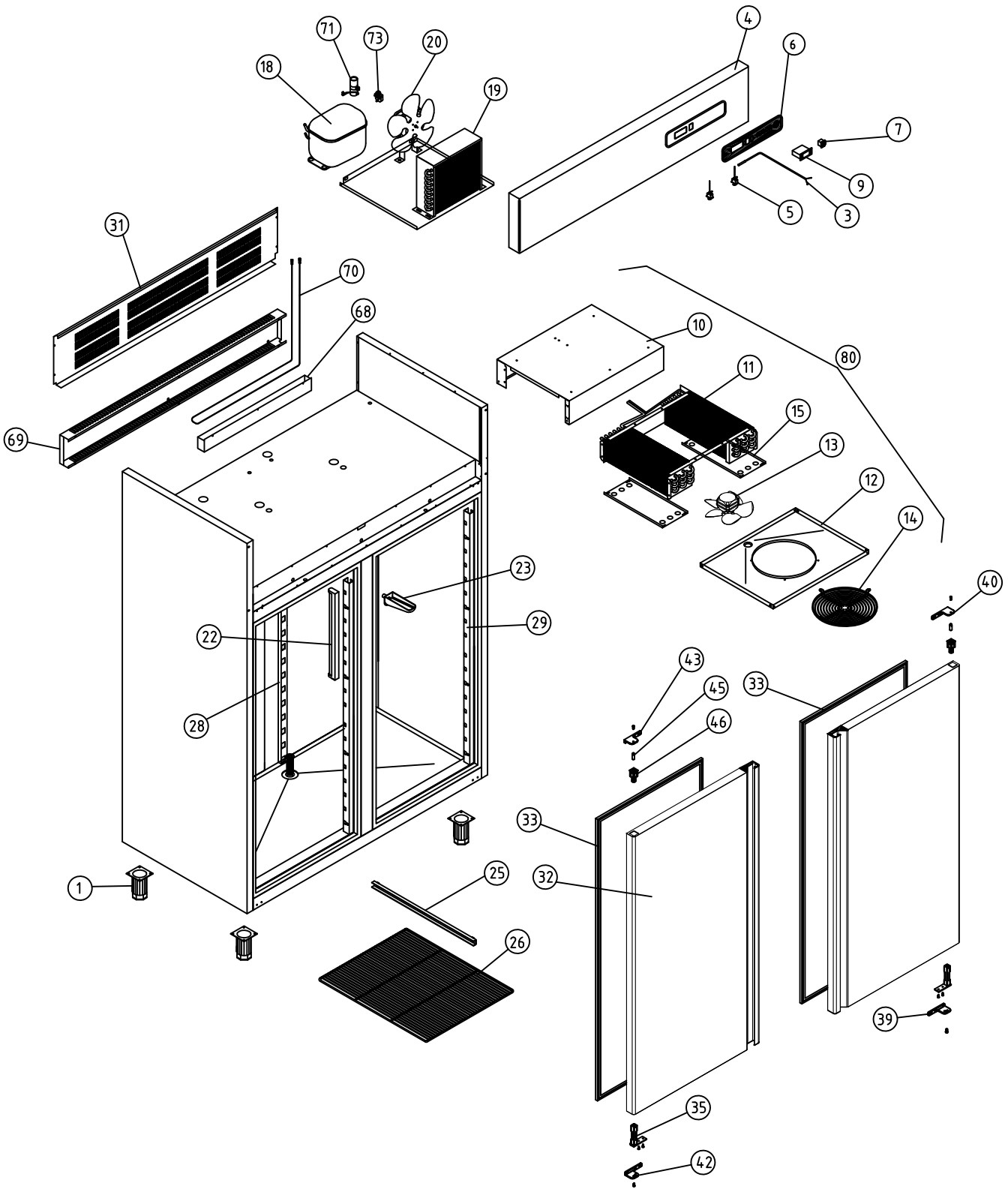

A1 ARMARIOS GASTRONORM				COD. PIEZA: X
COTAS SIN TOLERANCIA DIN 7168-f				SUSTITUYE A: .
Material: MATERIAL ESPESOR				SUSTITUIDO POR: .
Acabado: ACABADO				

ANGULAR

GRADO TOLERANCIA	FINO	MEDIO	GRUESO
HASTA 10 mm	±1°		±1° 30'
MAS DE 10 A 50 mm	±30'		±50'
MAS DE 50 A 120 mm	±20'		±25'
MAS DE 120 A 400 mm	±10'		±15'
MAS DE 400 mm	±5'		±10'

LINEAL

GRADO TOLERANCIA	FINO	MEDIO	GRUESO
HASTA 3 mm	±0,05	±0,10	±0,15
MAS DE 3 A 6 mm	±0,05	±0,10	±0,20
MAS DE 6 A 30 mm	±0,10	±0,20	±0,50
MAS DE 30 A 120 mm	±0,15	±0,30	±0,80
MAS DE 120 A 400 mm	±0,20	±0,50	±1,20
MAS DE 400 A 1000 mm	±0,30	±0,80	±2,00
MAS DE 1000 A 2000 mm	±0,50	±1,20	±3,00

COMÚN A

MODELO	Ud.	MODELO	Ud.	MODELO	Ud.	MODELO	Ud.	MODELO
AFP-1602	1							

A4	Nombre	Fecha	FAGOR Fagofri, s.a.
Dibujado	A.J.GONZALEZ	Nov-2010	
Modificado	.	.	
Escala 1:30	RECAMBIOS AFP-1602		Código máquina: CODIGO

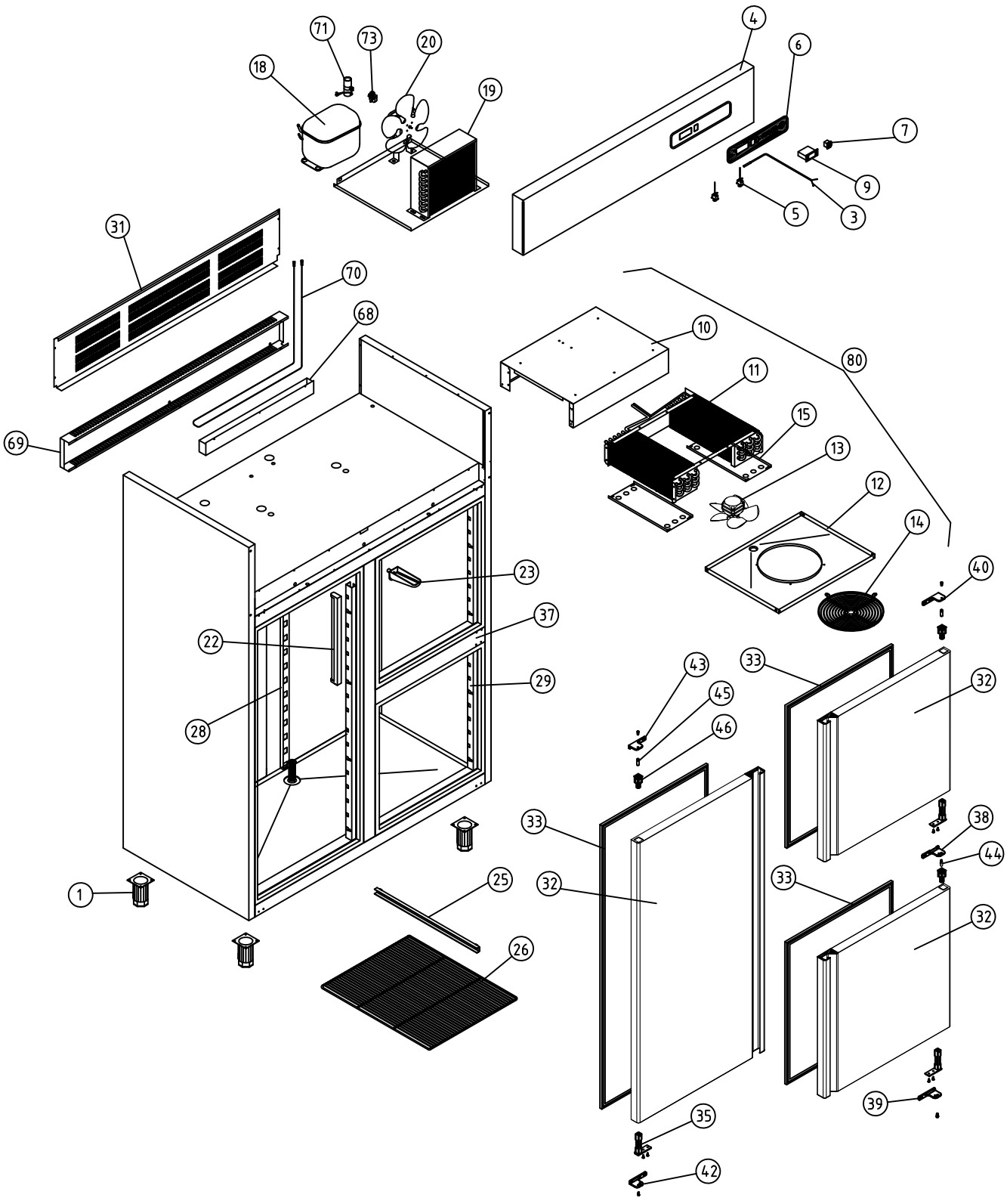

A1 ARMARIOS GASTRONORM				COD. PIEZA: X
COTAS SIN TOLERANCIA DIN 7168-f				SUSTITUYE A:
Material: MATERIAL ESPESOR				SUSTITUIDO POR:
Acabado: ACABADO				

ANGULAR	GRADO TOLERANCIA	FINO	MEDIO	GRUESO
	HASTA 10 mm	±1°		±1° 30'
	MAS DE 10 A 50 mm	±30'		±50'
	MAS DE 50 A 120 mm	±20'		±25'
	MAS DE 120 A 400 mm	±10'		±15'
	MAS DE 400 mm	±5'		±10'

LINEAL	GRADO TOLERANCIA	FINO	MEDIO	GRUESO
	HASTA 3 mm	±0,05	±0,10	±0,15
	MAS DE 3 A 6 mm	±0,05	±0,10	±0,20
	MAS DE 6 A 30 mm	±0,10	±0,20	±0,50
	MAS DE 30 A 120 mm	±0,15	±0,30	±0,80
	MAS DE 120 A 400 mm	±0,20	±0,50	±1,20
	MAS DE 400 A 1000 mm	±0,30	±0,80	±2,00
	MAS DE 1000 A 2000 mm	±0,50	±1,20	±3,00

COMÚN A	MODELO	Ud.	MODELO	Ud.	MODELO	Ud.	MODELO	Ud.	MODELO
	AFP-1603	1							

A4	Nombre	Fecha
Dibujado	A.J.GONZALEZ	Nov-2010
Modificado	.	.

FAGOR
Fagofri, s.a.

Escala		Código máquina:
1:30	RECAMBIOS AFP-1603	CODIGO

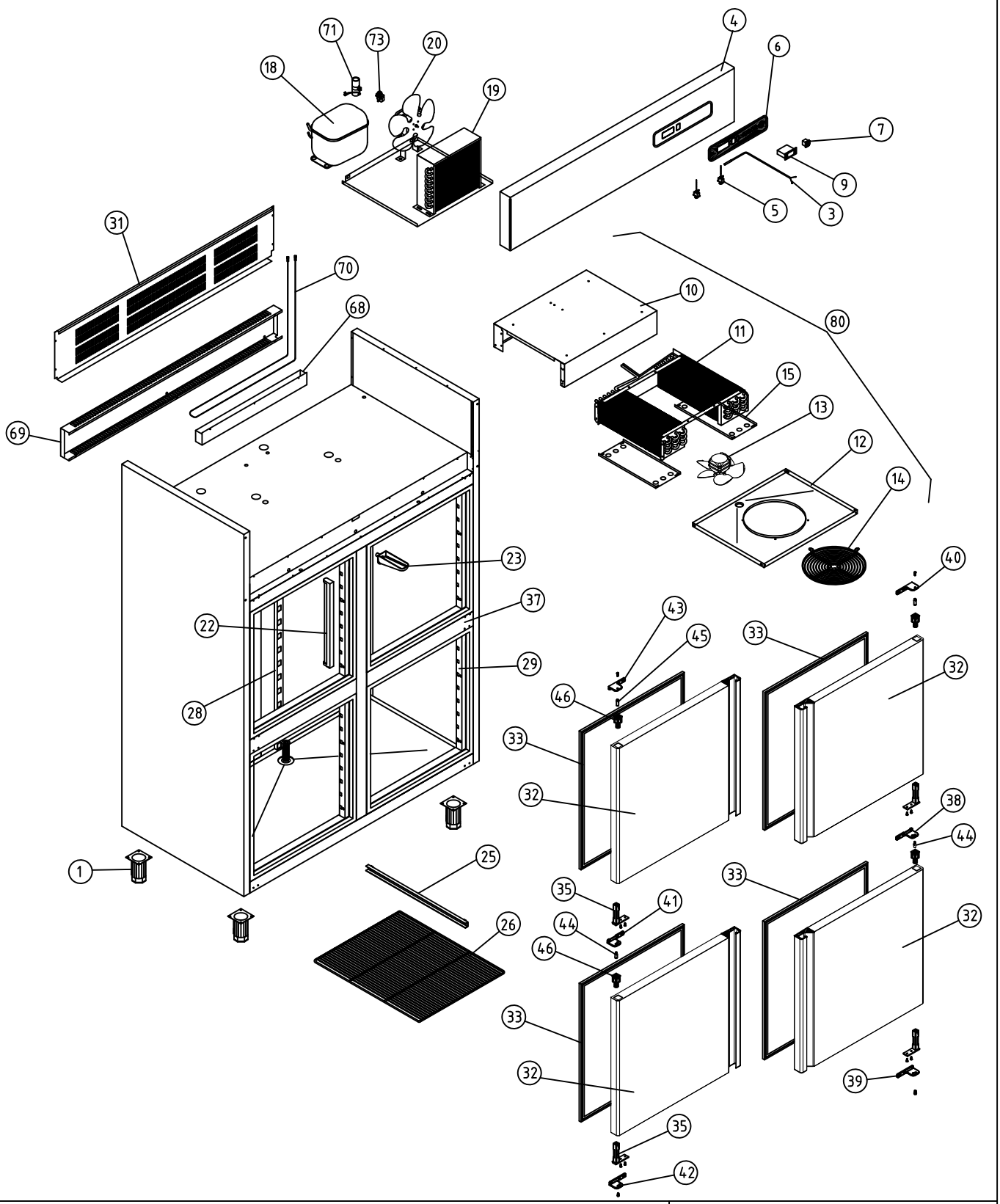

A1 ARMARIOS GASTRONORM										COD. PIEZA:	X
COTAS SIN TOLERANCIA DIN 7168-f					Material: MATERIAL ESPESOR					SUSTITUYE A:	
					Acabado: ACABADO					SUSTITUIDO POR:	

	MODELO	Ud.	MODELO	Ud.	MODELO	Ud.	MODELO	Ud.	MODELO
COMÚN A	AFP-1604	1							

ANGULAR	GRADO TOLERANCIA	FINO	MEDIO	GRUESO
	HASTA 10 mm	±1°		±1° 30'
	MAS DE 10 A 50 mm	±30'		±50'
	MAS DE 50 A 120 mm	±20'		±25'
	MAS DE 120 A 400 mm	±10'		±15'
	MAS DE 400 mm	±5'		±10'

LINEAL	GRADO TOLERANCIA	FINO	MEDIO	GRUESO
	HASTA 3 mm	±0,05	±0,10	±0,15
	MAS DE 3 A 6 mm	±0,05	±0,10	±0,20
	MAS DE 6 A 30 mm	±0,10	±0,20	±0,50
	MAS DE 30 A 120 mm	±0,15	±0,30	±0,80
	MAS DE 120 A 400 mm	±0,20	±0,50	±1,20
	MAS DE 400 A 1000 mm	±0,30	±0,80	±2,00
	MAS DE 1000 A 2000 mm	±0,50	±1,20	±3,00

A4	Nombre	Fecha
Dibujado	A.J.GONZALEZ	Nov-2010
Modificado	.	.

FAGOR
Fagofri, s.a.

Escala		Código máquina:
1:30	RECAMBIOS AFP-1604	CODIGO

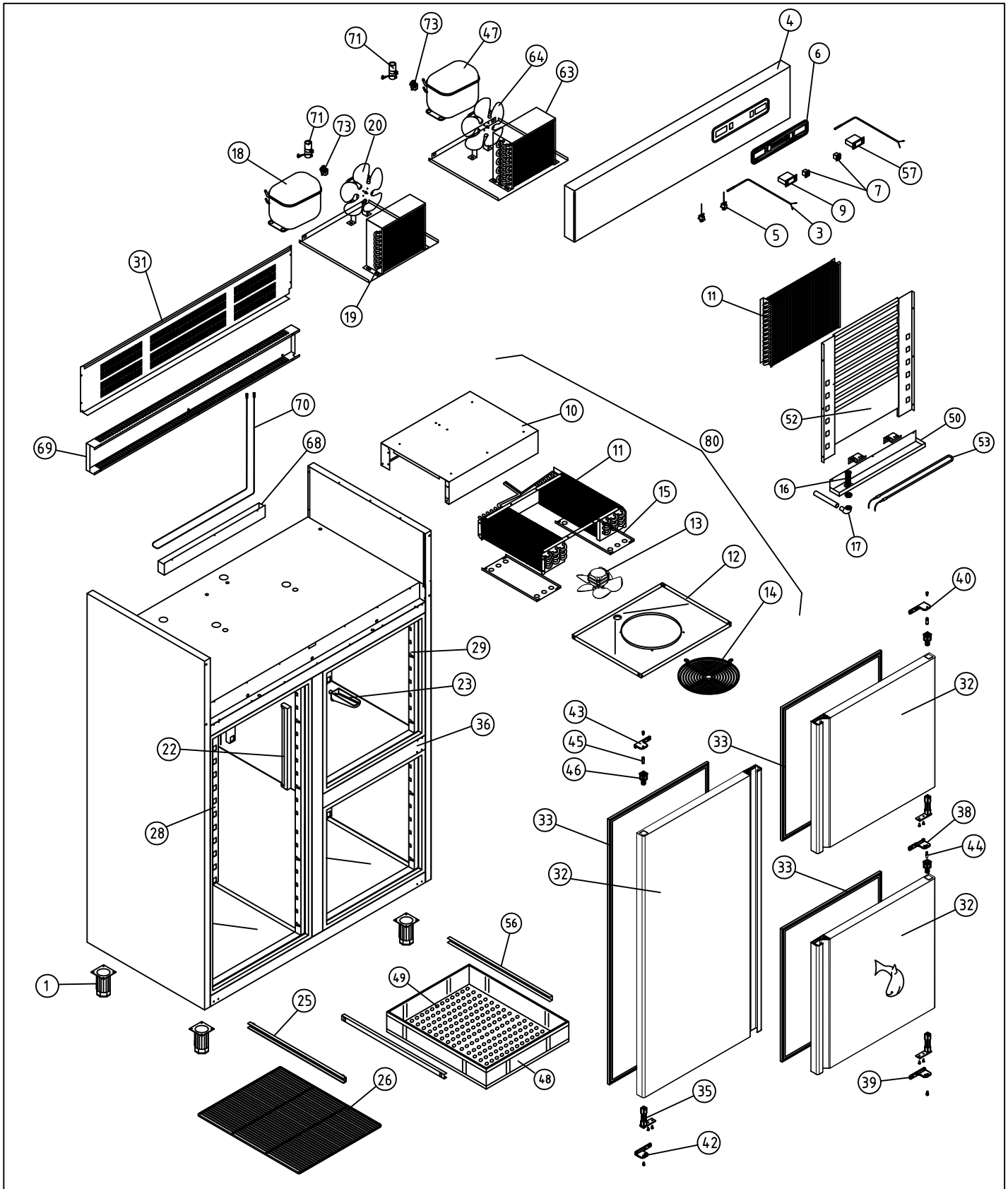

A1 ARMARIOS GASTRONORM DEPARTAMENTO PESCADO								COD. PIEZA:	X
COTAS SIN TOLERANCIA DIN 7168-f				Material: MATERIAL ESPESOR				SUSTITUYE A:	.
				Acabado: ACABADO				SUSTITUIDO POR:	.
ANGULAR	GRADO TOLERANCIA	FINO	MEDIO	GRUESO					
	HASTA 10 mm	±1°		±1° 30'					
	MAS DE 10 A 50 mm	±30'		±50'					
	MAS DE 50 A 120 mm	±20'		±25'					
	MAS DE 120 A 400 mm	±10'		±15'					
	MAS DE 400 mm	±5'		±10'					
LINEAL	GRADO TOLERANCIA	FINO	MEDIO	GRUESO					
	HASTA 3 mm	±0,05	±0,10	±0,15					
	MAS DE 3 A 6 mm	±0,05	±0,10	±0,20					
	MAS DE 6 A 30 mm	±0,10	±0,20	±0,50					
	MAS DE 30 A 120 mm	±0,15	±0,30	±0,80					
	MAS DE 120 A 400 mm	±0,20	±0,50	±1,20					
	MAS DE 400 A 1000 mm	±0,30	±0,80	±2,00					
	MAS DE 1000 A 2000 mm	±0,50	±1,20	±3,00					

COMÚN A	MODELO	Ud.	MODELO	Ud.	MODELO	Ud.	MODELO	Ud.	MODELO
	AF-1603-P	1							

A4	Nombre	Fecha	FAGOR Fagofri, s.a.
Dibujado	A.J.GONZALEZ	Nov-2010	
Modificado	.	.	
Escala 1:30	RECAMBIOS AF-1603-P		Código máquina: CODIGO

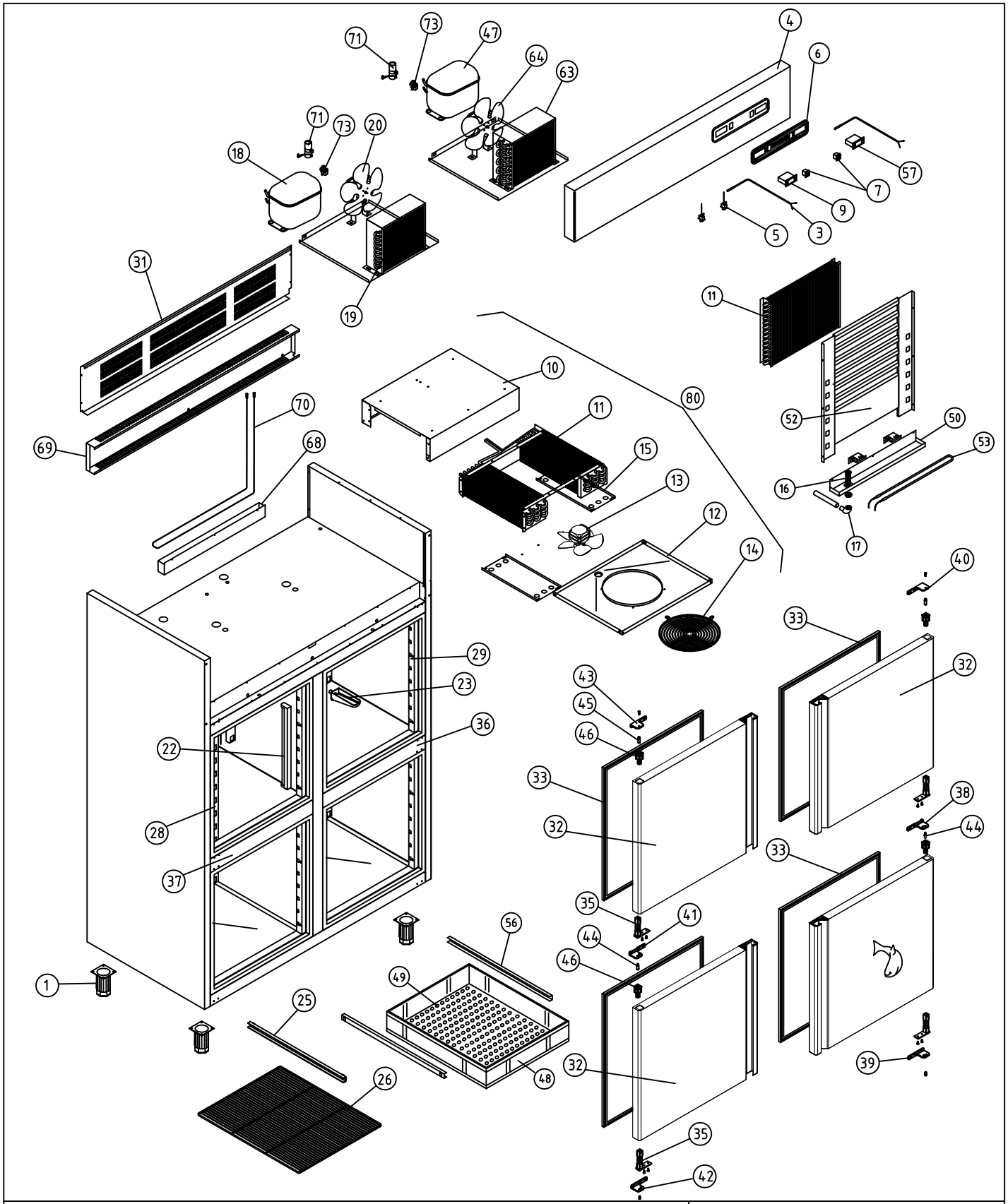

A1 ARMARIOS GASTRONORM DEPARTAMENTO PESCADO				COD. PIEZA: X
COTAS SIN TOLERANCIA DIN 7168-f				SUSTITUYE A: .
				SUSTITUIDO POR: .

Material: MATERIAL ESPESOR

Acabado: ACABADO

ANGULAR	GRADO TOLERANCIA	FINO	MEDIO	GRUESO
	HASTA 10 mm	±1°		±1° 30'
	MAS DE 10 A 50 mm	±30'		±50'
	MAS DE 50 A 120 mm	±20'		±25'
	MAS DE 120 A 400 mm	±10'		±15'
	MAS DE 400 mm	±5'		±10'

LINEAL	GRADO TOLERANCIA	FINO	MEDIO	GRUESO
	HASTA 3 mm	±0,05	±0,10	±0,15
	MAS DE 3 A 6 mm	±0,05	±0,10	±0,20
	MAS DE 6 A 30 mm	±0,10	±0,20	±0,50
	MAS DE 30 A 120 mm	±0,15	±0,30	±0,80
	MAS DE 120 A 400 mm	±0,20	±0,50	±1,20
	MAS DE 400 A 1000 mm	±0,30	±0,80	±2,00
	MAS DE 1000 A 2000 mm	±0,50	±1,20	±3,00

COMÚN A

MODELO	Ud.	MODELO	Ud.	MODELO	Ud.	MODELO	Ud.	MODELO
AF-1604-P	1							

A4	Nombre	Fecha	FAGOR Fagofri, s.a.
Dibujado	A.J.GONZALEZ	Nov-2010	
Modificado	.	.	
Escala 1:30	RECAMBIOS AF-1604-P		Código máquina: CODIGO

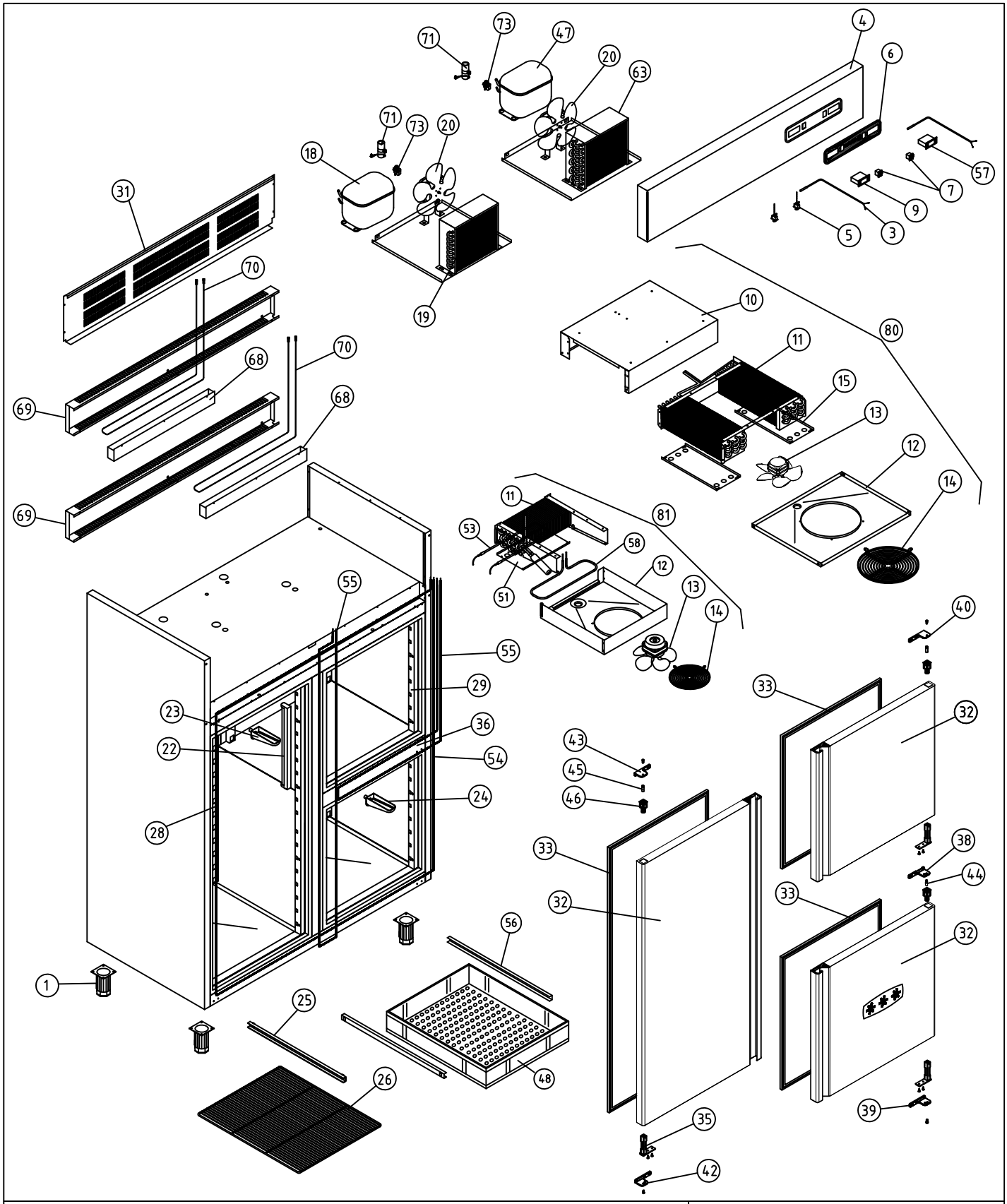

A1 ARMARIOS GASTRONORM DEPARTAMENTO MANTENIMIENTO CONGELADOS					COD. PIEZA: X
COTAS SIN TOLERANCIA DIN 7168-f				Material: MATERIAL ESPESOR	SUSTITUYE A: .
				Acabado: ACABADO	SUSTITUIDO POR: .

	GRADO TOLERANCIA	FINO	MEDIO	GRUESO
ANGULAR	HASTA 10 mm	±1°		±1° 30'
	MAS DE 10 A 50 mm	±30'		±50'
	MAS DE 50 A 120 mm	±20'		±25'
	MAS DE 120 A 400 mm	±10'		±15'
	MAS DE 400 mm	±5'		±10'

	GRADO TOLERANCIA	FINO	MEDIO	GRUESO
LINEAL	HASTA 3 mm	±0,05	±0,10	±0,15
	MAS DE 3 A 6 mm	±0,05	±0,10	±0,20
	MAS DE 6 A 30 mm	±0,10	±0,20	±0,50
	MAS DE 30 A 120 mm	±0,15	±0,30	±0,80
	MAS DE 120 A 400 mm	±0,20	±0,50	±1,20
	MAS DE 400 A 1000 mm	±0,30	±0,80	±2,00
	MAS DE 1000 A 2000 mm	±0,50	±1,20	±3,00

COMÚN A	MODELO	Ud.	MODELO	Ud.	MODELO	Ud.	MODELO	Ud.	MODELO
	AF-1603-C	1							

A4	Nombre	Fecha
Dibujado	A.J.GONZALEZ	Nov-2010
Modificado	.	.

FAGOR
Fagofri, s.a.

Escala		Código máquina:
1:30	RECAMBIOS AF-1603-C	CODIGO

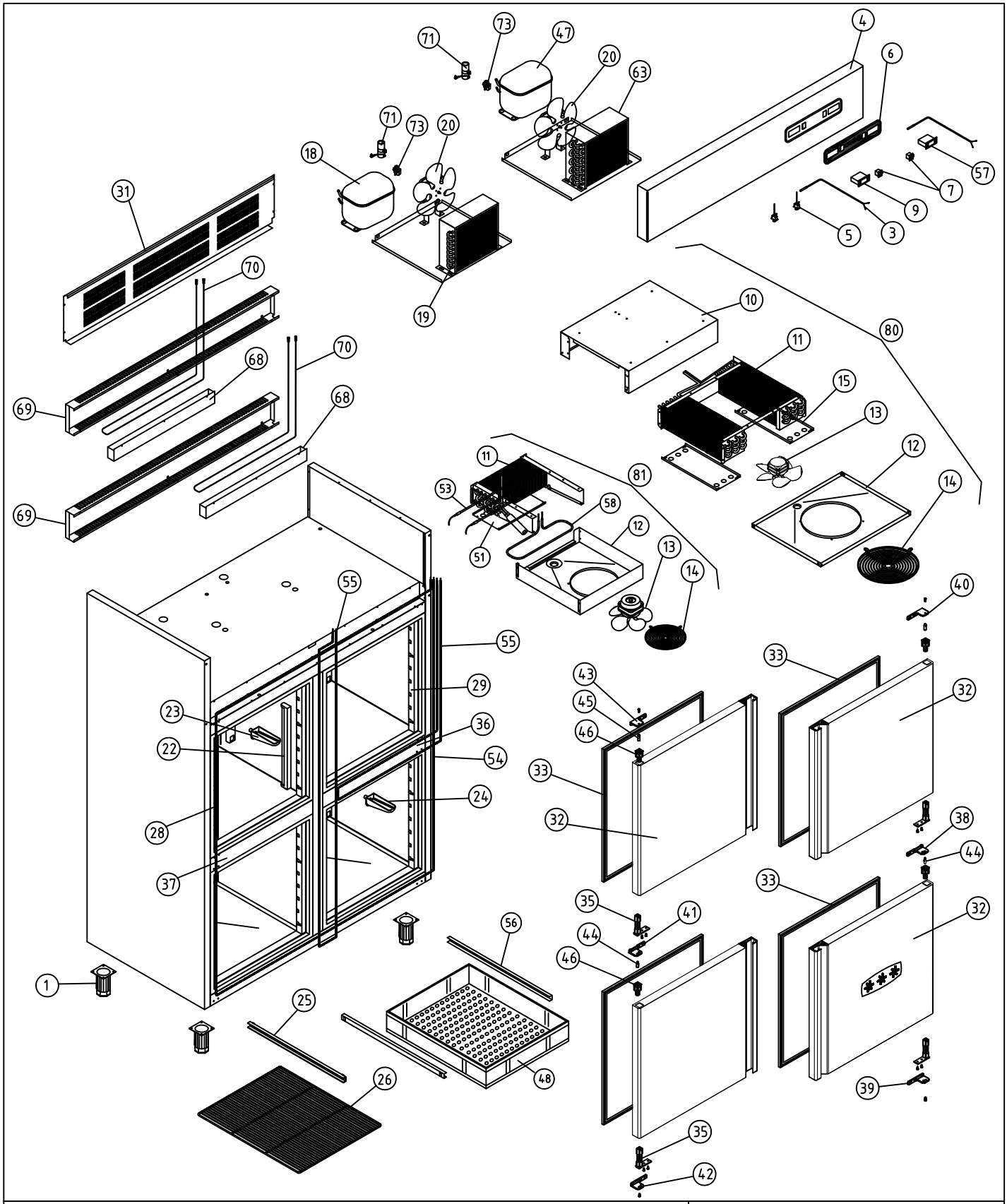

A1 ARMARIOS GASTRONORM DEPARTAMENTO MANTENIMIENTO CONGELADOS										COD. PIEZA:	X
COTAS SIN TOLERANCIA DIN 7168-f					Material: MATERIAL ESPESOR					SUSTITUYE A:	.
					Acabado: ACABADO					SUSTITUIDO POR:	.
	GRADO TOLERANCIA	FINO	MEDIO	GRUESO	COMÚN A	MODELO	Ud.	MODELO	Ud.	MODELO	Ud.	MODELO	Ud.	MODELO
ANGULAR	HASTA 10 mm	±1°		±1° 30'		AF-1604-C	1							
	MAS DE 10 A 50 mm	±30'		±50'										
	MAS DE 50 A 120 mm	±20'		±25'										
	MAS DE 120 A 400 mm	±10'		±15'										
	MAS DE 400 mm	±5'		±10'										
	GRADO TOLERANCIA	FINO	MEDIO	GRUESO										
LINEAL	HASTA 3 mm	±0,05	±0,10	±0,15										
	MAS DE 3 A 6 mm	±0,05	±0,10	±0,20										
	MAS DE 6 A 30 mm	±0,10	±0,20	±0,50										
	MAS DE 30 A 120 mm	±0,15	±0,30	±0,80										
	MAS DE 120 A 400 mm	±0,20	±0,50	±1,20										
	MAS DE 400 A 1000 mm	±0,30	±0,80	±2,00										
	MAS DE 1000 A 2000 mm	±0,50	±1,20	±3,00										

A4	Nombre	Fecha
Dibujado	A.J.GONZALEZ	Nov-2010
Modificado	.	.

FAGOR
Fagofri, s.a.

Escala		Código máquina:
1:30	RECAMBIOS AF-1604-C	CODIGO

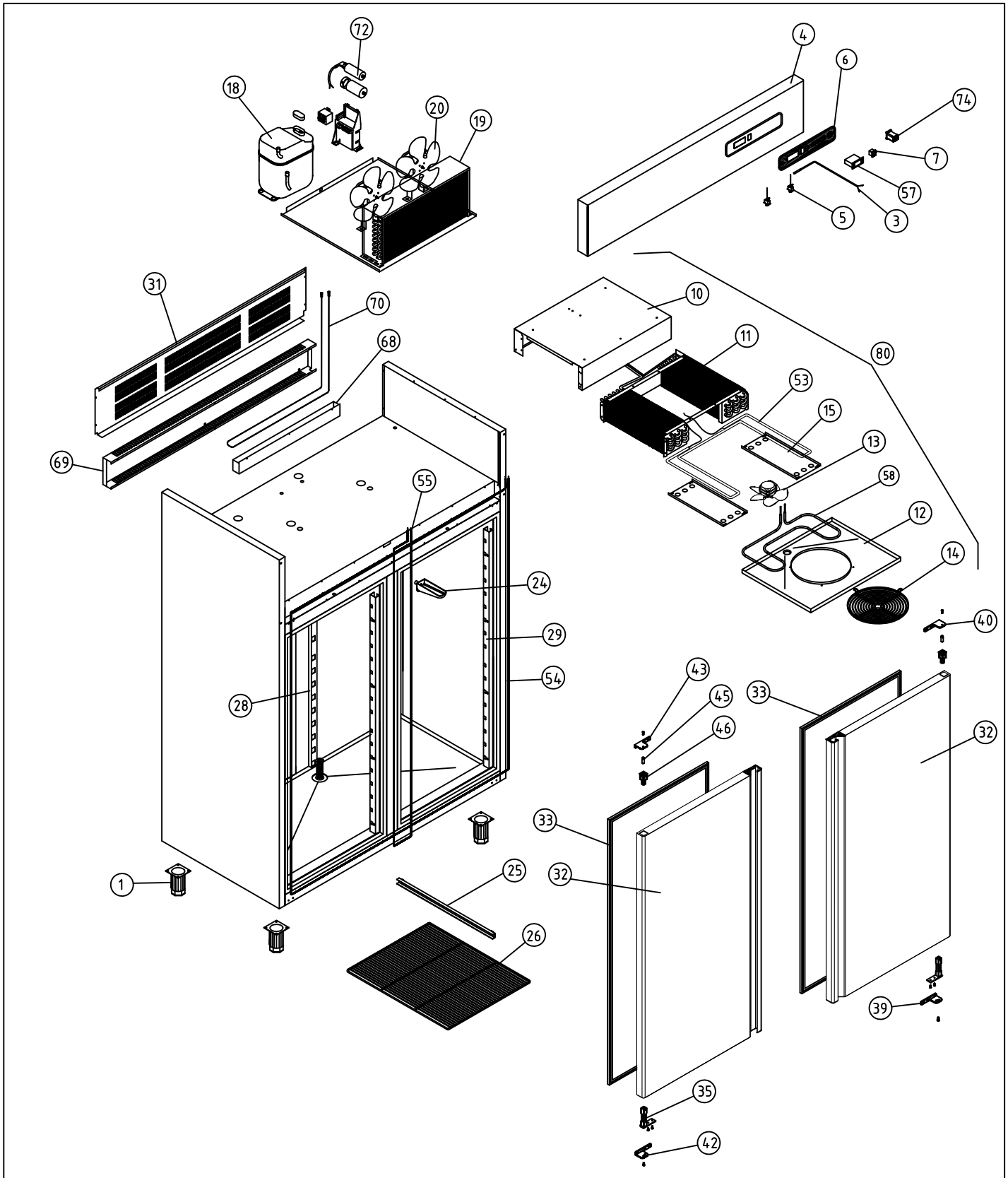

A1 ARMARIOS GASTRONORM MANTENIMIENTO CONGELADOS

COD. PIEZA: X

COTAS SIN TOLERANCIA DIN 7168-f

Material: MATERIAL ESPESOR

SUSTITUYE A: .

Acabado: ACABADO

SUSTITUIDO POR: .

ANGULAR	GRADO TOLERANCIA	FINO	MEDIO	GRUESO
	HASTA 10 mm	±1°		±1° 30'
	MAS DE 10 A 50 mm	±30'		±50'
	MAS DE 50 A 120 mm	±20'		±25'
	MAS DE 120 A 400 mm	±10'		±15'
	MAS DE 400 mm	±5'		±10'

LINEAL	GRADO TOLERANCIA	FINO	MEDIO	GRUESO
	HASTA 3 mm	±0,05	±0,10	±0,15
	MAS DE 3 A 6 mm	±0,05	±0,10	±0,20
	MAS DE 6 A 30 mm	±0,10	±0,20	±0,50
	MAS DE 30 A 120 mm	±0,15	±0,30	±0,80
	MAS DE 120 A 400 mm	±0,20	±0,50	±1,20
	MAS DE 400 A 1000 mm	±0,30	±0,80	±2,00
	MAS DE 1000 A 2000 mm	±0,50	±1,20	±3,00

COMÚN A

MODELO	Ud.	MODELO	Ud.	MODELO	Ud.	MODELO	Ud.	MODELO
AFN-1602	1							

A4	Nombre	Fecha
Dibujado	A.J.GONZALEZ	Nov-2010
Modificado	.	.

FAGOR
Fagofri, s.a.

Escala 1:30

RECAMBIOS AFN-1602

Código máquina: CODIGO

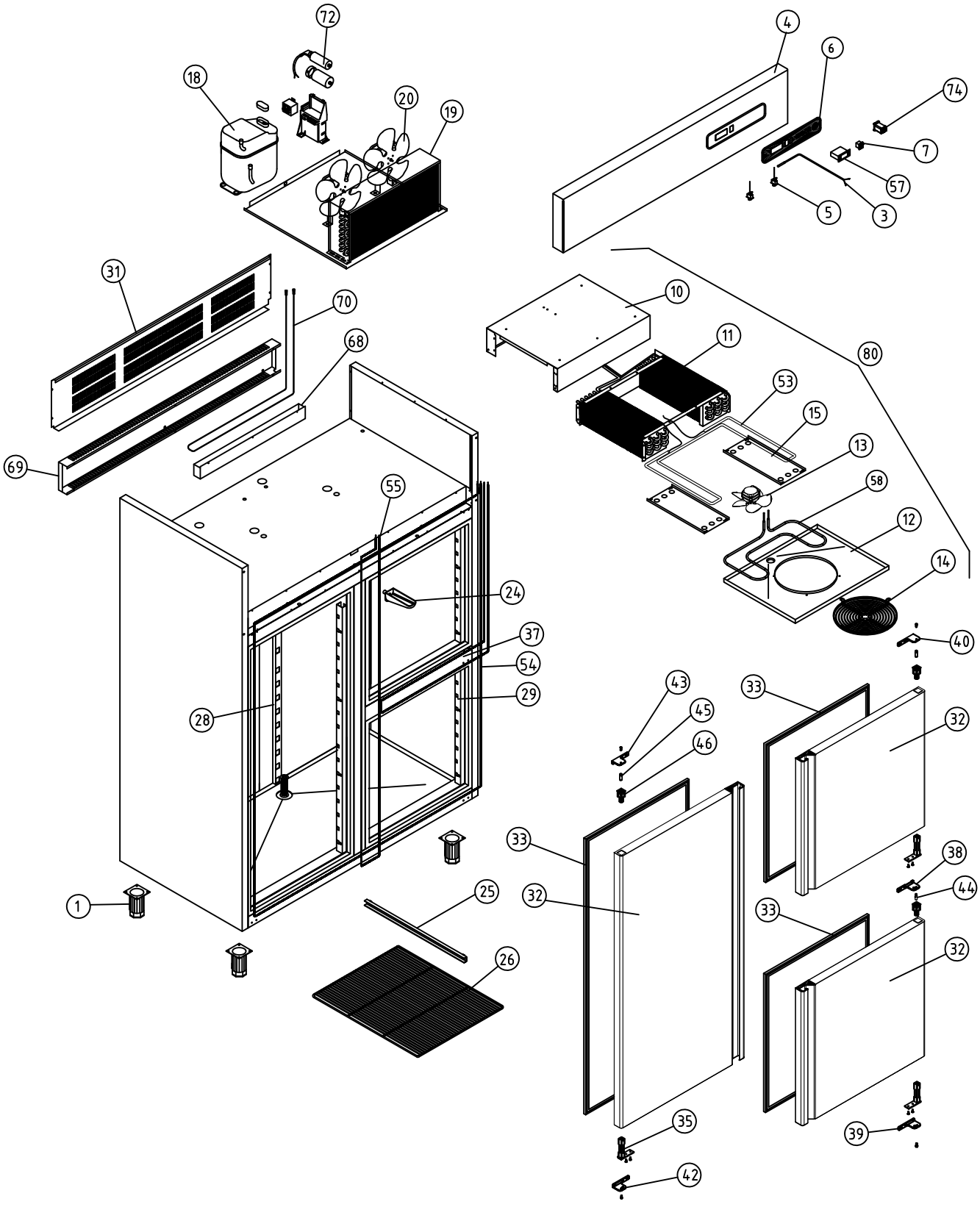

A1 ARMARIOS GASTRONORM MANTENIMIENTO CONGELADOS

COD. PIEZA: X

COTAS SIN TOLERANCIA DIN 7168-f

Material: MATERIAL ESPESOR

SUSTITUYE A: .

Acabado: ACABADO

SUSTITUIDO POR: .

ANGULAR

GRADO TOLERANCIA	FINO	MEDIO	GRUESO
HASTA 10 mm	±1°		±1° 30'
MAS DE 10 A 50 mm	±30'		±50'
MAS DE 50 A 120 mm	±20'		±25'
MAS DE 120 A 400 mm	±10'		±15'
MAS DE 400 mm	±5'		±10'

LINEAL

GRADO TOLERANCIA	FINO	MEDIO	GRUESO
HASTA 3 mm	±0,05	±0,10	±0,15
MAS DE 3 A 6 mm	±0,05	±0,10	±0,20
MAS DE 6 A 30 mm	±0,10	±0,20	±0,50
MAS DE 30 A 120 mm	±0,15	±0,30	±0,80
MAS DE 120 A 400 mm	±0,20	±0,50	±1,20
MAS DE 400 A 1000 mm	±0,30	±0,80	±2,00
MAS DE 1000 A 2000 mm	±0,50	±1,20	±3,00

COMÚN A

MODELO	Ud.	MODELO	Ud.	MODELO	Ud.	MODELO	Ud.	MODELO
AFN-1603	1							

A4	Nombre	Fecha
Dibujado	A.J.GONZALEZ	Nov-2010
Modificado	.	.

FAGOR
Fagofri, s.a.

Escala 1:30

RECAMBIOS AFN-1603

Código máquina: CODIGO

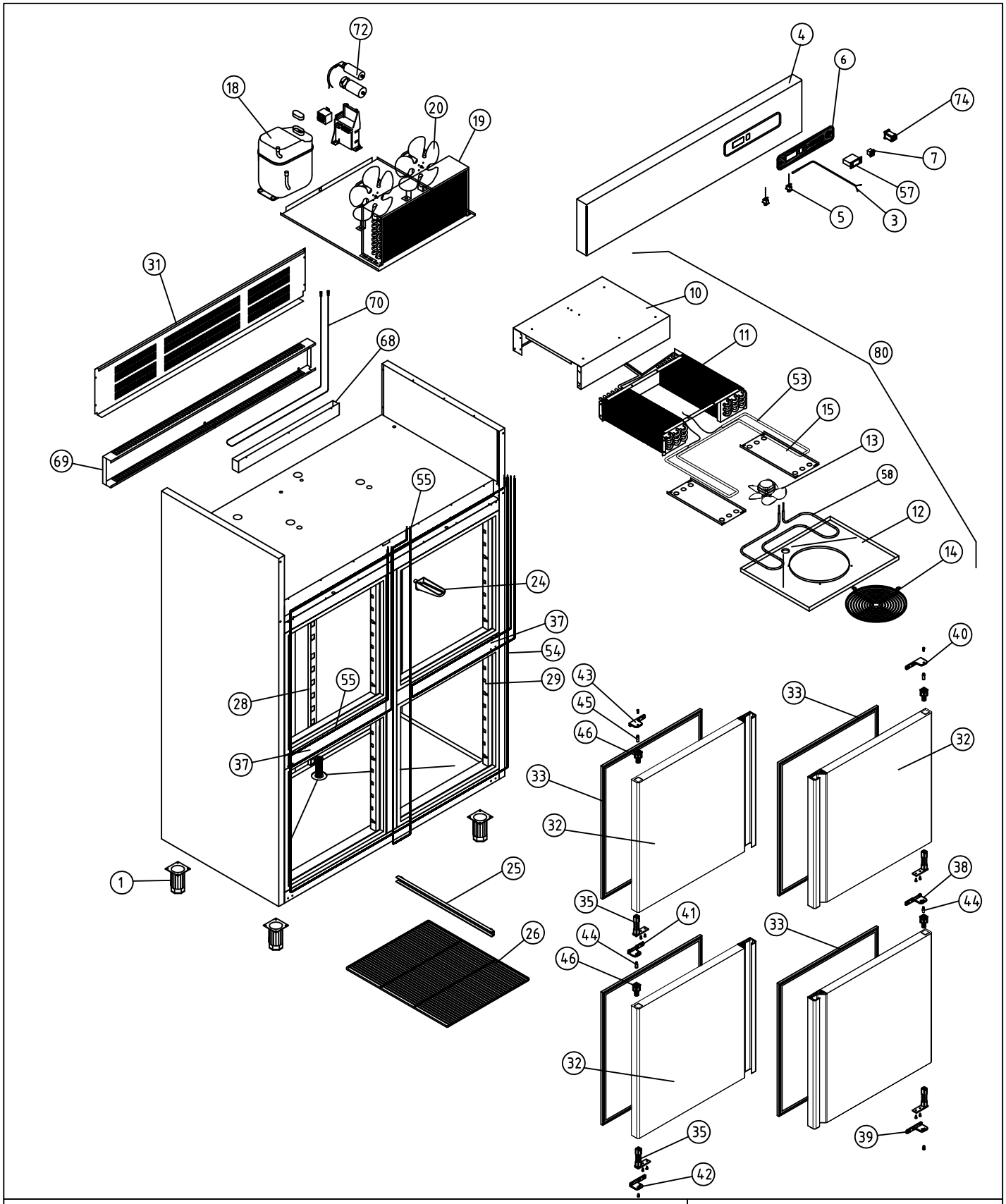

A1 ARMARIOS GASTRONORM MANTENIMIENTO CONGELADOS											COD. PIEZA:	X
COTAS SIN TOLERANCIA DIN 7168-f					Material: MATERIAL ESPESOR						SUSTITUYE A:	.
					Acabado: ACABADO						SUSTITUIDO POR:	.
ANGULAR	GRADO TOLERANCIA	FINO	MEDIO	GRUESO	COMÚN A	MODELO	Ud.	MODELO	Ud.	MODELO	Ud.	MODELO	Ud.	MODELO
	HASTA 10 mm	±1°		±1° 30'		AFN-1604	1							
	MAS DE 10 A 50 mm	±30'		±50'										
	MAS DE 50 A 120 mm	±20'		±25'										
	MAS DE 120 A 400 mm	±10'		±15'										
	MAS DE 400 mm	±5'		±10'										
LINEAL	GRADO TOLERANCIA	FINO	MEDIO	GRUESO										
	HASTA 3 mm	±0,05	±0,10	±0,15										
	MAS DE 3 A 6 mm	±0,05	±0,10	±0,20										
	MAS DE 6 A 30 mm	±0,10	±0,20	±0,50										
	MAS DE 30 A 120 mm	±0,15	±0,30	±0,80										
	MAS DE 120 A 400 mm	±0,20	±0,50	±1,20										
	MAS DE 400 A 1000 mm	±0,30	±0,80	±2,00										
	MAS DE 1000 A 2000 mm	±0,50	±1,20	±3,00										

A4	Nombre	Fecha	FAGOR Fagofri, s.a.
Dibujado	A.J.GONZALEZ	Nov-2010	
Modificado	.	.	
Escala 1:30	RECAMBIOS AFN-1604		Código máquina: CODIGO

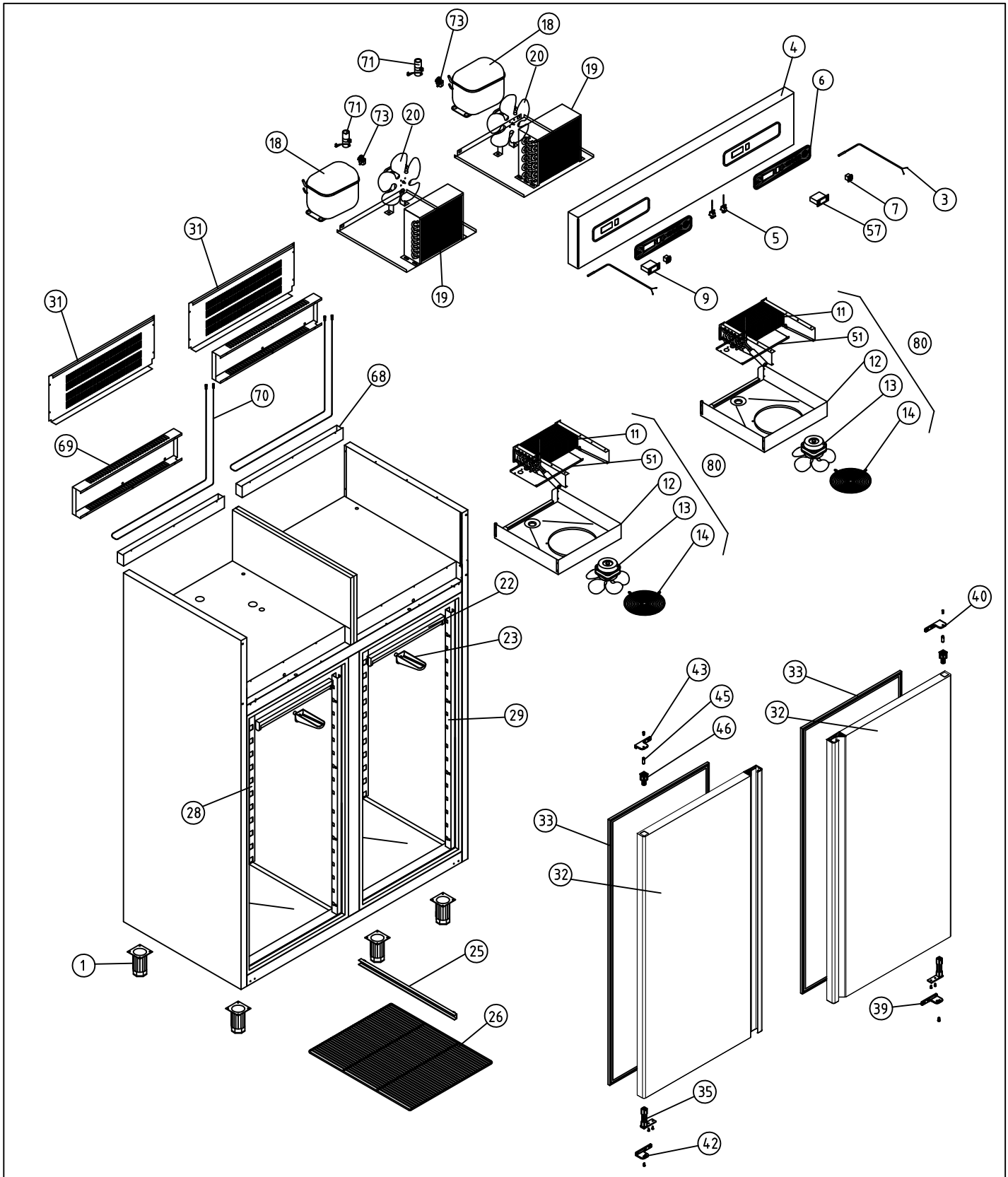

A1 ARMARIOS GASTRONORM DEPARTAMENTO MANTENIMIENTO CONGELADOS										COD. PIEZA:	X
COTAS SIN TOLERANCIA DIN 7168-f										SUSTITUYE A:	.
										SUSTITUIDO POR:	.

Material: MATERIAL ESPESOR

Acabado: ACABADO

ANGULAR	GRADO TOLERANCIA	FINO	MEDIO	GRUESO
	HASTA 10 mm	±1°		±1° 30'
	MAS DE 10 A 50 mm	±30'		±50'
	MAS DE 50 A 120 mm	±20'		±25'
	MAS DE 120 A 400 mm	±10'		±15'
	MAS DE 400 mm	±5'		±10'

LINEAL	GRADO TOLERANCIA	FINO	MEDIO	GRUESO
	HASTA 3 mm	±0,05	±0,10	±0,15
	MAS DE 3 A 6 mm	±0,05	±0,10	±0,20
	MAS DE 6 A 30 mm	±0,10	±0,20	±0,50
	MAS DE 30 A 120 mm	±0,15	±0,30	±0,80
	MAS DE 120 A 400 mm	±0,20	±0,50	±1,20
	MAS DE 400 A 1000 mm	±0,30	±0,80	±2,00
	MAS DE 1000 A 2000 mm	±0,50	±1,20	±3,00

COMÚN A

MODELO	Ud.	MODELO	Ud.	MODELO	Ud.	MODELO	Ud.	MODELO
AF-1602/2	1							

A4	Nombre	Fecha
Dibujado	A.J.GONZALEZ	Nov-2010
Modificado	B. MORENO	MARZO 2011

FAGOR
Fagofri, s.a.

Escala 1:30

RECAMBIOS AFP-1602/2

Código máquina: CODIGO

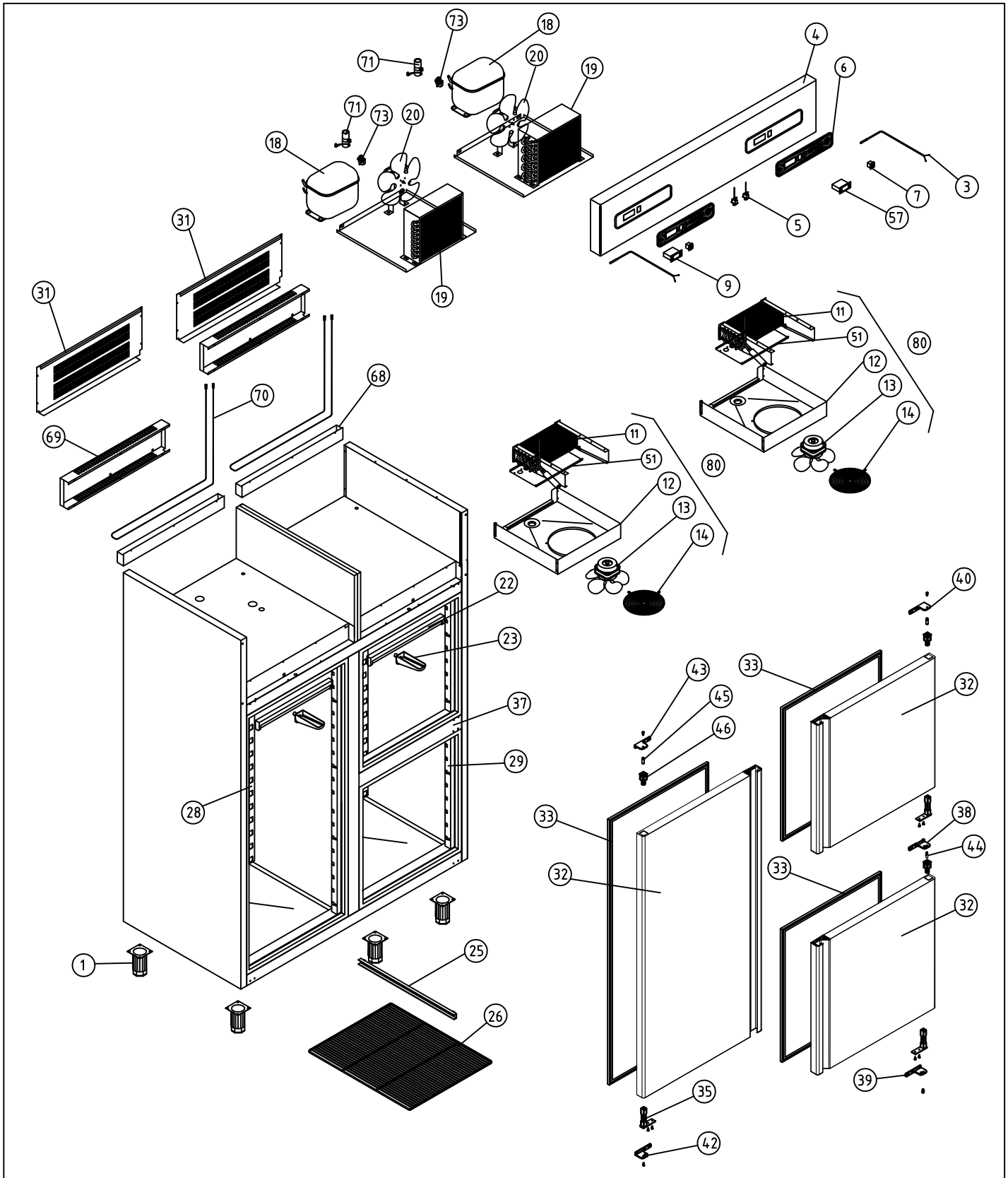

A1 ARMARIOS GASTRONORM DEPARTAMENTO MANTENIMIENTO CONGELADOS

COD. PIEZA: X

COTAS SIN TOLERANCIA DIN 7168-f

Material: MATERIAL ESPESOR

SUSTITUYE A: .

Acabado: ACABADO

SUSTITUIDO POR: .

ANGULAR

GRADO TOLERANCIA	FINO	MEDIO	GRUESO
HASTA 10 mm	±1°		±1° 30'
MAS DE 10 A 50 mm	±30'		±50'
MAS DE 50 A 120 mm	±20'		±25'
MAS DE 120 A 400 mm	±10'		±15'
MAS DE 400 mm	±5'		±10'

LINEAL

GRADO TOLERANCIA	FINO	MEDIO	GRUESO
HASTA 3 mm	±0,05	±0,10	±0,15
MAS DE 3 A 6 mm	±0,05	±0,10	±0,20
MAS DE 6 A 30 mm	±0,10	±0,20	±0,50
MAS DE 30 A 120 mm	±0,15	±0,30	±0,80
MAS DE 120 A 400 mm	±0,20	±0,50	±1,20
MAS DE 400 A 1000 mm	±0,30	±0,80	±2,00
MAS DE 1000 A 2000 mm	±0,50	±1,20	±3,00

COMÚN A

MODELO	Ud.	MODELO	Ud.	MODELO	Ud.	MODELO	Ud.	MODELO
AF-1603/2	1							

A4	Nombre	Fecha
Dibujado	A.J.GONZALEZ	Nov-2010
Modificado	B. MORENO	MARZO 2011

FAGOR
Fagofri, s.a.

Escala 1:30

RECAMBIOS AFP-1603/2

Código máquina: CODIGO

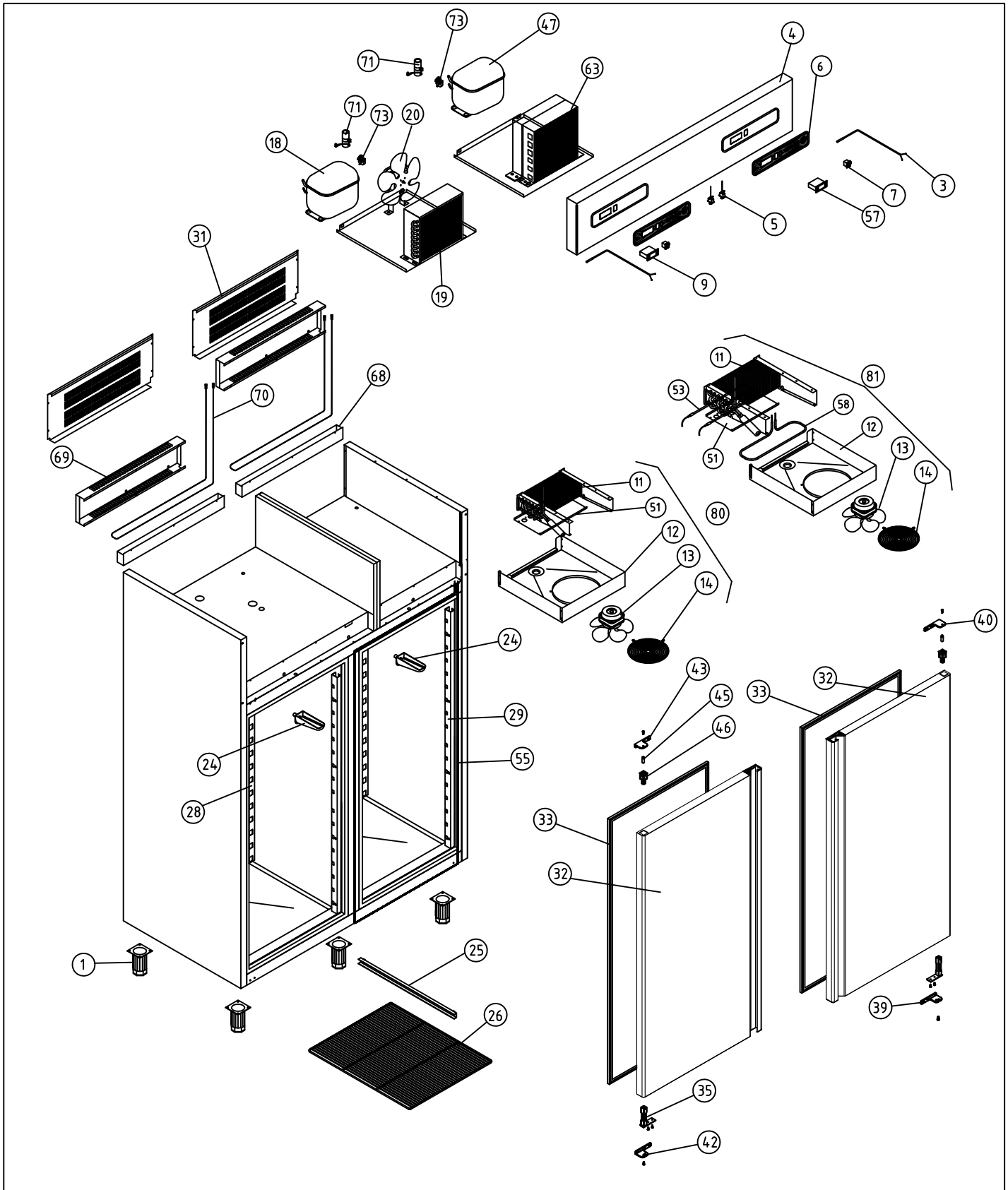

A1 ARMARIOS GASTRONORM				COD. PIEZA: X
COTAS SIN TOLERANCIA DIN 7168-f				SUSTITUYE A: .
Material: MATERIAL ESPESOR				SUSTITUIDO POR: .
Acabado: ACABADO				

ANGULAR

GRADO TOLERANCIA	FINO	MEDIO	GRUESO
HASTA 10 mm	±1°		±1° 30'
MAS DE 10 A 50 mm	±30'		±50'
MAS DE 50 A 120 mm	±20'		±25'
MAS DE 120 A 400 mm	±10'		±15'
MAS DE 400 mm	±5'		±10'

LINEAL

GRADO TOLERANCIA	FINO	MEDIO	GRUESO
HASTA 3 mm	±0,05	±0,10	±0,15
MAS DE 3 A 6 mm	±0,05	±0,10	±0,20
MAS DE 6 A 30 mm	±0,10	±0,20	±0,50
MAS DE 30 A 120 mm	±0,15	±0,30	±0,80
MAS DE 120 A 400 mm	±0,20	±0,50	±1,20
MAS DE 400 A 1000 mm	±0,30	±0,80	±2,00
MAS DE 1000 A 2000 mm	±0,50	±1,20	±3,00

COMÚN A

MODELO	Ud.	MODELO	Ud.	MODELO	Ud.	MODELO	Ud.	MODELO
AF-1602-MIX	1							

A4	Nombre	Fecha	FAGOR Fagofri, s.a.
Dibujado	A.J.GONZALEZ	Nov-2010	
Modificado	B. MORENO	MARZO-2011	
Escala 1:30	RECAMBIOS AF-1602-MIX		Código máquina: CODIGO

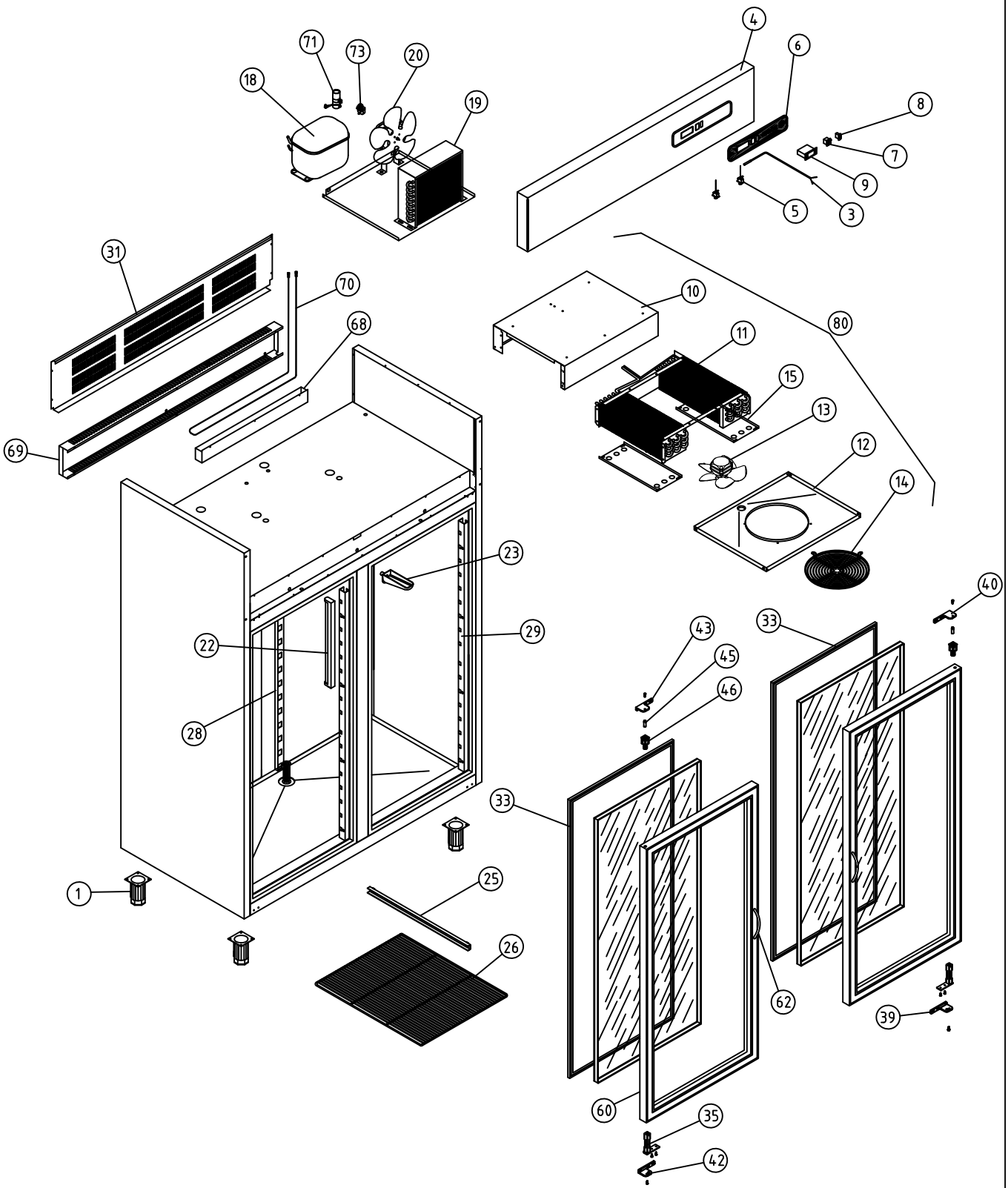

A1 ARMARIOS GASTRONORM				COD. PIEZA: X
COTAS SIN TOLERANCIA DIN 7168-f				SUSTITUYE A: .
Material: MATERIAL ESPESOR				SUSTITUIDO POR: .
Acabado: ACABADO				

ANGULAR

GRADO TOLERANCIA	FINO	MEDIO	GRUESO
HASTA 10 mm	±1°		±1° 30'
MAS DE 10 A 50 mm	±30'		±50'
MAS DE 50 A 120 mm	±20'		±25'
MAS DE 120 A 400 mm	±10'		±15'
MAS DE 400 mm	±5'		±10'

LINEAL

GRADO TOLERANCIA	FINO	MEDIO	GRUESO
HASTA 3 mm	±0,05	±0,10	±0,15
MAS DE 3 A 6 mm	±0,05	±0,10	±0,20
MAS DE 6 A 30 mm	±0,10	±0,20	±0,50
MAS DE 30 A 120 mm	±0,15	±0,30	±0,80
MAS DE 120 A 400 mm	±0,20	±0,50	±1,20
MAS DE 400 A 1000 mm	±0,30	±0,80	±2,00
MAS DE 1000 A 2000 mm	±0,50	±1,20	±3,00

COMÚN A

MODELO	Ud.	MODELO	Ud.	MODELO	Ud.	MODELO	Ud.	MODELO
AEP-1602	1							

A4	Nombre	Fecha	FAGOR Fagofri, s.a.
Dibujado	A.J.GONZALEZ	Nov-2010	
Modificado	.	.	
Escala 1:30	RECAMBIOS AEP-1602		Código máquina: CODIGO