SAGI - ARMADIO 218 CM CON PIANO REFRIGERATO
QE21PR - 20-04-2009 »

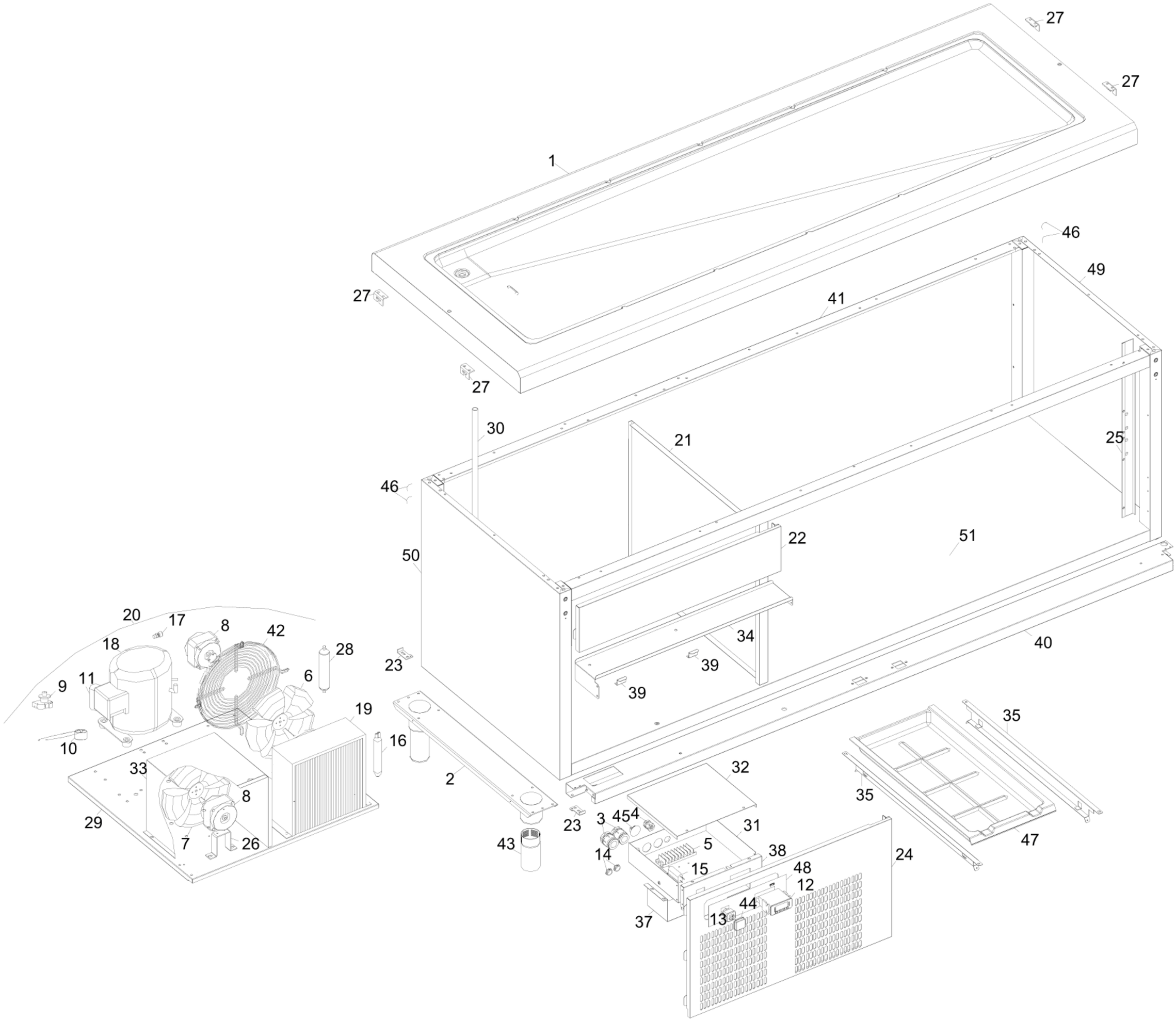

SAGI - ARMADIO 218 CM CON PIANO REFRIGERATO
QE21PR - A000530-GRUPPO ALZATE DI DISTRIBUZIONE - 20-04-2009 »

