DESPIECE TECNICO

# Mesas Frias para Pizzas
# Tables Froides pour Pizza
# Pizza Refrigerated Counters
# Pizza-tistche
# Tavoli refrigerati per Pizza

**Modelos:**

**MPZ (MMZ+MI)**

*Mayo 2003 May*

FAGOR

Fagor Industrial

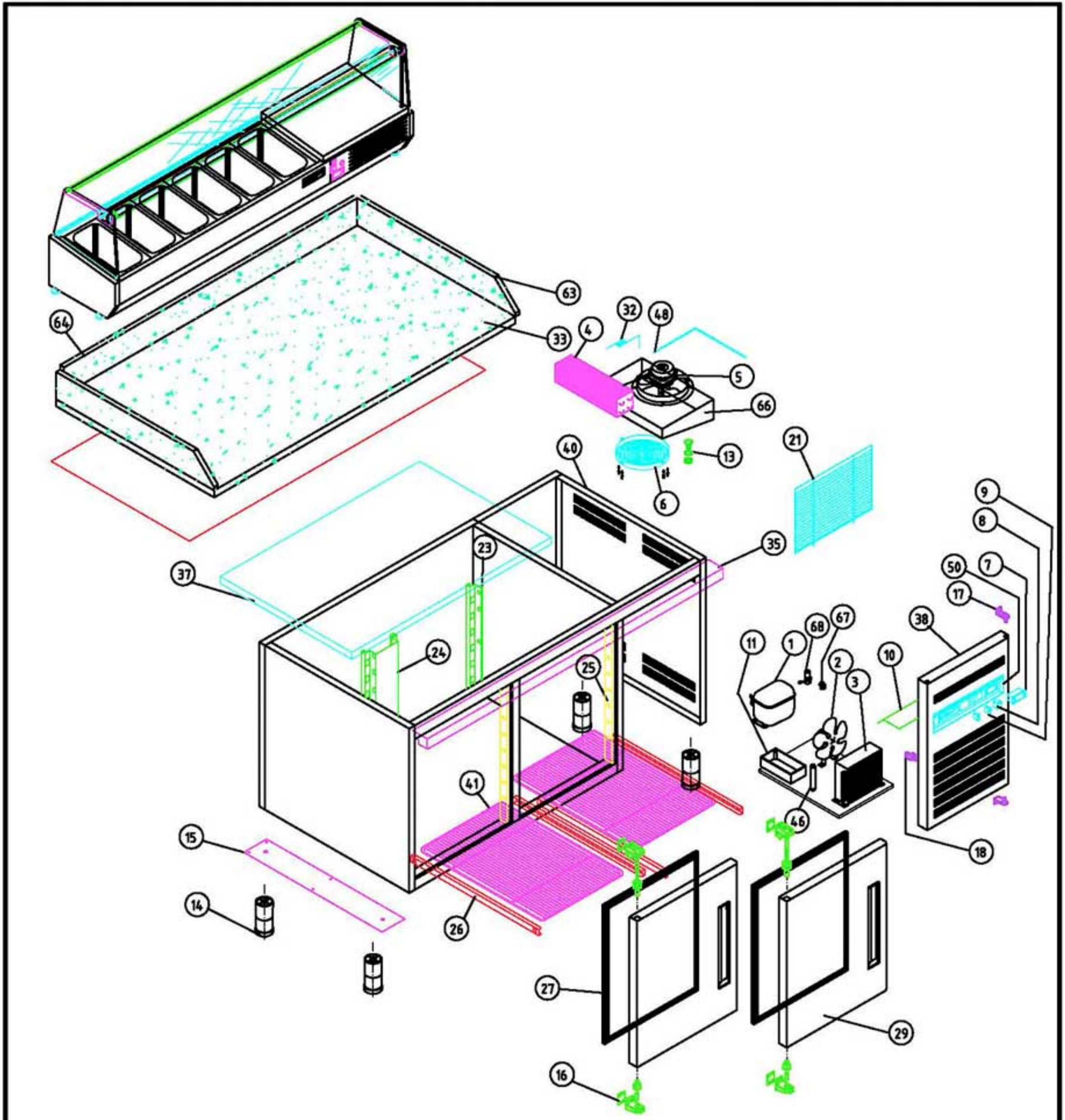


M1 MESAS PIZZAS

COD. PIEZA:

SUSTITUYE A: .

SUSTITUIDO POR: .

Material:

Acabado:

COTAS SIN TOLERANCIA **DIN 7168-f**

| | GRADO TOLERANCIA | FINO | MEDIO | GRUESO |
|---|---|---|---|---|
| ANGULAR | HASTA 10 mm | ±1° | | ±1° 30' |
| | MAS DE 10 A 50 mm | ±30' | | ±50' |
| | MAS DE 50 A 120 mm | ±20' | | ±25' |
| | MAS DE 120 A 400 mm | ±10' | | ±15' |
| | MAS DE 400 mm | ±5' | | ±10' |
| LINEAL | GRADO TOLERANCIA | FINO | MEDIO | GRUESO |
| | HASTA 3 mm | ±0,05 | ±0,10 | ±0,15 |
| | MAS DE 3 A 6 mm | ±0,05 | ±0,10 | ±0,20 |
| | MAS DE 6 A 30 mm | ±0,10 | ±0,20 | ±0,50 |
| | MAS DE 30 A 120 mm | ±0,15 | ±0,30 | ±0,80 |
| | MAS DE 120 A 400 mm | ±0,20 | ±0,50 | ±1,20 |
| | MAS DE 400 A 1000 mm | ±0,30 | ±0,80 | ±2,00 |
| | MAS DE 1000 A 2000 mm | ±0,50 | ±1,20 | ±3,00 |

COMÚN A

| MODELO | Ud. | MODELO | Ud. | MODELO | Ud. | MODELO | Ud. | MODELO |
|---|---|---|---|---|---|---|---|---|
| MMZ-150 | 1 | | | | | | | |
| | | | | | | | | |
| | | | | | | | | |

| | | | |
|---|---|---|---|
| A4 | Nombre | Fecha | FAGOR FAGOFRI s.a. |
| Dibujado | MJGG | .14-3-03 | |
| Modificado | . | . | |

Escala 1:25

# RECAMBIOS MPZ-150 (MMZ-150+MI-150)

Código máquina:

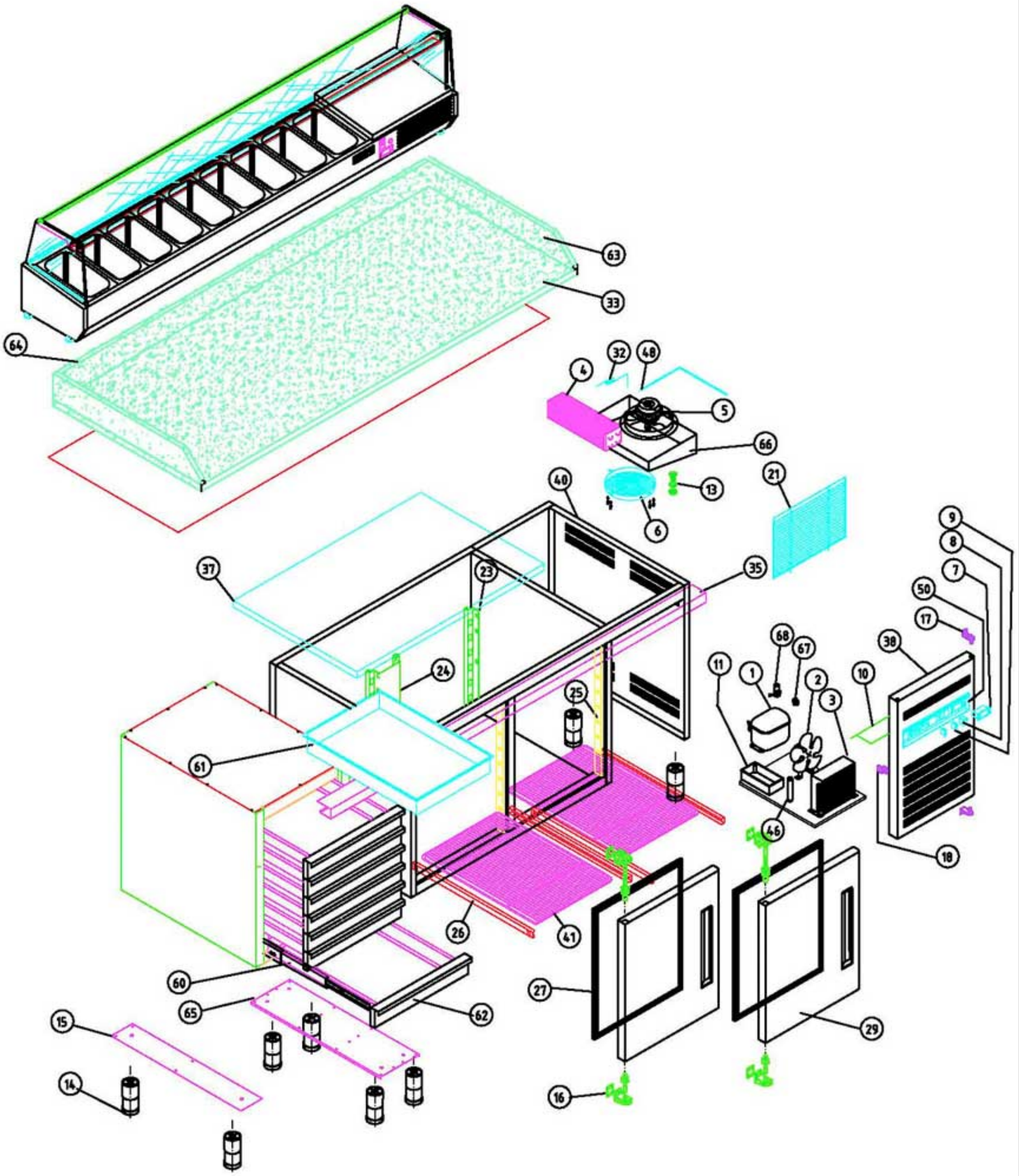


M1 MESAS PIZZAS

COD. PIEZA:

SUSTITUYE A:

SUSTITUIDO POR:

COTAS SIN TOLERANCIA **DIN 7168-f**

| | GRADO TOLERANCIA | FINO | MEDIO | GRUESO |
|---|---|---|---|---|
| ANGULAR | HASTA 10 mm | ±1° | | ±1° 30' |
| | MAS DE 10 A 50 mm | ±30' | | ±50' |
| | MAS DE 50 A 120 mm | ±20' | | ±25' |
| | MAS DE 120 A 400 mm | ±10' | | ±15' |
| | MAS DE 400 mm | ±5' | | ±10' |
| LINEAL | GRADO TOLERANCIA | FINO | MEDIO | GRUESO |
| | HASTA 3 mm | ±0,05 | ±0,10 | ±0,15 |
| | MAS DE 3 A 6 mm | ±0,05 | ±0,10 | ±0,20 |
| | MAS DE 6 A 30 mm | ±0,10 | ±0,20 | ±0,50 |
| | MAS DE 30 A 120 mm | ±0,15 | ±0,30 | ±0,80 |
| | MAS DE 120 A 400 mm | ±0,20 | ±0,50 | ±1,20 |
| | MAS DE 400 A 1000 mm | ±0,30 | ±0,80 | ±2,00 |
| | MAS DE 1000 A 2000 mm | ±0,50 | ±1,20 | ±3,00 |

Material:

Acabado:

COMÚN A

| MODELO | Ud. | MODELO | Ud. | MODELO | Ud. | MODELO | Ud. | MODELO |
|---|---|---|---|---|---|---|---|---|
| MPZ-202 | 1 | | | | | | | |
| | | | | | | | | |
| | | | | | | | | |

| | | | |
|---|---|---|---|
| A4 | Nombre | Fecha | FAGOR FAGOFRI s.a. |
| Dibujado | MJGG | . 18-3-03 | |
| Modificado | . | . | |
| Escala 1:27 | RECAMBIOS MPZ-202 (MMZ-202+MI-202) | | Código máquina: |

# RECAMBIOS
# MESAS FRÍAS

revisión 01-03-2003

FAGOR

FAGOFRI S.A.

| | | | MODELOS | MMZ-202 | MMZ-150 |
|---|---|---|---|---|---|
| Nº | CÓDIGO | DESCRIPCIÓN | | MESAS PIZZAS | |
| 1 | 6021010004 | COMPR.FR-7,5-G R134A | | 1 | 1 |
| 2 | 6021050002 | VENTILADOR 10W PATA PALA 220V | | 1 | 1 |
| 3 | 6029020002 | CONDENSADOR 9x2 | | 1 | 1 |
| 4 | M129010002 | BAT.MFP135 5T4R330A4SC/TUB(PIN | | 1 | 1 |
| 5 | 6021050001 | VENTIL.EVAPOR.5W ARO/TIRO FORZ | | 1 | 1 |
| 6 | 6003010035 | REJILLA PROTECCION VENTILADOR | | 1 | 1 |
| 7 | 6021350015 | TERMOSTATO TERM.REFRIG ID 961F | | 1 | 1 |
| 8 | 6021130001 | INTERRUPTOR BIPOL.AMB.ON/OFF | | 1 | 1 |
| 9 | 6021130010 | PILOTO RECTAN.AMBAR SEÑAL LUM. | | 1 | 1 |
| 10 | M109050157 | CHAPA PROT.MANDOS MESAS FRIAS | | 1 | 1 |
| 11 | 6003010023 | BANDEJA EVAPORACION AUTOMÁTICA | | 1 | 1 |
| 13 | 6003010034 | DESAGÜE SAN MIGUEL | | 1 | 1 |
| 14 | 6007050015 | PATA REGUL. 50X95 BAJOS | | 6 | 4 |
| 15 | M161250007 | BASE PATAS MPP 700X100 PINTADA | | 1 | 1 |
| 16 | V169090001 | BISAGRA SISTEMA GIRO A IZDA | | 2 | 2 |
| 17 | 6003010048 | SOPORTE PUERTA REJILLA | | 2 | 2 |
| 18 | 6003010032 | ESCUADRA AMARRE REJILLA | | 1 | 1 |
| 21 | 6003010181 | REJ.RESP.GRUPO 387X280POLICARB | | 1 | 1 |
| 23 | M109050122 | CREMALL.LAT.POST.MFP DCHA. | | 1 | 1 |
| 23 | M109050104 | CREMALL.LAT.POST.MFP IZDA. | | 1 | 1 |
| 24 | M109050105 | CREMALLERA CENTRAL MFP | | 1 | 1 |
| 25 | M109050156 | CREMALLERA MPP 577X70 | | 4 | 4 |
| 26 | 6033050014 | GUÍA PASTELERA EN L 649 MM | | 8 | 8 |
| 27 | 6045010009 | BURLETE 475X605 MSP | | 2 | 2 |
| 29 | M169010010 | PUERTA MSP/MPP IZDA TIR.ABS | | 2 | 2 |
| 32 | M107020001 | CAPILAR 1x3300 | | 1 | 1 |
| 33 | M181010055 | ENCIMERA MMZ-150 MARMOL | | | 1 |
| 33 | M181010054 | ENCIMERA MMZ-202 MARMOL | | 1 | |
| 35 | M109010066 | DECORATIVO MPZ-150 | | | 1 |
| 35 | M109010059 | DECORATIVO MPZ-202 | | 1 | |
| 37 | 6013050021 | PL.POLIEST.1010X666X30 TIPO IV | | 1 | 1 |
| 38 | M109010334 | REJILLA CUADRO ABS GRIS MSP | | 1 | 1 |
| 40 | M109010192 | COST EXT LADO GRUPO MPP | | 1 | 1 |
| 41 | 6027010005 | PARRILLA PASTELERÍA 600X400 | | 2 | 2 |
| 46 | 6047010003 | FILTRO DESHIDRAT.40GR 1/4X1/4 | | 1 | 1 |
| 48 | 6021350013 | SONDA TERMOST.REF NTC 15KOhm | | 1 | 1 |
| 50 | 6003010105 | CUADRO ABS GRIS | | 1 | 1 |
| 60 | 6033050003 | GUIA CORREDERA 600MM ZINC(JUEG | | 7 | |
| 61 | 6003010079 | CUBETA POLIET.600x400x75 GRIS | | 7 | |
| 62 | M169130004 | CAJON MMZ | | 7 | |
| 63 | 6031010026 | PETO LAT.ENCIM.MARM 800X120X20 | | 2 | 2 |
| 64 | 6031010028 | PETO RESPAL 1460X120X20 MPZ150 | | | 1 |
| 64 | 6031010011 | PETO RESPAL 1985X120X20 MPZ202 | | 1 | |
| 65 | M163000001 | APOYOS CAJONERO MESA DE PIZZA | | 1 | |
| 66 | 6003050001 | GAVETA TIRO FORZADO GASTRO | | 1 | 1 |
| 67 | 6021010045 | RELE ARRANQUE COMPRESOR FR-7,5-G 6001 | | 1 | 1 |
| 68 | 6021010037 | CONDENSADOR ARRANQUE FR 17U5015 80microF | | 1 | 1 |

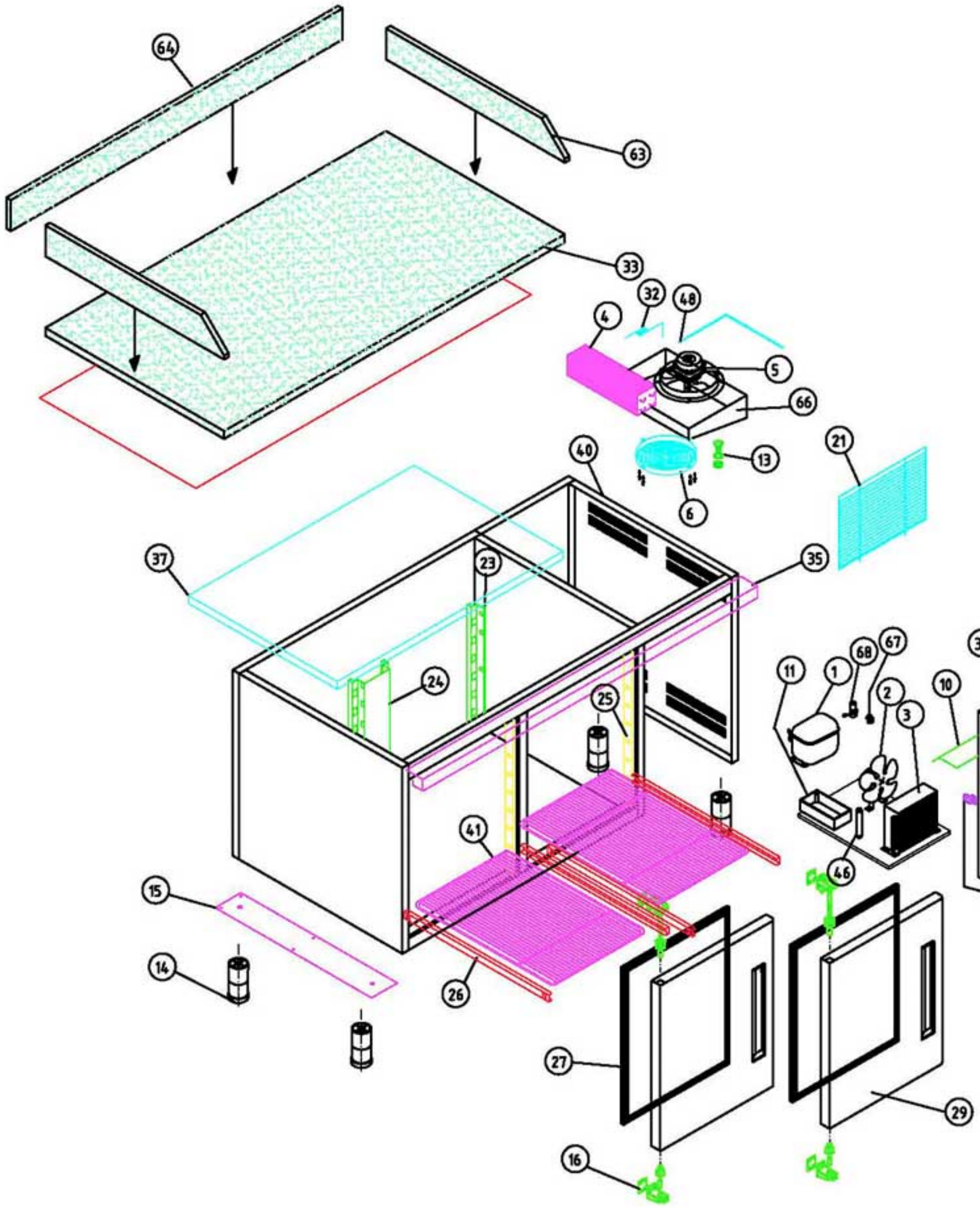


M1 MESAS PIZZAS

COD. PIEZA:

SUSTITUYE A: .

SUSTITUIDO POR: .

COTAS SIN TOLERANCIA **DIN 7168-f**

| | GRADO TOLERANCIA | FINO | MEDIO | GRUESO |
|---|---|---|---|---|
| ANGULAR | HASTA 10 mm | ±1° | | ±1° 30' |
| | MAS DE 10 A 50 mm | ±30' | | ±50' |
| | MAS DE 50 A 120 mm | ±20' | | ±25' |
| | MAS DE 120 A 400 mm | ±10' | | ±15' |
| | MAS DE 400 mm | ±5' | | ±10' |
| LINEAL | GRADO TOLERANCIA | FINO | MEDIO | GRUESO |
| | HASTA 3 mm | ±0,05 | ±0,10 | ±0,15 |
| | MAS DE 3 A 6 mm | ±0,05 | ±0,10 | ±0,20 |
| | MAS DE 6 A 30 mm | ±0,10 | ±0,20 | ±0,50 |
| | MAS DE 30 A 120 mm | ±0,15 | ±0,30 | ±0,80 |
| | MAS DE 120 A 400 mm | ±0,20 | ±0,50 | ±1,20 |
| | MAS DE 400 A 1000 mm | ±0,30 | ±0,80 | ±2,00 |
| | MAS DE 1000 A 2000 mm | ±0,50 | ±1,20 | ±3,00 |

Material:

Acabado:

COMÚN A

| MODELO | Ud. | MODELO | Ud. | MODELO | Ud. | MODELO | Ud. | MODELO |
|---|---|---|---|---|---|---|---|---|
| MMZ-150 | 1 | | | | | | | |
| | | | | | | | | |
| | | | | | | | | |

| | | |
|---|---|---|
| A4 | Nombre | Fecha |
| Dibujado | MJGG | .14-3-03 |
| Modificado | . | . |

FAGOR
FAGOFRI s.a.

Escala 1:25

# RECAMBIOS MMZ-150

Código máquina:

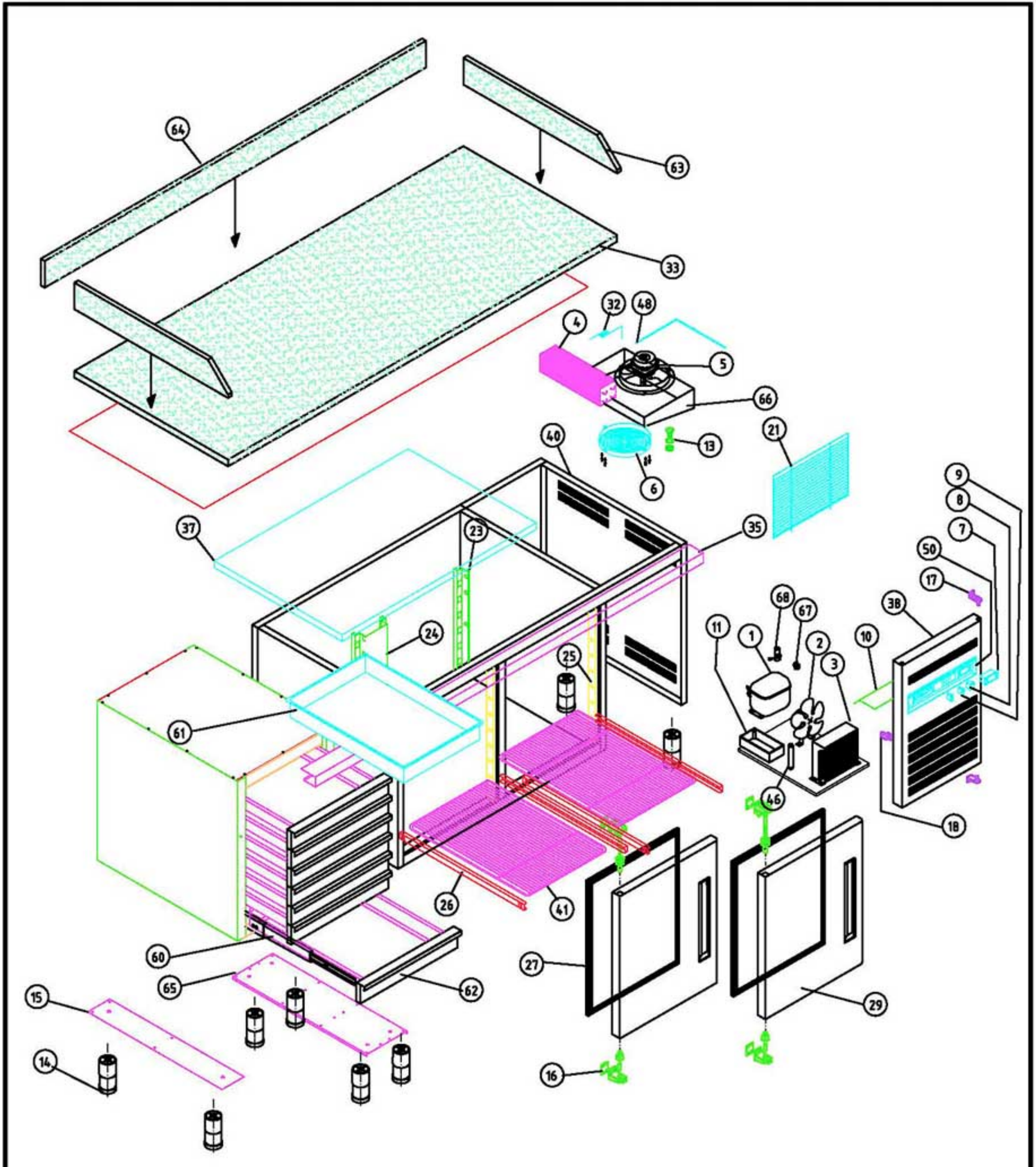


M1 MESAS PIZZAS

COD. PIEZA:

SUSTITUYE A: .

SUSTITUIDO POR: .

COTAS SIN TOLERANCIA **DIN 7168-f**

| | GRADO TOLERANCIA | FINO | MEDIO | GRUESO |
|---|---|---|---|---|
| ANGULAR | HASTA 10 mm | ±1° | | ±1° 30' |
| | MAS DE 10 A 50 mm | ±30' | | ±50' |
| | MAS DE 50 A 120 mm | ±20' | | ±25' |
| | MAS DE 120 A 400 mm | ±10' | | ±15' |
| | MAS DE 400 mm | ±5' | | ±10' |
| LINEAL | GRADO TOLERANCIA | FINO | MEDIO | GRUESO |
| | HASTA 3 mm | ±0,05 | ±0,10 | ±0,15 |
| | MAS DE 3 A 6 mm | ±0,05 | ±0,10 | ±0,20 |
| | MAS DE 6 A 30 mm | ±0,10 | ±0,20 | ±0,50 |
| | MAS DE 30 A 120 mm | ±0,15 | ±0,30 | ±0,80 |
| | MAS DE 120 A 400 mm | ±0,20 | ±0,50 | ±1,20 |
| | MAS DE 400 A 1000 mm | ±0,30 | ±0,80 | ±2,00 |
| | MAS DE 1000 A 2000 mm | ±0,50 | ±1,20 | ±3,00 |

Material:

Acabado:

COMÚN A

| MODELO | Ud. | MODELO | Ud. | MODELO | Ud. | MODELO | Ud. | MODELO |
|---|---|---|---|---|---|---|---|---|
| MMZ-202 | 1 | | | | | | | |
| | | | | | | | | |
| | | | | | | | | |

| | | | |
|---|---|---|---|
| A4 | Nombre | Fecha | FAGOR FAGOFRI s.a. |
| Dibujado | MJGG | .14-3-03 | |
| Modificado | . | . | |

Escala 1:25

# RECAMBIOS MMZ-202

Código máquina:

# RECAMBIOS VITRINAS ASPES

revisión 01-03-2003

FAGOR

FAGOFRI S.A.

| | | | MODELOS | MI - 150 | MI - 202 |
|---|---|---|---|---|---|
| Nº | CÓDIGO | DESCRIPCIÓN | EXP. INGRED. | | |
| 1 | 6021010010 | COMPRES.TL-4-G R134A | | 1 | 1 |
| 2 | 6029020017 | CONDENSADOR 7X2 VTP | | 1 | 1 |
| 3 | 6021050006 | VENTILADOR 120X120 220V 50HZ S/BOLAS | | 1 | 1 |
| 4 | 6021290007 | REACTANCIAS 220/65W | | 1 | 1 |
| 5 | 6021290012 | CEBADOR 4-80W 220V | | 1 | 1 |
| 6 | V107020001 | CAPILAR 0,7X1350 | | 1 | 1 |
| 7 | 6021350013 | SONDA TERMOST.REF NTC 15KOhm | | 1 | 1 |
| 8 | 6003010012 | REGULADOR M-10X40 PR-30 | | 4 | 4 |
| 9 | 6021130003 | PILOTO AMB.FUNCION. | | 1 | 1 |
| 10 | 6021350015 | TERMOSTATO TERM. REFRIG.ID 961F | | 1 | 1 |
| 11 | 6021130001 | INTERRUP.BIPOLAR AMBAR.ON/OFF | | 1 | 1 |
| 12 | 6021130002 | INTERRUP.UNIPOLAR LUMIN.AMBAR | | 1 | 1 |
| 13 | 6047010004 | FILTRO DESHIDRAT.20GR 1/4X1/4 | | 1 | 1 |
| 14 | 6041090001 | CUBETA INOX.GASTRONOR 1/4-100 | | 6 | 9 |
| 15 | V139020004 | PROT.PANTALLA LUZ MI-150 | | 1 | |
| 15 | V139020001 | PROTECT.PANTALLA LUZ MI-202 | | | 1 |
| 16 | 6021290004 | TUBO FLUORESCENTE DE 23W | | 1 | |
| 16 | 6021290005 | TUBO FLUORESCENTE DE 58W | | | 1 |
| 17 | V107130042 | PERFIL UNION CRIST.MI A 1432 | | 2 | |
| 17 | V107130038 | PERFIL UNIÓN CRISTAL MI A 1975MM | | | 2 |
| 18 | 6039010009 | COST.METACR.331X262 DCHO.MI INCLIN. | | 1 | 1 |
| 19 | 6035050034 | CRISTAL PLANO 1431X215X5 MI150 | | 2 | |
| 19 | 6035050010 | CRISTAL MPZ-202 1956X215X5 | | | 2 |
| 20 | V107130043 | PERF.PANTALLA PLATA 1432 MI150 | | 1 | |
| 20 | V107130007 | PERFIL PANTALLA PLATA MI 1957MM | | | 1 |
| 21 | V107130037 | PERFIL APOYO CRIST 1450 MI-150 | | 1 | |
| 21 | V107130039 | PERFIL APOYO CRISTAL A 1975 MI | | | 1 |
| 21 | V107130040 | PERFIL APOYO CRISTAL A 334 MI | | 2 | 2 |
| 22 | 6039010010 | COST.METACR.331X262 IZDO.MI INCLIN. | | 1 | 1 |
| 27 | 6021010047 | RELE ARRANQ. COMPRESOR TL-4-G 6004 | | 1 | 1 |
| 44 | 6021010036 | CONDENS. ARRANQ. TL-G 17U5014 60microF | | 1 | 1 |

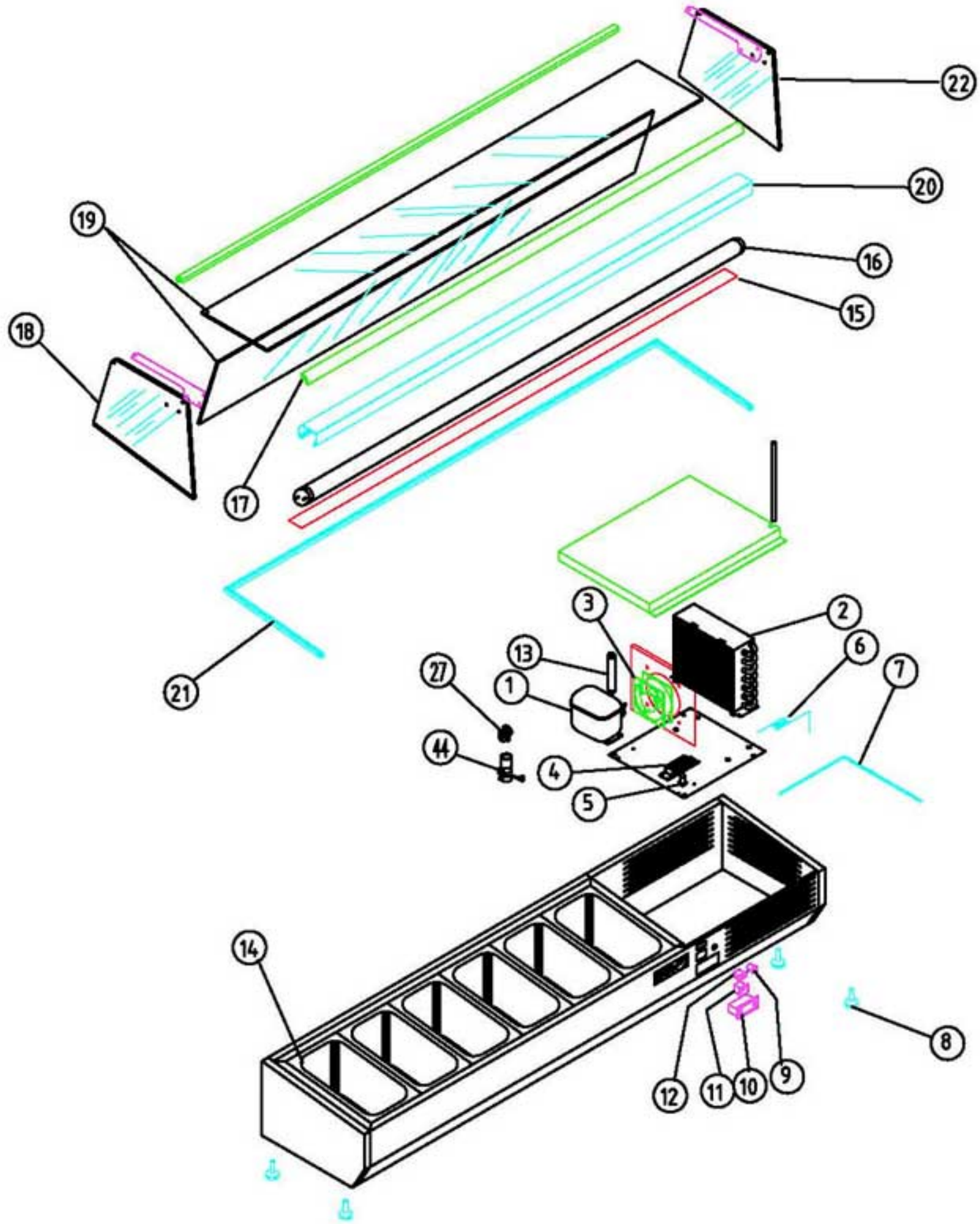


V1 EXPOSITOR DE INGREDIENTES

COD. PIEZA: X

SUSTITUYE A: .

SUSTITUIDO POR: .

COTAS SIN TOLERANCIA **DIN 7168-f**

| | GRADO TOLERANCIA | FINO | MEDIO | GRUESO |
|---|---|---|---|---|
| ANGULAR | HASTA 10 mm | ±1° | | ±1° 30' |
| | MAS DE 10 A 50 mm | ±30' | | ±50' |
| | MAS DE 50 A 120 mm | ±20' | | ±25' |
| | MAS DE 120 A 400 mm | ±10' | | ±15' |
| | MAS DE 400 mm | ±5' | | ±10' |
| LINEAL | GRADO TOLERANCIA | FINO | MEDIO | GRUESO |
| | HASTA 3 mm | ±0,05 | ±0,10 | ±0,15 |
| | MAS DE 3 A 6 mm | ±0,05 | ±0,10 | ±0,20 |
| | MAS DE 6 A 30 mm | ±0,10 | ±0,20 | ±0,50 |
| | MAS DE 30 A 120 mm | ±0,15 | ±0,30 | ±0,80 |
| | MAS DE 120 A 400 mm | ±0,20 | ±0,50 | ±1,20 |
| | MAS DE 400 A 1000 mm | ±0,30 | ±0,80 | ±2,00 |
| | MAS DE 1000 A 2000 mm | ±0,50 | ±1,20 | ±3,00 |

Material:

Acabado:

COMÚN A

| MODELO | Ud. | MODELO | Ud. | MODELO | Ud. | MODELO | Ud. | MODELO |
|---|---|---|---|---|---|---|---|---|
| MI-150 | 1 | | | | | | | |
| | | | | | | | | |
| | | | | | | | | |

| A4 | Nombre | Fecha |
|---|---|---|
| Dibujado | MJGG | 17-3-03 |
| Modificado | . | . |

FAGOR
FAGOFRI s.a.

Escala 1:22

# RECAMBIOS MI-150

Código máquina:

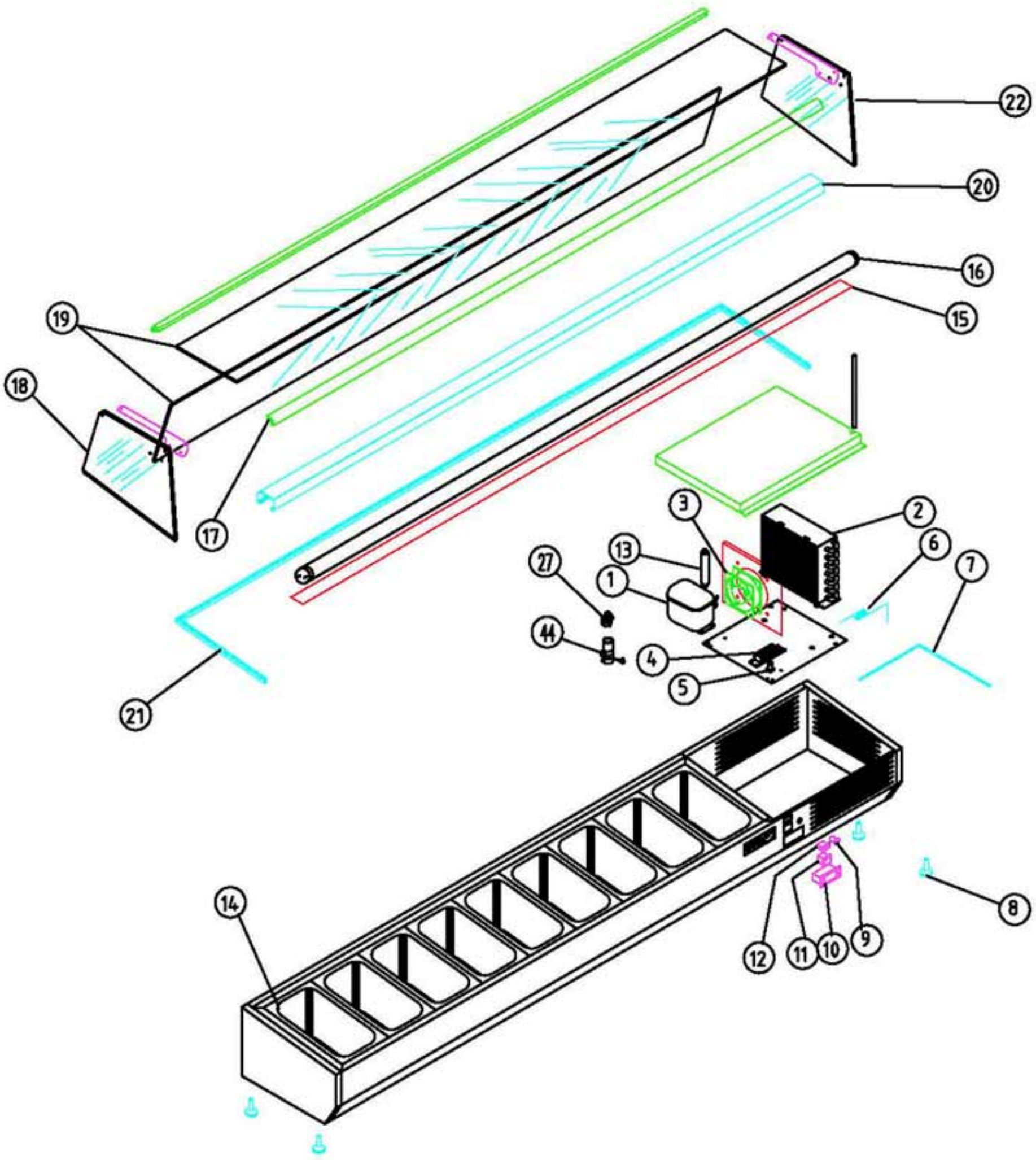


V1 EXPOSITOR DE INGREDIENTES

COD. PIEZA: X

SUSTITUYE A: .

SUSTITUIDO POR: .

COTAS SIN TOLERANCIA **DIN 7168-f**

| | GRADO TOLERANCIA | FINO | MEDIO | GRUESO |
|---|---|---|---|---|
| ANGULAR | HASTA 10 mm | ±1° | | ±1° 30' |
| | MAS DE 10 A 50 mm | ±30' | | ±50' |
| | MAS DE 50 A 120 mm | ±20' | | ±25' |
| | MAS DE 120 A 400 mm | ±10' | | ±15' |
| | MAS DE 400 mm | ±5' | | ±10' |

| | GRADO TOLERANCIA | FINO | MEDIO | GRUESO |
|---|---|---|---|---|
| LINEAL | HASTA 3 mm | ±0,05 | ±0,10 | ±0,15 |
| | MAS DE 3 A 6 mm | ±0,05 | ±0,10 | ±0,20 |
| | MAS DE 6 A 30 mm | ±0,10 | ±0,20 | ±0,50 |
| | MAS DE 30 A 120 mm | ±0,15 | ±0,30 | ±0,80 |
| | MAS DE 120 A 400 mm | ±0,20 | ±0,50 | ±1,20 |
| | MAS DE 400 A 1000 mm | ±0,30 | ±0,80 | ±2,00 |
| | MAS DE 1000 A 2000 mm | ±0,50 | ±1,20 | ±3,00 |

Material:

Acabado:

COMÚN A

| MODELO | Ud. | MODELO | Ud. | MODELO | Ud. | MODELO | Ud. | MODELO |
|---|---|---|---|---|---|---|---|---|
| MI-202 | 1 | | | | | | | |
| | | | | | | | | |
| | | | | | | | | |

| A4 | Nombre | Fecha |
|---|---|---|
| Dibujado | MJGG | 17-3-03 |
| Modificado | . | . |

FAGOR
FAGOFRI s.a.

Escala 1:22

# RECAMBIOS MI-202

Código máquina: