MODULAR

MOD. 94 CPG

ED. 01-10
TAV.2531194.01

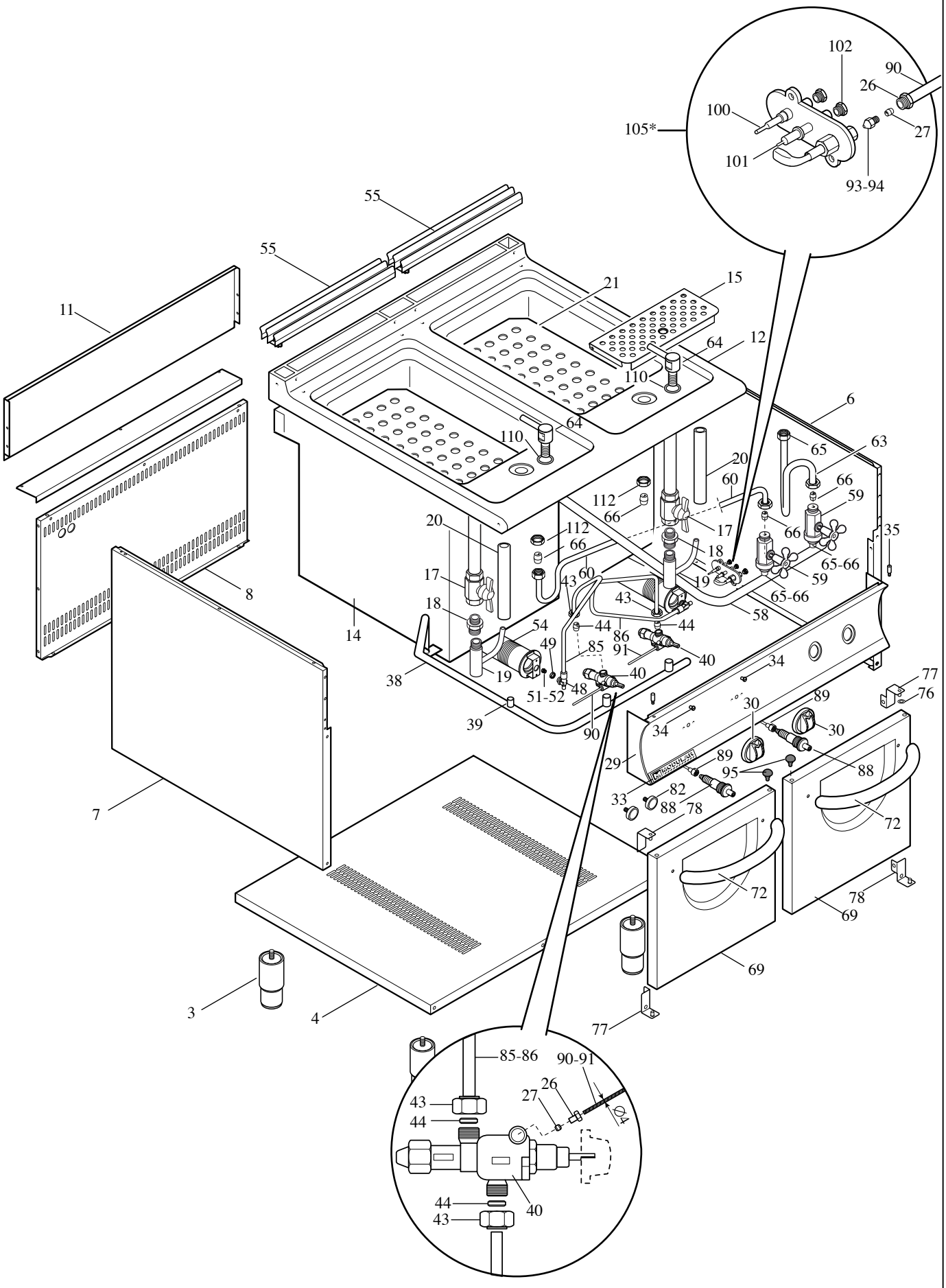

MODULAR

LISTA RICAMBI

code 25311195.01

CUOCI PASTA GAS

MOD. 94 CPG

ED. 01-10

POS.	CODICE	RIF. MODIFICHE	DESCRIZIONE	PREZZO
3	912.033.00		Piede 2” vite M10	
4	922.730.00		Fondo mobile 94 CP	
6	921.814.00		Fiano destro mobile	
7	921.815.00		Fianco sinistro mobile	
8	921.832.00		Schienale vano 94	
11	921.775.00		Schienale top 94 gas	
12	911.792.15	sost. il 911.792.00 dal 10/05/10	Ass.piano vasca 94 CPG	
14	911.921.00		Ass.camera di combustione	
15	9211284.00	sost. il 921.816.00 dal 10/05/10	Ripiano cesti cuocipasta 900A	
17	678.014.00		Valvola a sfera da 1”	
18	0716.10080.00		Bocchettone M-F AFL 331-1	
19	911.776.00		Ass. manicotto scarico	
20	652.015.00		Tubo gonna troppo pieno CP	
21	911.758.00		Ass. falso fondo cuocipasta	
26	673.013.00		Raccordo bicono M 10x1	
27	673.003.00		Bicono D.4	
29	911.794.00		Ass. cruscotto 94 CPG	
30	912.076.00	sost. il 912.064.00 dal 10/05/10	Ass. manopola grigia gas D.80	
33	250.389.00		Marchio	
34	682.003.00		Placchetta per indice	
35	941.076.00		Perno fissagio cruscotto	
38	975.190.00		Rampa gas 94 CPG	
39	641.012.00		Vite x presa di pressione	
40	671.001.00		Rubinetto gas in sicurezza SC PEL 21 S	
43	673.011.00		Dado per bicono D.10	
44	673.001.00		Bicono D.10	
48	673.023.00		Portaugello per tubo D.10	
49	673.024.00		Dado portaugello M14x1	
51	674.218.00		Ugello doppia camera D.245	
52	674.207.00		Ugello doppia camera D.175	
54	672.072.15		Bruciatore D.51xL.430	
55	911.742.00		Ass. griglia camino	
58	975.165.23	sost. il 975.165.15 dal 10/05/10	Rampa carico acqua	
59	678.065.25	sost. il 978.000.00 dal 10/05/10	Rubinetto carico acqua CP 3/8"	
60	931.185.15	sost. il 975.166.00 dal 10/05/10	Tubo sx carico acqua	
63	931.184.15	sost. il 975.167.00 dal 10/05/10	Tubo dx carico acqua	
64	9111179.00	sost. il 978.001.00 dal 10/05/10	Assieme erogatore CP	
65	673.017.00		Dado x bicono D. 10	
66	673.001.00		Bicono D. 10	
69	911.767.13		Ass. porta mobile con impronta	
72	9111072.00		Ass. maniglia portina	

MODULAR

LISTA RICAMBI

code 25311195.01

CUOCI PASTA GAS

MOD. 94 CPG

ED. 01-10

POS.	CODICE	RIF. MODIFICHE	DESCRIZIONE	PREZZO
76	641.026.00		Boccola per cerniere porta	
77	911.846.15		Ass. cerniera dx	
78	911.847.15		Ass. cerniera sx	
82	684.007.00		Magnete	
85	975.163.00		Conduttura sx rubinetto bruciatore 94 CPG	
86	975.162.00		Conduttura dx rubinetto bruciatore 94 CPG	
88	672.006.00		Accenditore piezo	
89	666.002.00		Cavo accensione L=1400	
90	975.067.13		Collegamento pilota sx 94 CPG	
91	975.066.13		Collegamento pilota dx 94 CPG	
93	674.000.00		Ugello Targhet metano D.36	
94	674.001.00		Ugello Targhet GPL D.19	
95	751.104.00		Tappo nero per fori ø 8,5	
100	672.083.00		Termocopia TARGHET M9x1 L.850	
101	672.015.00		Candela M4 Targhet 09115024 Sit	
102	673.014.00		Raccordo fissaggio candela 0971037 Sit	
105*	672.014.00		Ass. pilota TARGET SIT metano	
105*	672.017.00		Ass. pilota TARGET SIT GPL	
110	0835.172030.0		Anello tenuta OR 2-019	
112	641.117.00		Controdado 3/8" G	