lamber

Lavastoviglie
Lave-vaisselle
Dishwashers
Geschirrspüler
Lavavajillas

Ed.
11/2005

Rev. A

F92-ek
marina

PARTI DI RICAMBIO
PIECES DETACHEES
SPARE PARTS
ERSATZTEILE
REPUESTOS

CE

lamber	GRUPPO LAVAGGIO - COMPOSANTS LAVAGE WASH COMPONENTS - WASCHROHR - LAVADO	MOD. **F92-ek marina**	TAV. **1 A** ED. 11/2005

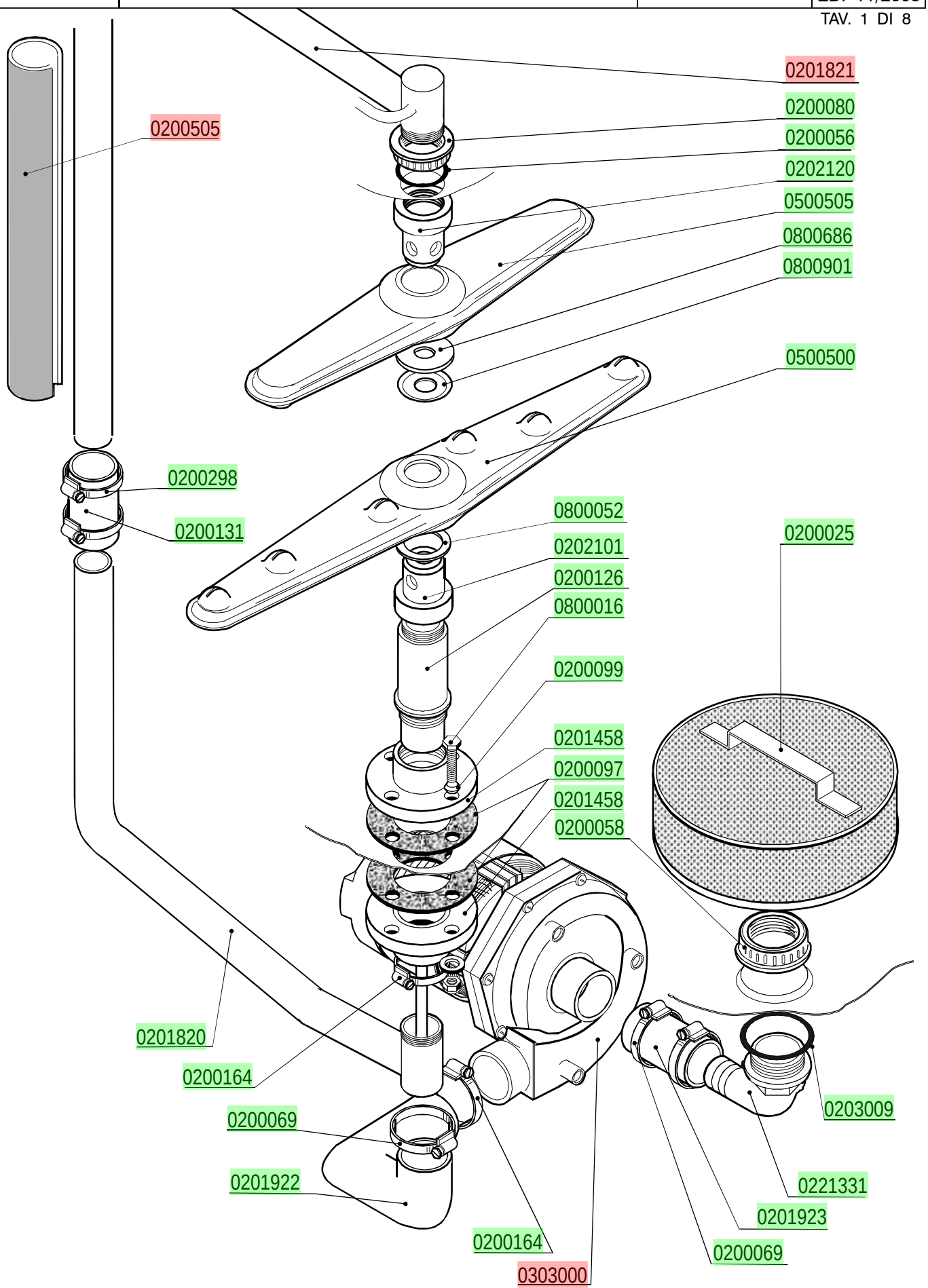

lamber	GRUPPO RISCIACQUO - COMPOSANTS RINCAGE RINSE COMPONENTS-NACHSPÜLROHR-ENJUAGUE	MOD. **F92-ek marina**	TAV. **2 A** ED. 11/2005

TAV. 2 DI 8

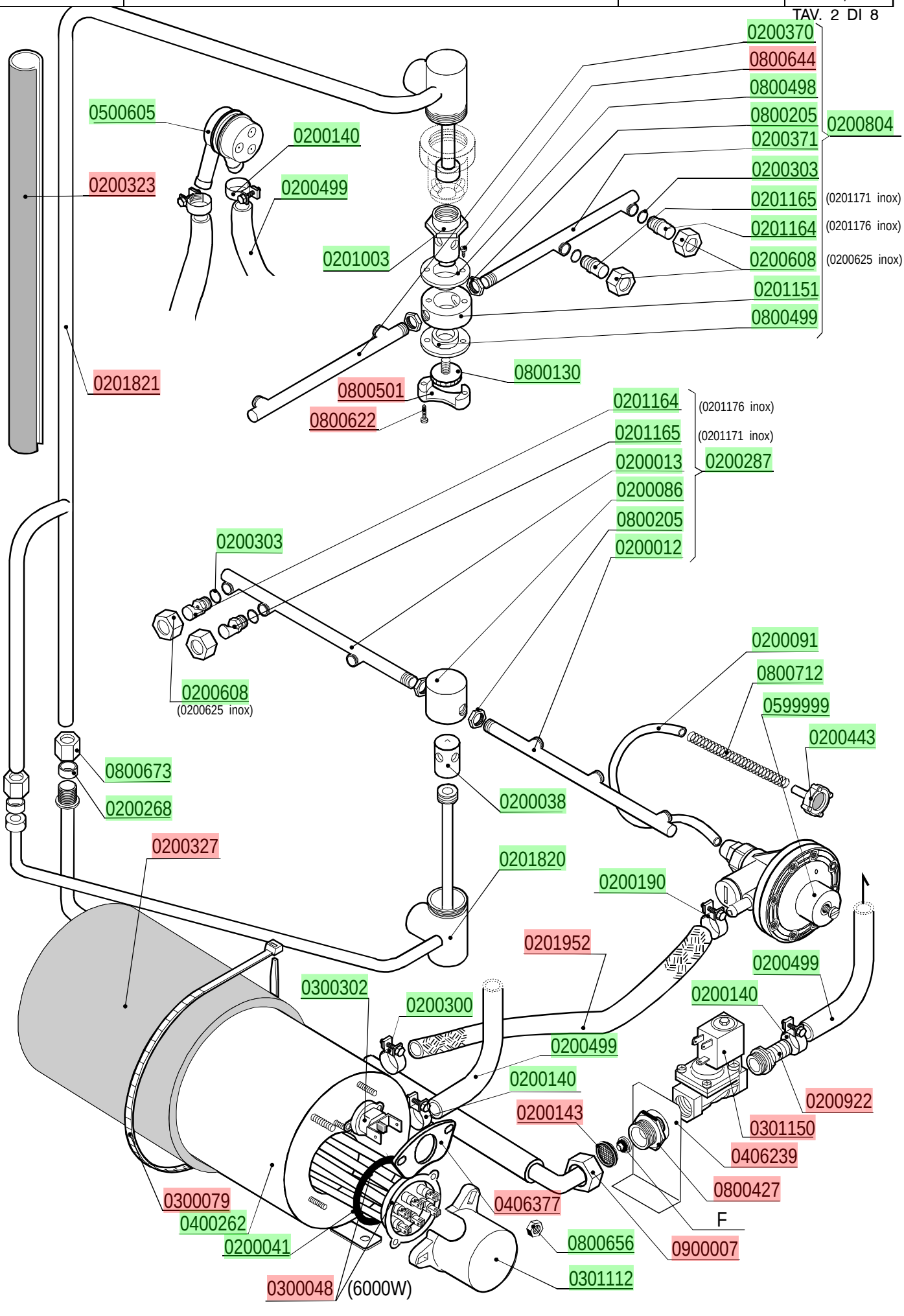

lamber	GRUPPO VASCA - COMPOSANTS CUVE TANK COMPONENTS - TANKROHR - GRUPO CUBA	MOD. **F92-ek marina**	TAV. **3 A** ED. 11/2005

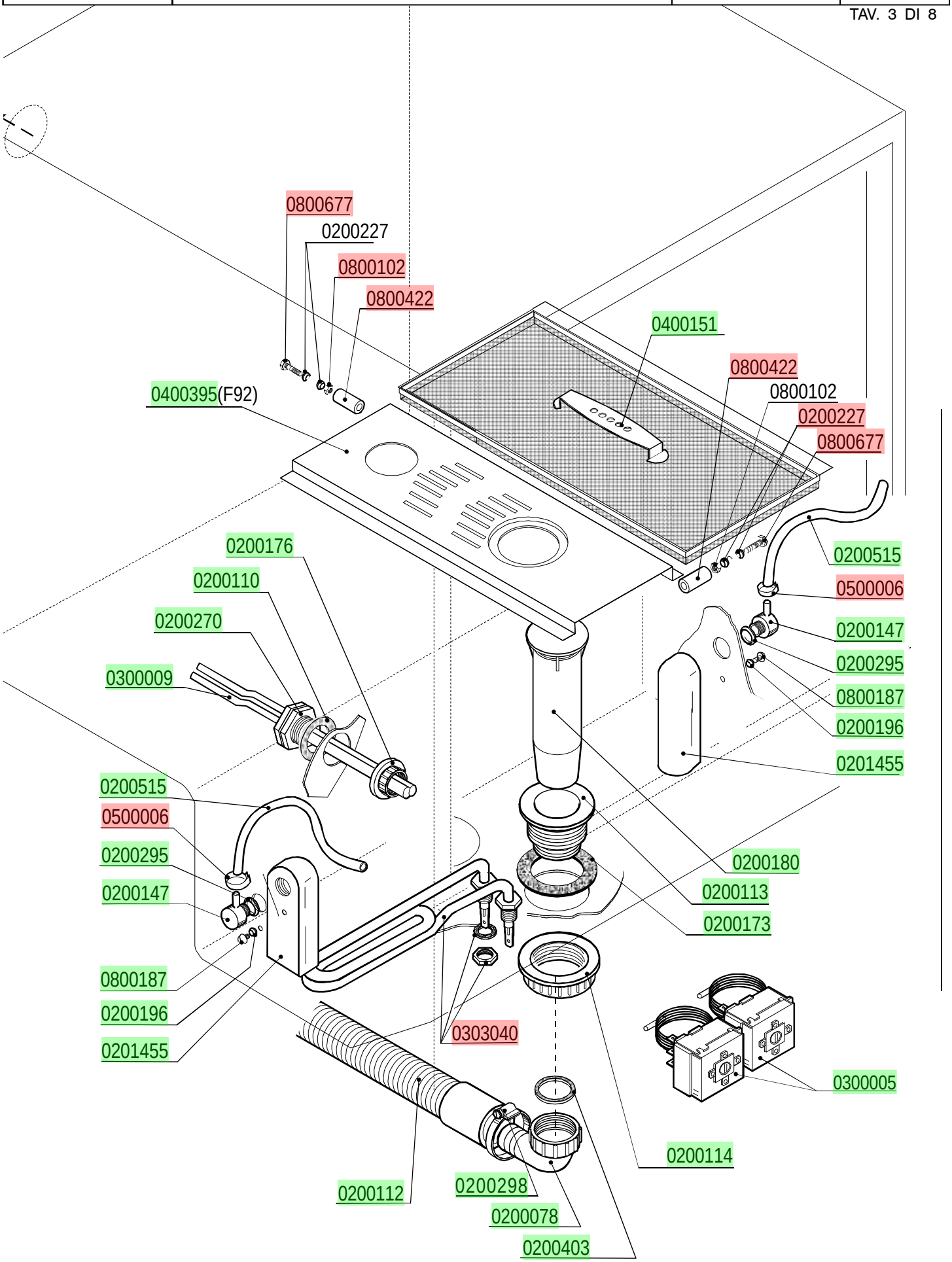

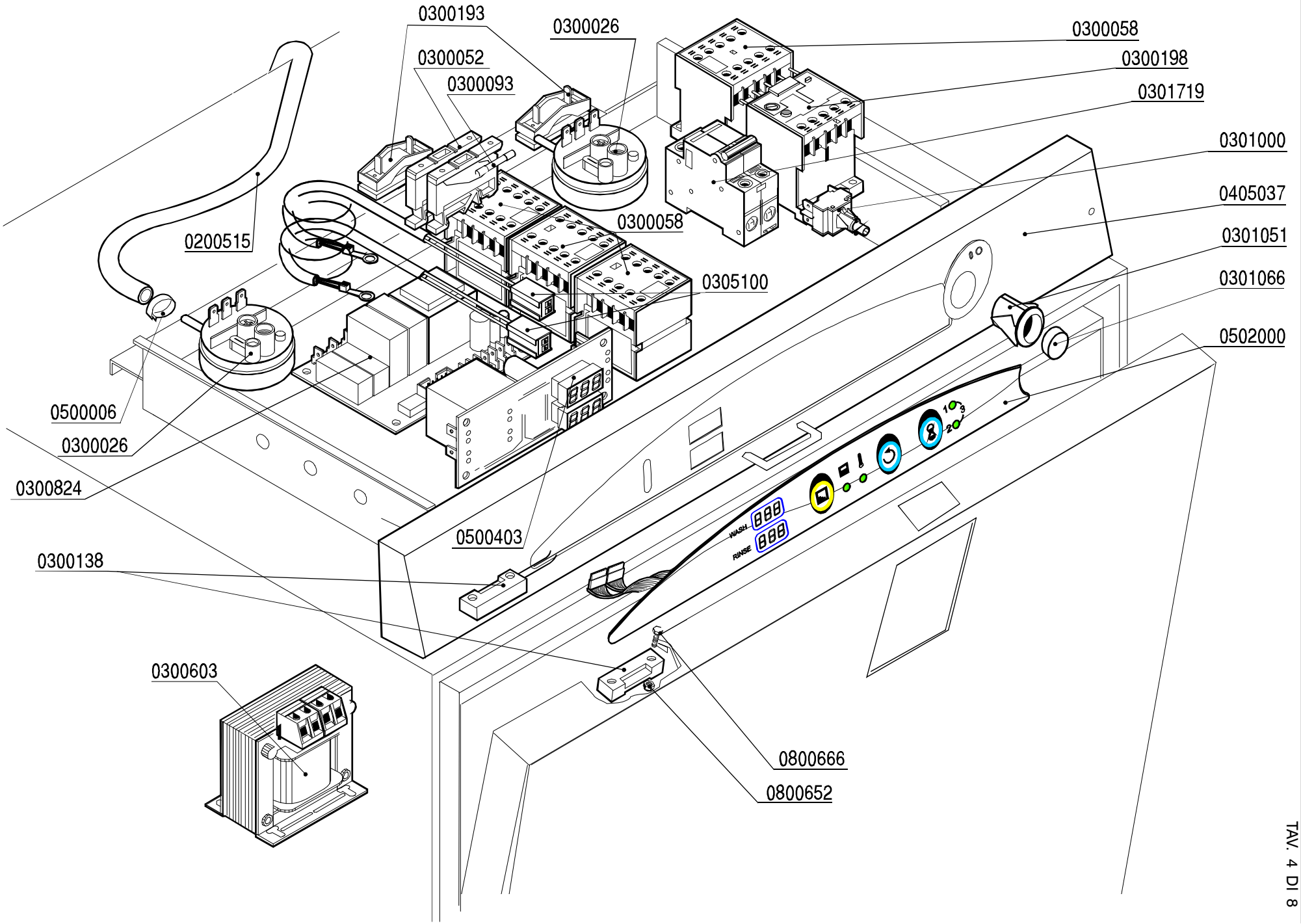

lamber

QUADRO ELETTRICO - TABLEAU ELECTRIQUE
CONTROL BOX - SCHALT-TAFEL - CAJA ELÉCTRICA

MOD. **F92-ek marina**

TAV. **4 A**

ED. 11/2005

TAV. 4 DI 8

lamber	GRUPPO POMPA SCARICO - POMPE DE VIDANGE DRAIN PUMPE PARTS - ABLAUFPUMPE BOMBA DESAGUE	MOD. **F92-ek marina**	TAV. **5 A** ED. 11/2005

TAV. 5 DI 8

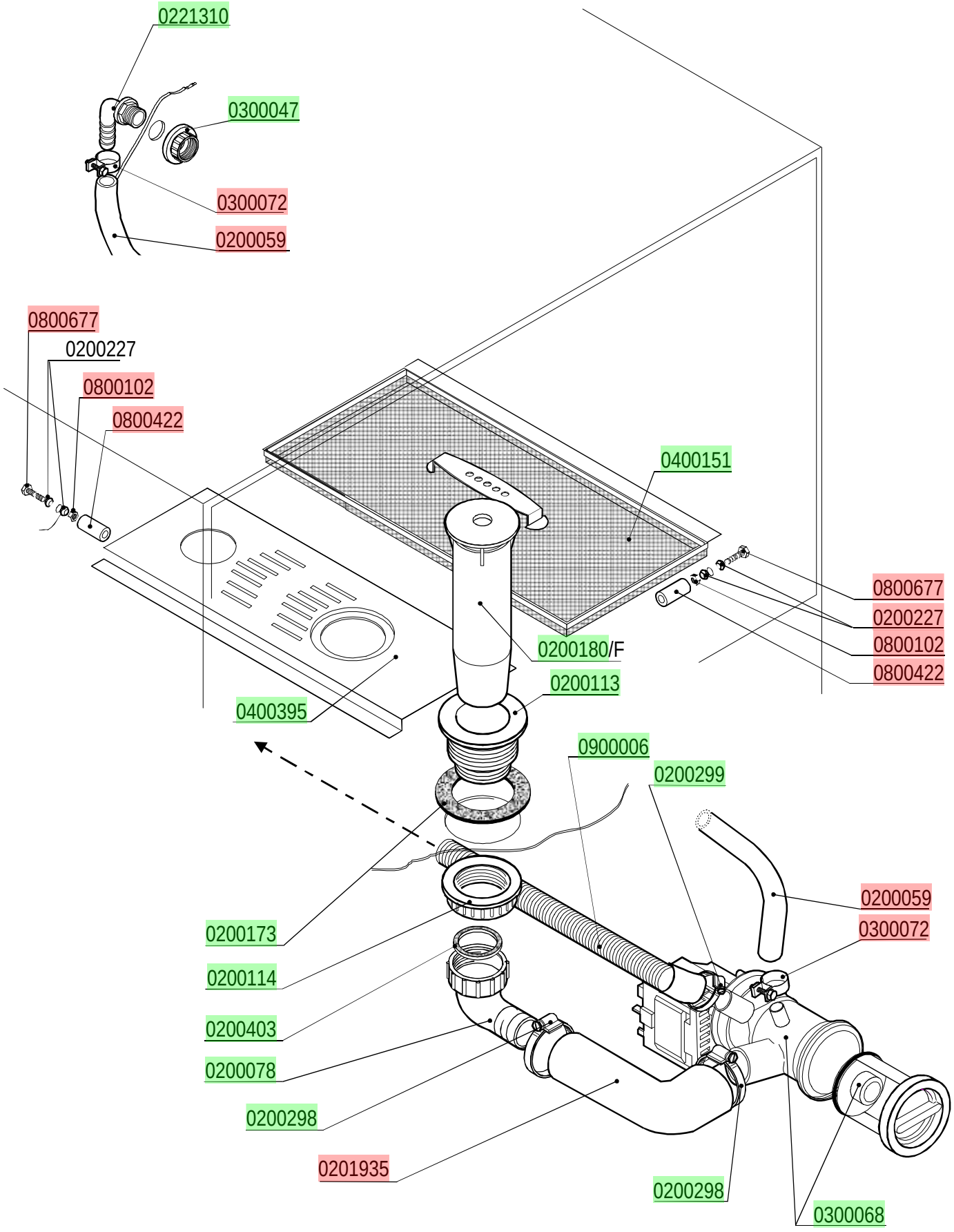

lamber	SPORTELLO - PORTE DOOR - TÜR - PUERTA	MOD. **F92-ek marina**	TAV. **6 A** ED. 11/2005 TAV. 6 DI 8

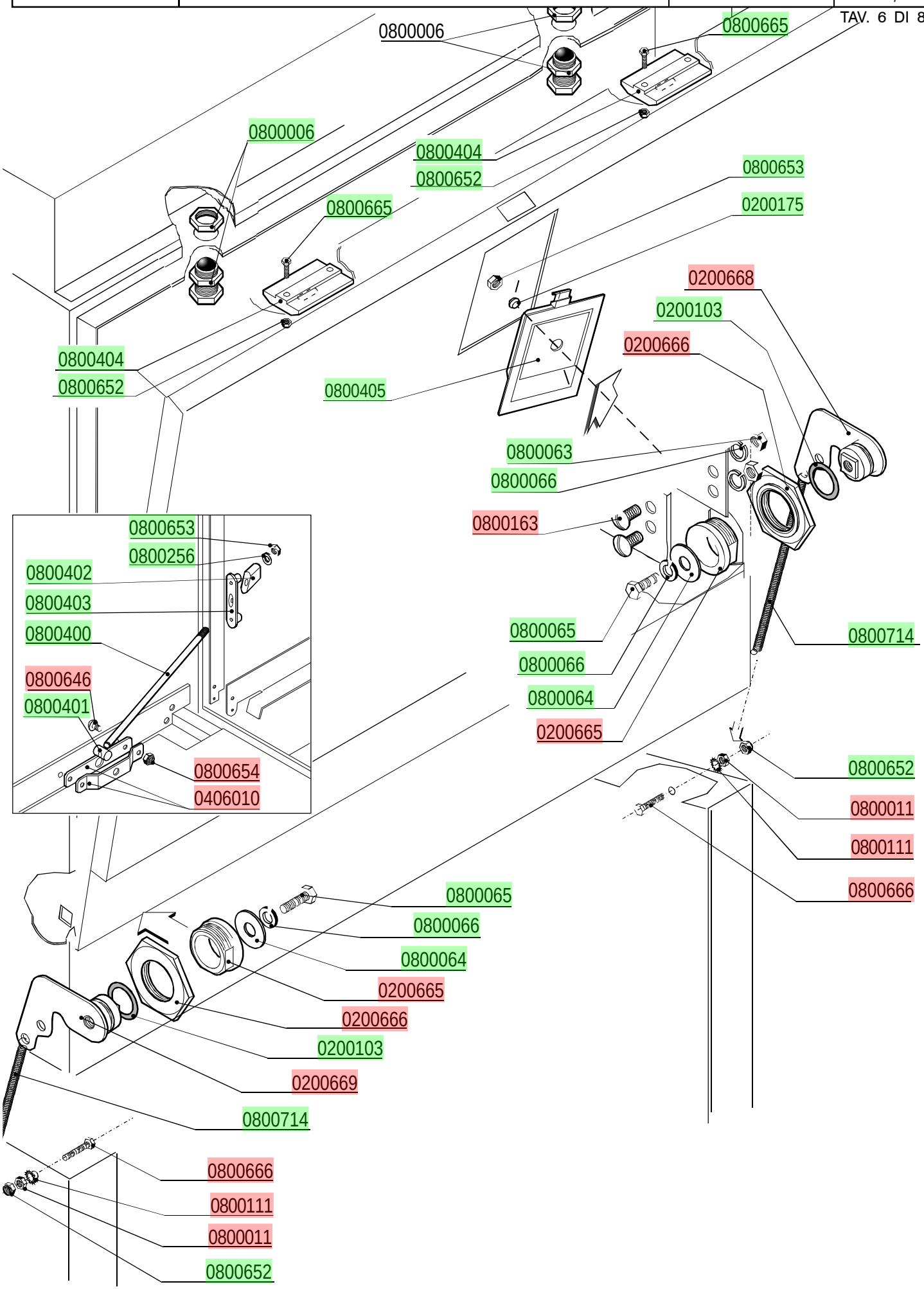

lamber	CARROZZERIA - CARROSSERIE HOOD - KARROSSERIE - CARROCERÍA	MOD. **F92-ek marina**	TAV. **7 A** ED. 11/2005

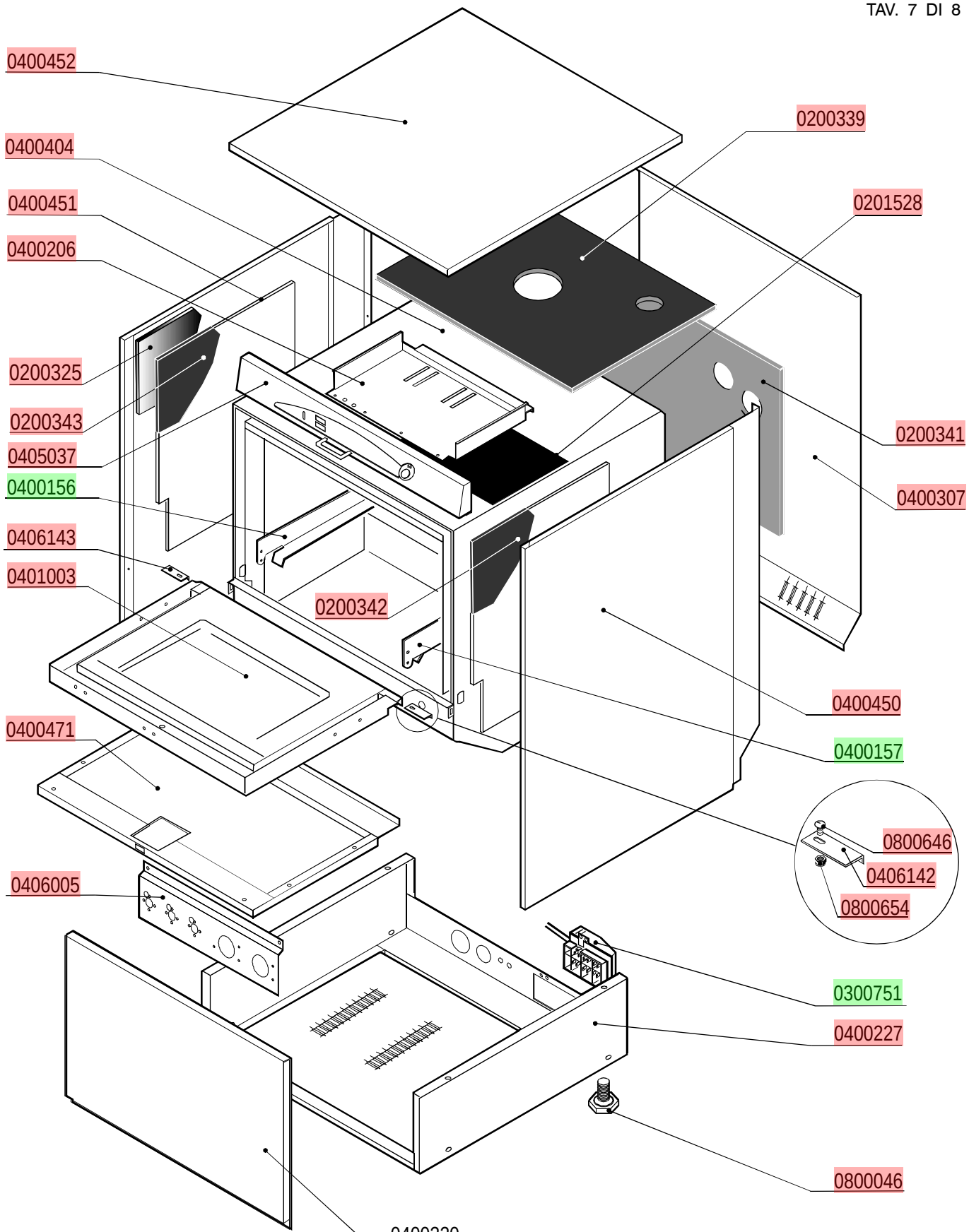

lamber	DOSATORI - DOSEURS DISPENSERS - DOSIERGERÄTE-DOSIFICADORES	MOD. **F92-ek marina**	TAV. **8 A** ED. 11/2005

TAV. 8 DI 8

DOSATORE ADDITIVO DI RISCIACQUO-DOSEUR DE PRODUIT POUR RINÇAGE
RINSE AID DISPENSER - NACHSPÜLMITTELDOSIERGERÄT-DOSIFICADOR ABRILLANTADOR

cod. 0599999

