B2021ig

PIEC KONWEKCYJNO-PAROWY

Podzespoły

Pozycja	Nazwa
1	PANEL STERUJĄCY
2	ELEKTRONIKA STERUJĄCA
3	CZUJNIK TEMPERATURY
4	SILNIK - WENTLATOR - GRZAŁKI
5	SYSTEM GAZOWY
6	OŚWIETLENIE
7	SYSTEM REGULACJI WILGOTNOŚCI
8	SYSTEM DOPROWADZENIA WODY
9	SYSTEM ODPŁYWU
10	SYSTEM AUTOMTYCZNEGO MYCIA
11	DRZWI RETIGO
12	DRZWI RETIGO
13	AKCESORIA

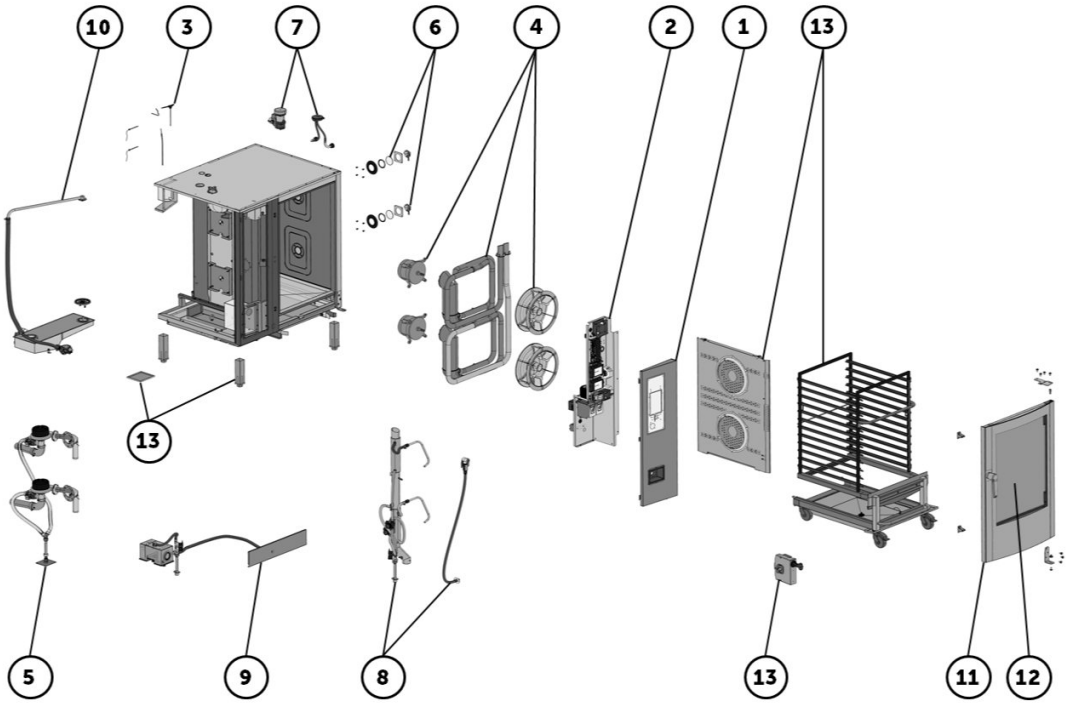

PANEL STERUJĄCY

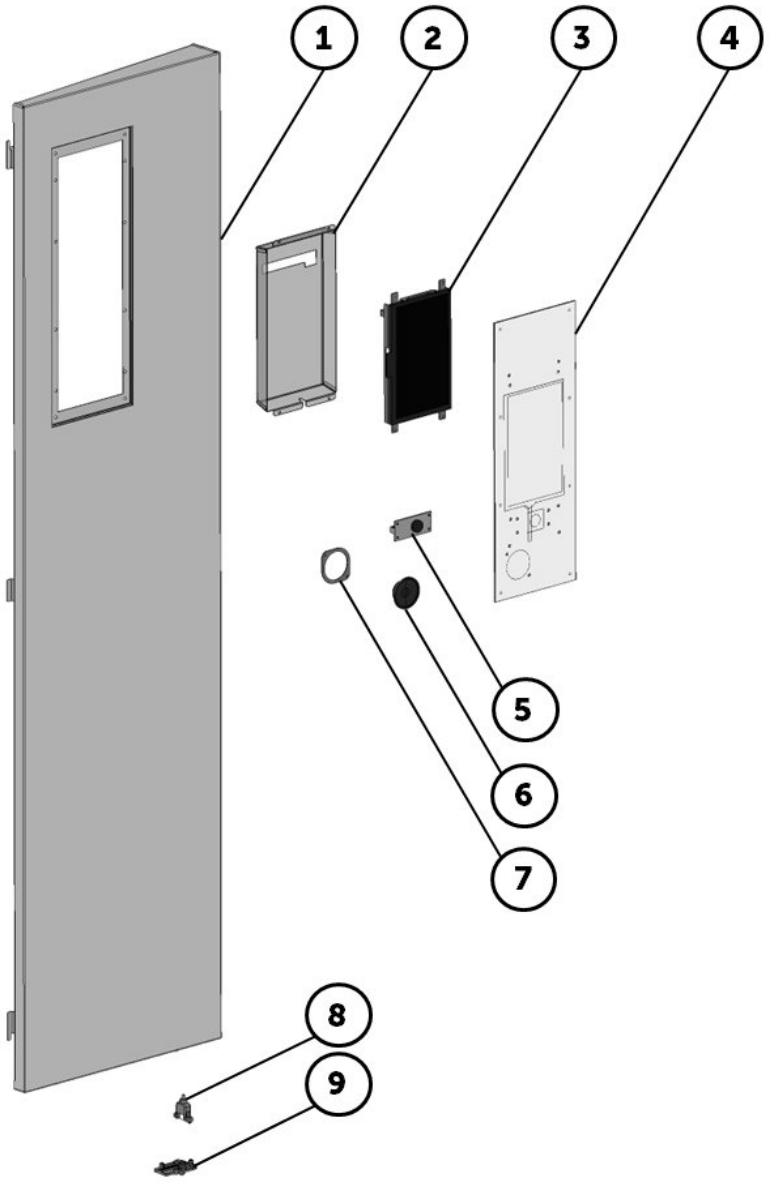

Części zamienne

Pozycja	Artykuł	Nazwa	Specyfikacje
1	AC21-1980	RAMA PANELA STERUJĄCEGO 2021 (AUTOMATICZNIE ZWIJANY PRYSZNIC)	(●)
1	AC21-1981	RAMA PANELA STERUJĄCEGO 2021	
2	AP10-0024	OSŁONA TYLNIA PANELA BLUE V2	
3	AX10-0004	ELEKTRONIKA PANELA BLUE V2	
4	AX98-0113	PANEL STERUJĄCY BLUE V2	
5	EA14-0105	PANEL PRZYCISK BLUE V2	
6	AA11-9915	GŁOŚNIK ZESTAW	
7	KP10-0022	UCHWYT GŁOŚNIKA	
8	EA05-0088	KABEL USB	
9	SP21-0001	OSŁONKA USB	

ELEKTRONIKA STERUJĄCA

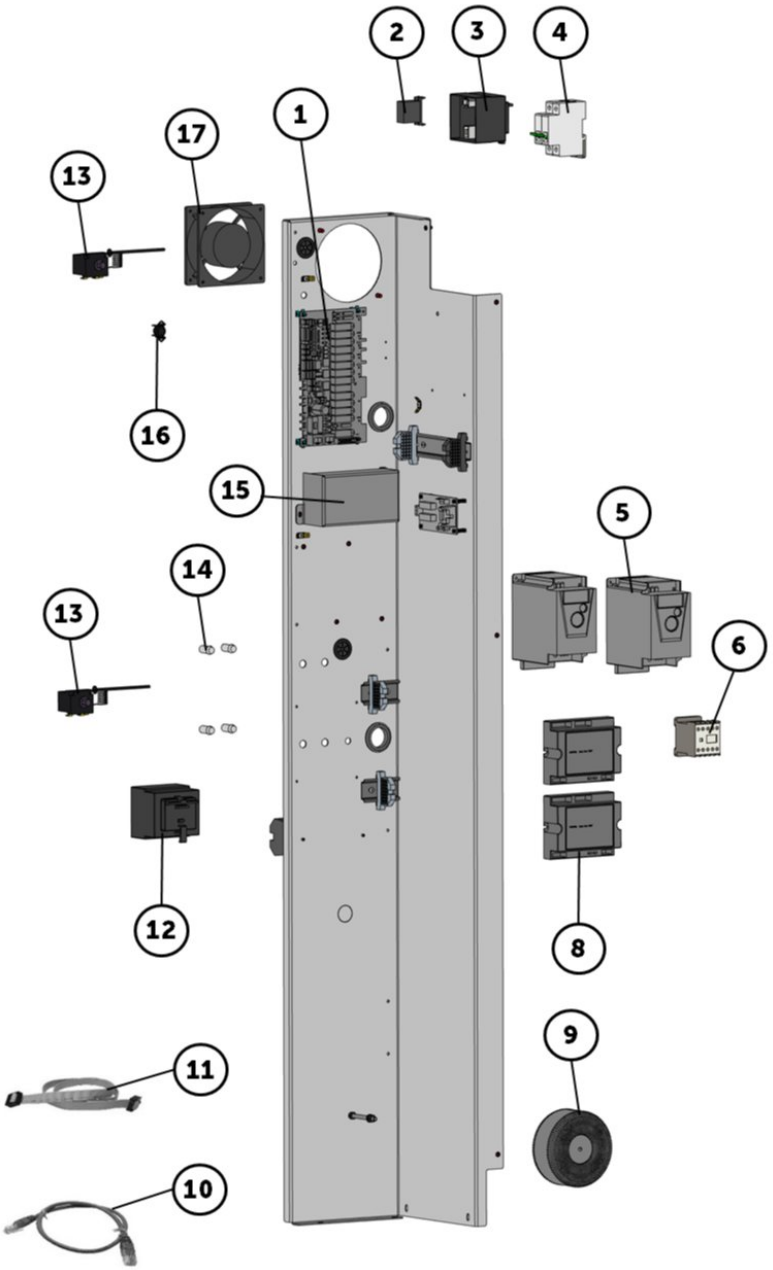

Części zamienne

Pozycja	Artykuł	Nazwa	Specyfikacje
1	EA14-0101	ZASILACZ V2	
2	EA13-0068	FILTR TS811 1022D	
3	EA13-0038	TRANSFORMATOR 230/20V, 32VA	
4	EA03-0028	BEZPIECZNIK GŁÓWNY C10/2 BM017210	
5	EA13-0404	FALOWNIK ZMIENIACZ CZĘSTOTLIWOŚCI V2	
6	EA02-0001	STYCZNIK LC 1K0610 P72	
8	ZA22-0112	ELEKTRONIKA ZAPALAJĄCA GAS V2 (v9)	
9	EA13-0040	AUTOTRAFO 200-230/115V	
10	EA05-0072	KABEL UTP 0,5 M	
11	EA05-0078	KABEL K-PLC10-2-70/A	
12	EA13-0038	TRANSFORMATOR 230/20V, 32VA	

Pozycja	Artykuł	Nazwa	Specyfikacje
13	EA04-0012	BEZPIECZNIK TERMICZNY KOMORY 360C	
14	EA13-0105	KONTROLKA POMARAŃCZOWA	
15	EA13-0070	FILTR SKY2FN9-RS	
16	EA01-0157	TERMOSTAT 90 °C (NC)	
17	AF11-0012	WENTYLATOR CHŁODZENIA ELEKTRONIKI V2	
99	AA11-9919	DOOR SWITCH SET 2 m V2	

CZUJNIK TEMPERATURY

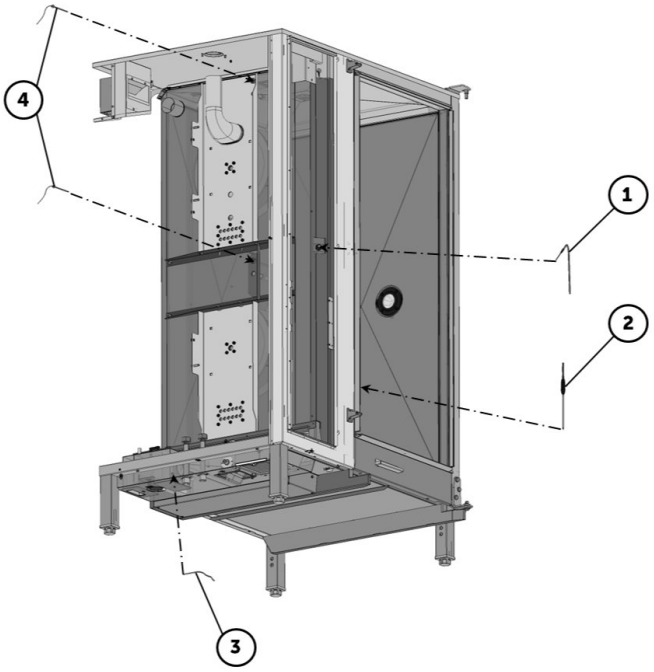

Części zamienne

Pozycja	Artykuł	Nazwa	Specyfikacje
*	EA10-0130	"TERMISTOR 10K, 1M (X15)"	
1	EA10-0103	CZUJNIK TEMPERATURY KOMORY I PARY	
2	EA10-0122	6-PUNKTOWA SONDA TERMICZNA 1221-2021 V2	
3	EA10-0105	CZUJNIK TEMPRATURY BOJLERA I ODPŁYWU 2 M	
4	EA04-0012	BEZPIECZNIK TERMICZNY KOMORY 360C	

SILNIK - WENTLATOR - GRZAŁKI

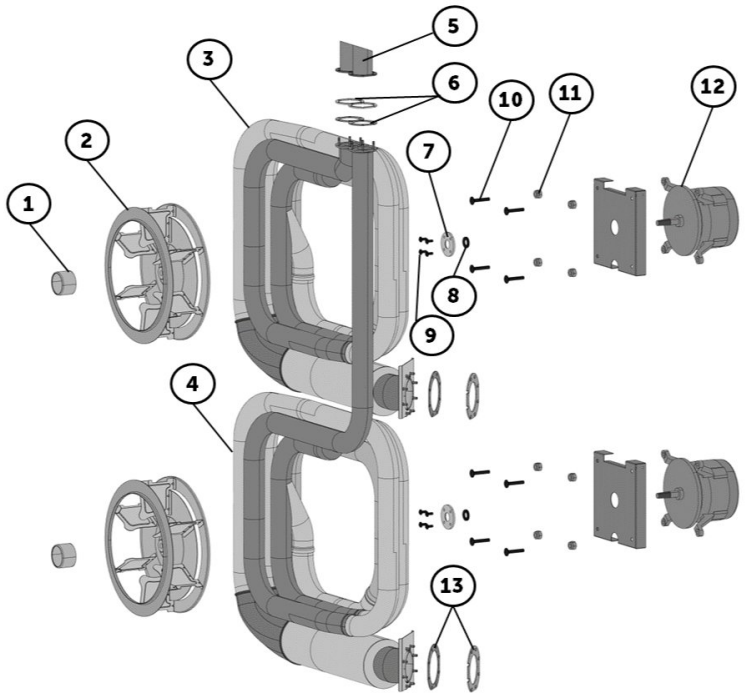

Części zamienne

Pozycja	Artykuł	Nazwa	Specyfikacje
1	AC09-0400	ROZPYLACZ 611-2021	
2	AX09-0016	WENTYLATOR KOMORY V2 (D350 x 120 mm)	
3	AX31-0066	WYMIENNIK CIEPŁA 2021 V2 - GÓRNY	
4	AX31-0067	WYMIENNIK CIEPŁA 2021 V2 - DOLNY	
5	AC31-5350	PROSTOWNIK SPALIN 2021 V2	
6	AX31-0052	USZCZELKA WYJŚCIA WYMIENNIKA CIEPŁA 2021 V2	
7	AT00-0099	KOŁNIERZ SILNIKA 611 - 2021 V2	
8	AX00-0067	USZCZELNIENIE SILNIKA 611-2021 V2	
9	ZC15-0616	ŚRUBA M6X16 ECO-FIX A2	
10	ZC02-0850	ŚRUBA M8X50 DIN603/A2	
11	AT00-0084	NAKRĘTKA DYSTANCOWA 611 - 2021 V2	
12	EA11-0020	SILNIK 611-2021 V2 (NC)	
13	AX31-0050	USZCZELKA GAZ - PALNIK 22 KW	

SYSTEM GAZOWY

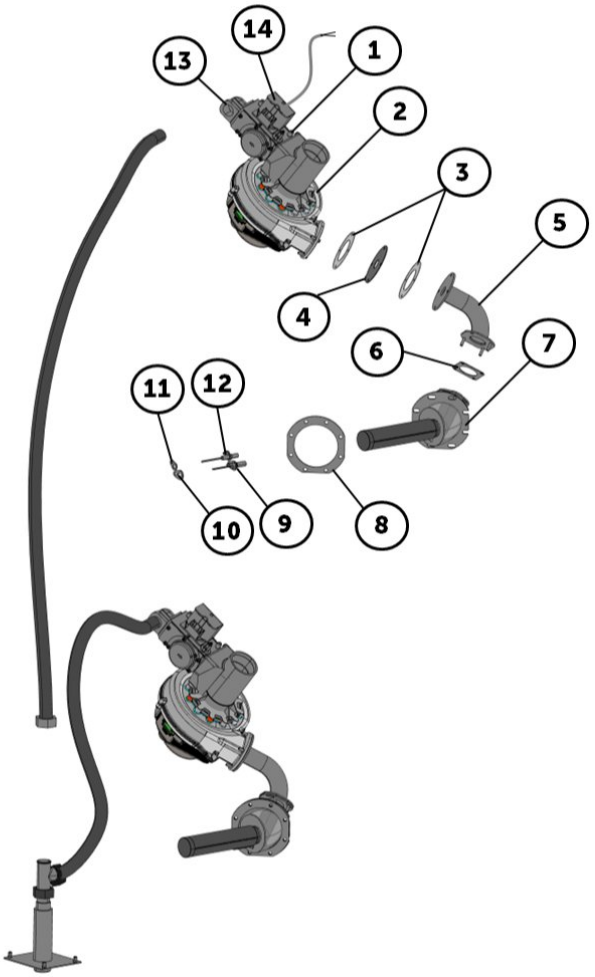

Części zamienne

Pozycja	Artykuł	Nazwa	Specyfikacje
1	KP31-0179	TULEJKA PALNIKA GAZOWEGO 7 mm	G30 (LPG)
2	ZA21-0017	DMYCHADLO SE SMĚŠOVAČEM V2	
3	KP31-0189	TĚSNĚNÍ	G30 (LPG)
4	KP31-0203	TULEJKA PALNIKA GAZOWEGO 19 mm	G30 (LPG)
5	AC31-5320	RADIUS PŘÍVODU SMĚSI	
6	AX31-0011	TĚSNĚNÍ	
7	AC31-5640	PALNIK GAZOWY - ZESTAW 2021 (39kW)	
8	AX31-0050	USZCZELKA GAZ - PALNIK 22 KW	
9	ZA22-0157	ELEKTRODA JONIZACYJNA 611-2021 V2	
10	AX31-0083	USZCZELKA ELEKTRODY (ELEKTRODA JONIZACYJNA) V2	
11	AX31-0053	USZCZELKA ELEKTRODY (ELEKTRODA ZAPALĄCA)	
12	AF11-0127	ELEKTRODA ZAPALĄCA 611-2021 V2	
13	ZA21-0018	GAS VALVE 2021 V2	
14	ZA21-0019	KABEL S USMĚRŇOVAČEM 2021 GAS	

OŚWIETLENIE

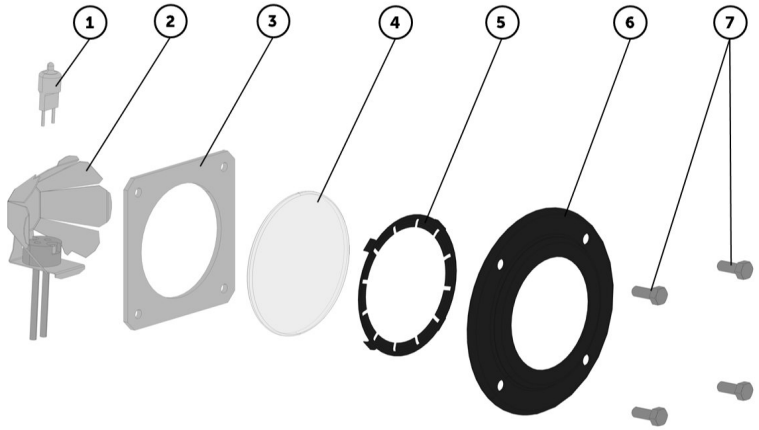

Części zamienne

Pozycja	Artykuł	Nazwa	Specyfikacje
1	EA13-0100	ŻARÓWKA HALOGENOWA (20W, 12V, G4, 300 °C)	
2	AC07-0200	PARABOLA ŚWIATŁA KOMPLET	
3	AX07-0009	USZCZELKA OPRAWKI ŚWIATŁA - V2	
4	AX07-0004	SZYBKA ŚWIATŁA	
5	AX07-0008	PIERŚCIEŃ DOCISKOWY USZCZELKI ŚWIATŁA V2	
6	AP07-0007	OBUDOWA OŚWIETLENIA KOMORY V2	
7	ZC15-0512	ŚRUBA M5X12 ECO-FIX A2 DIN5991	

SYSTEM REGULACJI WILGOTNOŚCI

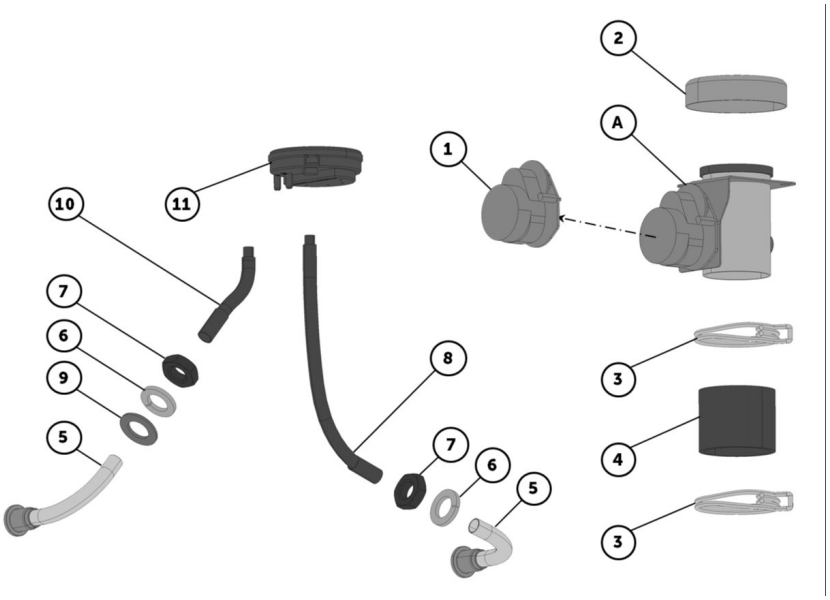

Części zamienne

Pozycja	Artykuł	Nazwa	Specyfikacje
A	AC25-0400	KLAPA ZESTAW V2	
1	AC25-0306/S	ZESTAW SILNIKA KLAPKI V2	
2	AP25-0018	OBUDOVA KLAPY V2	
3	ZD08-0402	ZACISK SPRĘŻYNOWY 67 - 71 MM	
4	AA26-0251	WĄŻ 59X5 - 70 MM SILIKON	
5	AC33-0130	KOLANKO MIERZENIA CIŚNIENIA	
6	ZD01-0117	PODKŁADKA 20	
7	ZD00-0317	NAKRĘTKA M20 DIN439B/A2	
8	AA33-0003	WĄŻ ŁĄCZĄCY 350 mm	
9	ZD01-0017	PODKŁADKA 20	
10	AA33-0009	WĄŻ ŁĄCZĄCY 245 mm	
11	EA10-0020	CZUJNIK CIŚNIENIOWY DYFERECYJNY	

SYSTEM DOPROWADZENIA WODY

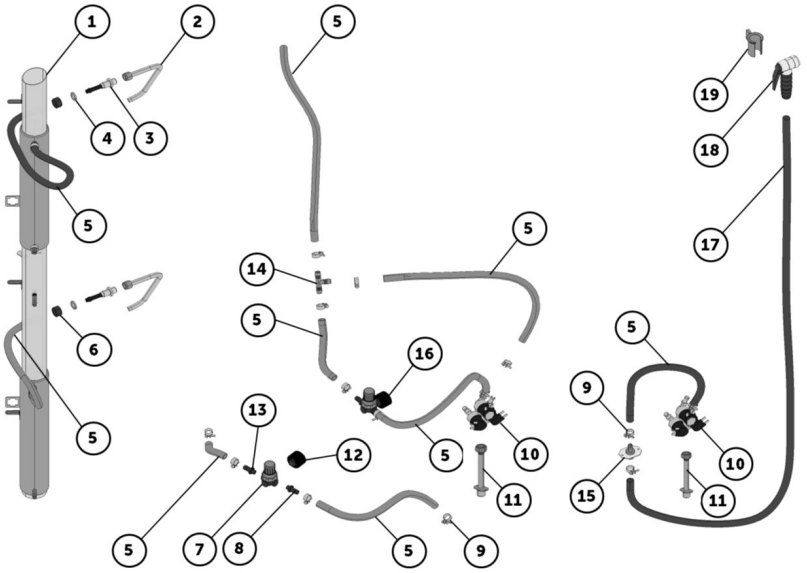

Części zamienne

Pozycja	Artykuł	Nazwa	Specyfikacje
1	AC05-2970	KOMÍNEK 2021 GAS	
2	AC12-1550	RURKA NATRYSKOWA 1221ig, 2021ig V2	
3	AC00-2500	RURKA PRZEJŚCIOWA	
4	ZD01-0116	PODKŁADKA 16,2	
5	ZA11-0803	WĄŻ 10X3,6 MM	
6	ZD00-0016	NAKRĘTKA M16	
7	ZA12-0207	REGULATOR CIŚNIENIA WODY	
8	ZA12-0208	KRUCIEC PRZYŁĄCZA REGULATORA CIŚNIENIA GAZU	
9	ZD08-0109	OPASKA NA WĘŻA 16-18 W1	
10	EA12-0061	ELEKTROZAWÓR POTRÓJNY	
11	AC00-4391	ADAPTER DOPROWADZENIA WODY 1221, 2011 V2	
12	ZA12-0401	MANOMETR 0-1 BAR	
13	ZA12-0213	KRUCIEC PRZYŁĄCZA Z DYSZĄ REGULATORA CIŚNIENIA GAZU (OD 10/2017)	
14	ZA10-0553	TRUJNIK T-TS -10 MM	
15	AC26-2400	ZŁĄCZKA PRYSZNICA	
16	ZA12-0211	REGULATOR CIŚNIENIA WODY - ZESTAW OD 10/2017	
17	ZA11-0904	WĄŻ GUMOWY PRYSZNICA 2,1 M	
18	ZA15-0100	PRYSZNIC	
19	AT00-0002	UCHWYT PRYSZNICA CLARKO	

SYSTEM ODPŁYWU

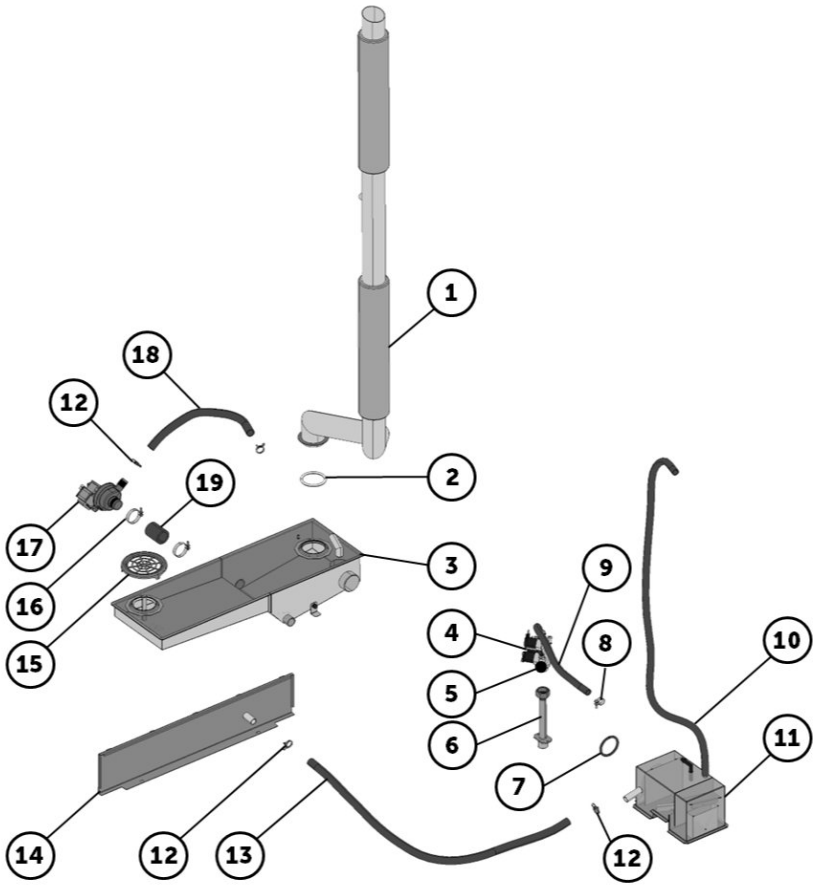

Części zamienne

Pozycja	Artykuł	Nazwa	Specyfikacje
1	AC05-2970	KOMÍNEK 2021 GAS	
2	ZA13-1552	ORING (59,1X5,8)	
3	AC32-2050	ODPŁYW MYCIA 1221, 2021 V2	
4	EA12-0061	ELEKTROZAWÓR POTRÓJNY	
5	EA12-0306	REDUKCYJNA DYSZA 8L/MIN (Do 13.11.2018)	
6	AC00-4391	ADAPTER DOPROWADZENIA WODY 1221, 2011 V2	
7	ZA13-1549	ORING (49,1X5,8)	
8	ZD08-0109	OPASKA NA WĘŻA 16-18 W1	
9	ZA11-0803	WĄŻ 10X3,6 MM	400 mm
10	ZA11-0811	WĄŻ 10/14 MM	1180 mm
11	AX04-0006	PUSZKA ODPŁYWU WODY 611 - 2021 V2	
12	ZD08-0405	OPASKA NA WĘŻA 24,4-26mm	
13	ZA11-0805	WĄŻ 16/22 MM	1200 mm
14	AC00-4402	OSŁONA DOLNA Z RYNIENKĄ 2021 V2	
15	AP02-0279	SITKO ODPŁYWU 621, 1021, 1221, 2021 V2	
16	ZD08-0003	OPASKA NA WĘŻA 16 - 40	
17	EA12-0012	POMPA DPS25R-430	
18	ZA11-0805	WĄŻ 16/22 MM	330 mm
19	AA00-0030	WĄŻ ŁĄCZĄCY 29/38 71,4 mm	

SYSTEM AUTOMTYCZNEGO MYCIA

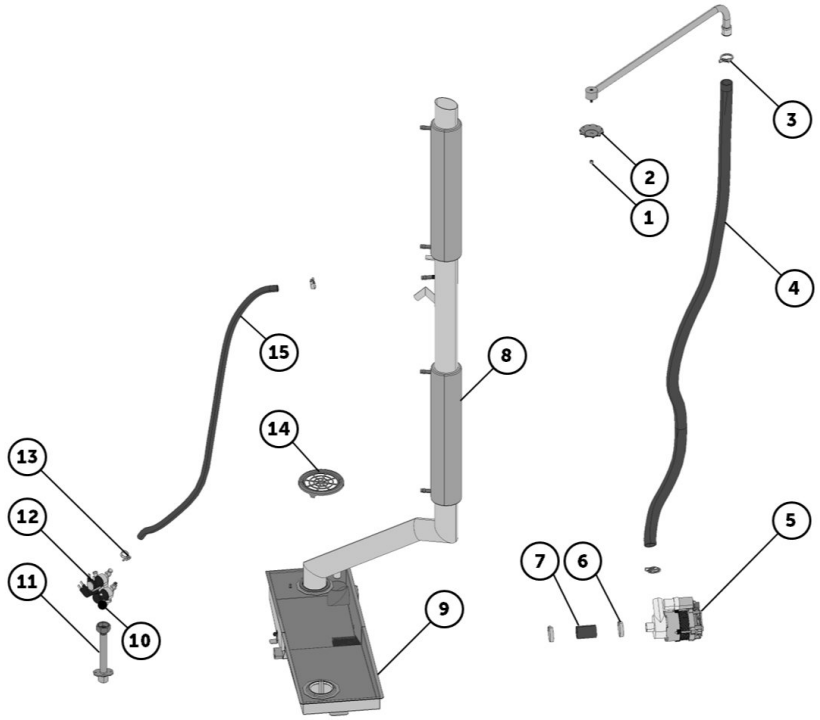

Części zamienne

Pozycja	Artykuł	Nazwa	Specyfikacje
1	ZD00-0706	NAKRĘTKA M6A4 DIN 917	
2	AX32-0004	ROZPYLACZ NATRYSKU MYCIA	
3	ZD08-0401	ZACISK NA WĄŻ 30,4 - 32 mm	
4	ZA11-0812	WĄŻ 23X4 MM (METRAŻ)	1540 mm
5	EA12-0010	POMPA 611-2021 V2	
6	ZD08-0003	OPASKA NA WĘŻA 16 - 40	
7	ZA11-0814	WĄŻ ŁĄCZĄCY 23/33 (70 MM)	
8	AC05-2970	KOMÍNEK 2021 GAS	
9	AC32-2050	ODPŁYW MYCIA 1221, 2021 V2	
10	EA12-0306	REDUKCYJNA DYSZA 8L/MIN (Do 13.11.2018)	
11	AC00-4391	ADAPTER DOPROWADZENIA WODY 1221, 2011 V2	
12	EA12-0061	ELEKTROZAWÓR POTRÓJNY	
13	ZD08-0109	OPASKA NA WĘŻA 16-18 W1	
14	AP02-0279	SITKO ODPŁYWU 621, 1021, 1221, 2021 V2	
15	ZA11-0803	WĄŻ 10X3,6 MM	1030 mm

DRZWI RETIGO

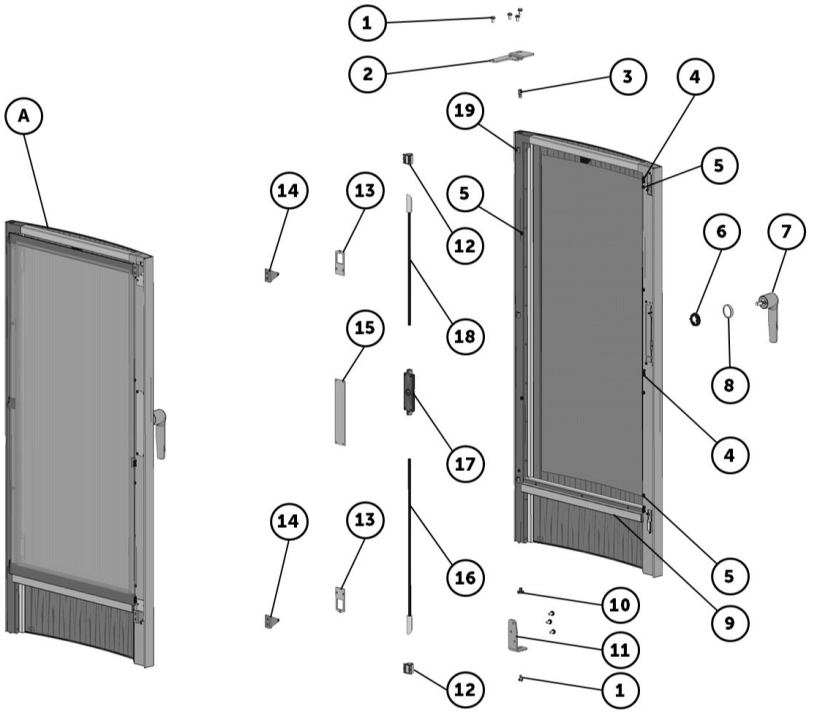

Części zamienne

Pozycja	Artykuł	Nazwa	Specyfikacje
A	AC03-6050	DRZWI 2011 V2	
1	AX00-0064	ŚRUBA M8X16	
2	AP00-0291	ZAWIAS GÓRNY 1221-2021 V2	
3	AT00-0087	CZOP V2	
4	AX03-0089	ZATRZASK (OD 1.1.2015)	
5	AX03-0076	ODBOJNIKI GUMOWE SZYBY WEWNĘTRZNEJ	
6	AX08-0032	PODKŁADKA ZAMKA V2	
7	AC08-0900	KLAMKA 1221, 2011, 2021 V2	
8	AT08-0055	OBUDOVA PODKŁADKI KLAMKI V2	
9	AX03-0101	USZCELKA DA 2011 - WÓZEK	
10	AX00-0028	CZOP	
11	AP00-0290	ZAWIAS DOLNY 1221-2021 V2	
12	AT08-0049	TULEJA	
13	AP03-0117	OBUDOWA CIĘGŁA	
14	AC08-0905	ZACZEP CIĘGŁA V2	
15	AP03-0213	OBUDOWA MECHANIZMU KLAMKI	
16	AC08-0901	CIĘGŁO DOLNE 2011 V2	
17	AC08-0201	MECHANIZM 1221-2021	
18	AC08-0602	CIĘGŁO GÓRNE 2011	
19	AX03-0071	ZAWIAS SZYBY WEWNĘTRZNEJ	

DRZWI RETIGO

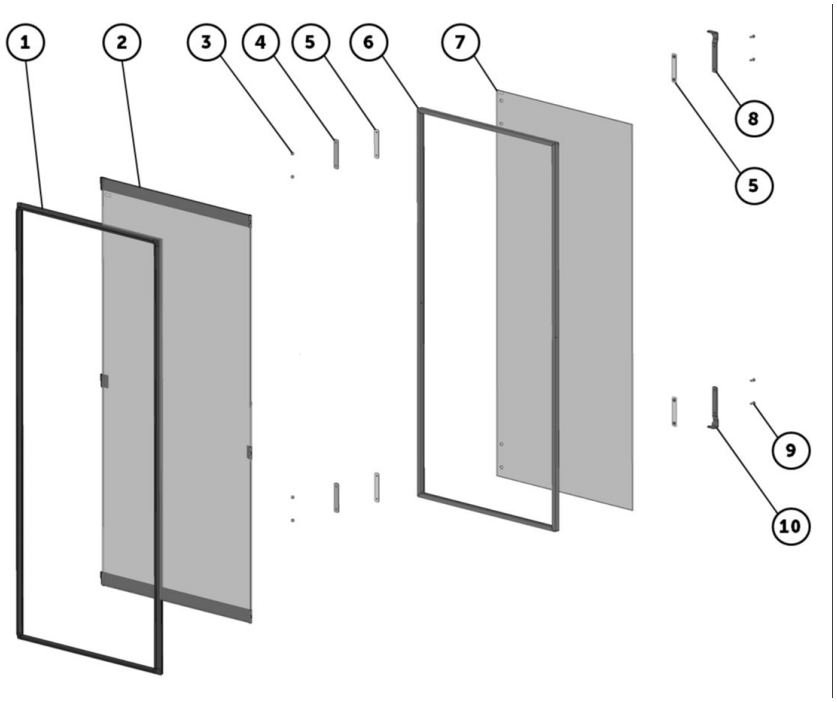

Części zamienne

Pozycja	Artykuł	Nazwa	Specyfikacje
1	AX00-0063	USZCZELKA DRZWI 2011, 2021 VISION	
2	AC03-6054	SZYBA WEWNĘTRZNA 2011 V2	
3	ZD00-0705	NAKRĘTKA M5 DIN 917 A1	
4	KP03-0178	PODKŁADKA - ŚREDNIA SZYBA V2	
5	AX03-0114	PODKŁADKA SILIKONOWA SZYBY ŚREDNIEJ	
6	AX03-0104	USZCZELKA - ŚREDNIA SZYBA - 2011 V2	
7	AX03-0100	ŚREDNIA SZYBA 2011 V2	
8	AP03-0176	UCHWYT GÓRNY - ŚREDNIA SZYBA V2	
9	ZC20-0514	ŚRUBA M5X14 ISO 7380/A2	
10	AP03-0177	UCHWYT DOLNY - ŚREDNIA SZYBA V2	

AKCESORIA

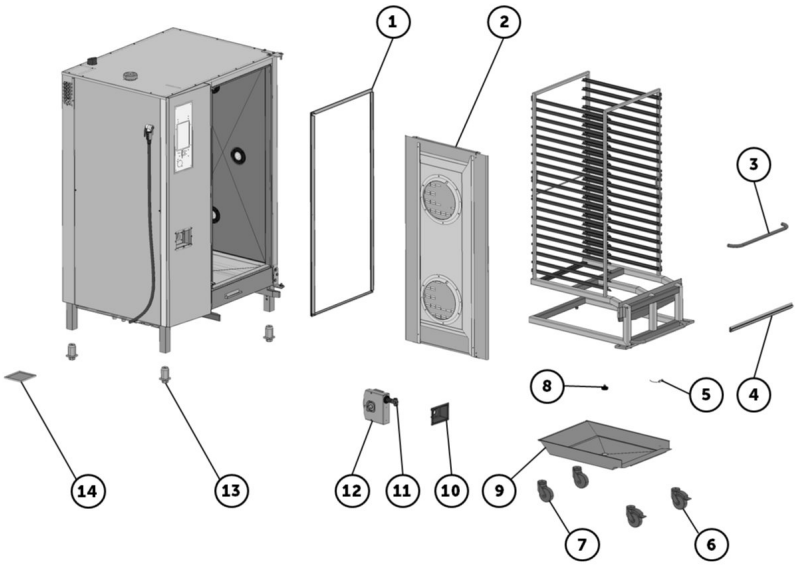

Części zamienne

Pozycja	Artykuł	Nazwa	Specyfikacje
1	AX00-0063	USZCZELKA DRZWI 2011, 2021 VISION	
2	AC14-3950	STĚNA VNITŘNÍ 2021 GAS	
3	AC99-0102	UCHWYT WÓZKA	
4	AX03-0101	USZCELKA DA 2011 - WÓZEK	
5	ZG00-0004	ZATYCZKA WRAZ Z ŁĄŃCUSZKIEM	
6	ZA16-0010	KÓŁKO D100	
7	ZA16-0009	KÓŁKO D100	
8	ZG00-0003	KOREK SPUSTOWY	
9	AP99-0409	RYNIENKA WÓZKA 2021	
10	AX21-0005	OBUDOVA PRYSZNICA 1221, 2011, 2021 V2	(●)
11	ZA15-0111	PRYSZNIC (AUTOMATICZNIE ZWIJANY)	(●)
12	AX00-0049	AUTOMATICZNIE ZWIJANY PRYSZNIC MINI-REEL/ 1550 MM	(●)
13	ZA15-0018	NOGA 50X50	
14	ZA17-0010	FILTR POWIETRA NIERDZEWNY	