DESPIECES

ARMARIOS AP/APP

FAGOR

FAGOR INDUSTRIAL

Rev.: Oct-2012

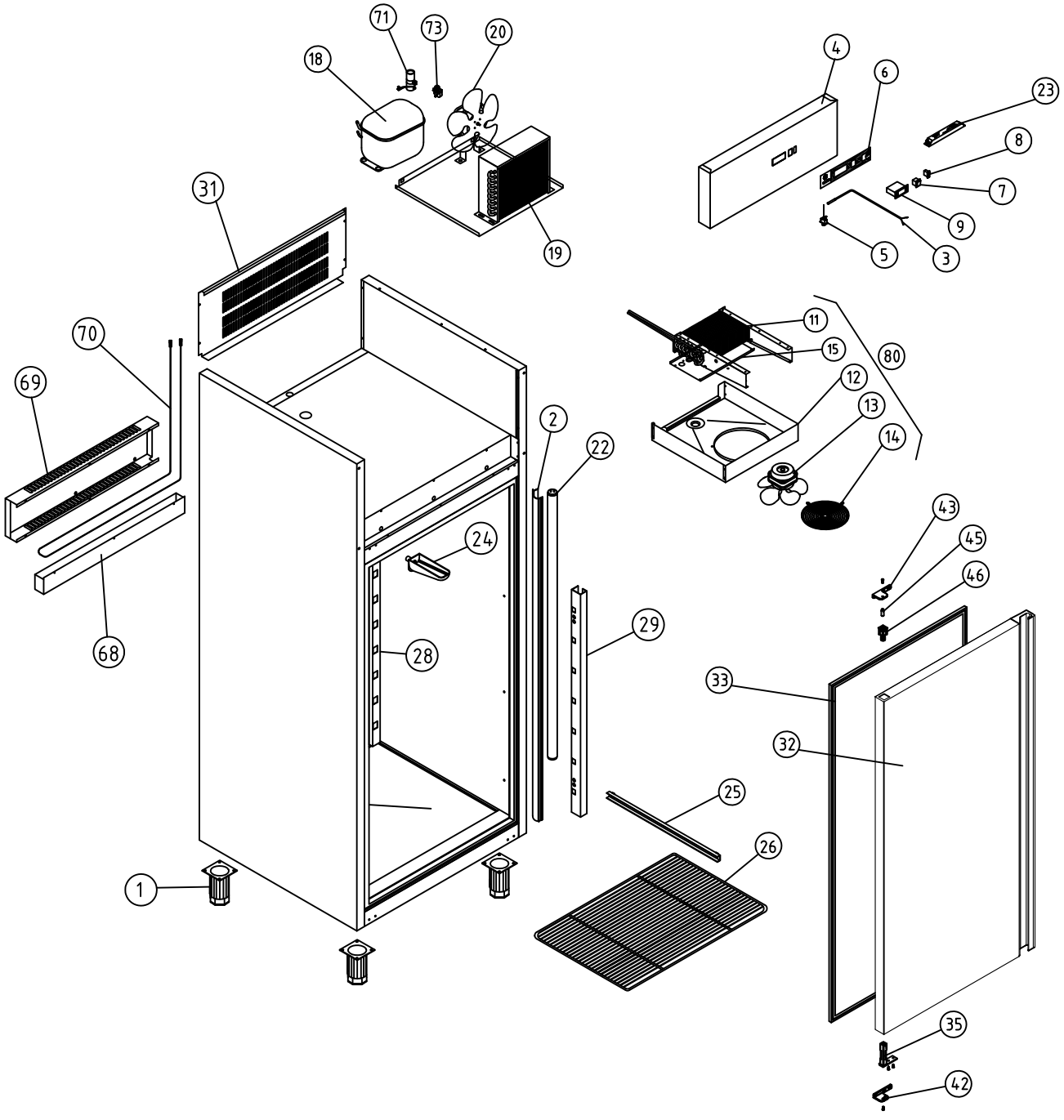

A1 ARMARIOS PASTELEROS

COD. PIEZA: X

COTAS SIN TOLERANCIA DIN 7168-f

Material: MATERIAL ESPESOR

SUSTITUYE A: ..

Acabado:

SUSTITUIDO POR: .

ANGULAR

GRADO TOLERANCIA	FINO	MEDIO	GRUESO
HASTA 10 mm	±1°		±1° 30'
MAS DE 10 A 50 mm	±30'		±50'
MAS DE 50 A 120 mm	±20'		±25'
MAS DE 120 A 400 mm	±10'		±15'
MAS DE 400 mm	±5'		±10'

LINEAL

GRADO TOLERANCIA	FINO	MEDIO	GRUESO
HASTA 3 mm	±0,05	±0,10	±0,15
MAS DE 3 A 6 mm	±0,05	±0,10	±0,20
MAS DE 6 A 30 mm	±0,10	±0,20	±0,50
MAS DE 30 A 120 mm	±0,15	±0,30	±0,80
MAS DE 120 A 400 mm	±0,20	±0,50	±1,20
MAS DE 400 A 1000 mm	±0,30	±0,80	±2,00
MAS DE 1000 A 2000 mm	±0,50	±1,20	±3,00

COMÚN A

MODELO	Ud.	MODELO	Ud.	MODELO	Ud.	MODIFICACIÓN Nº	RESPONSABLE
APP-701	1					.	.
						Fecha: .	

A4	Nombre	Fecha	FAGOR FAGOR
Dibujado	B. MORENO	Oct-2012	
Escala 1:30	RECAMBIOS APP-701		Código máquina: CÓDIGO

RECAMBIOS
ARMARIOS
PESCADO/PASTELERIA
OCT-2012

FAGOR
FAGOFRI S.A.

Nº	CÓDIGO	DESCRIPCIÓN	MODELOS AP-701	APP-701
1	6007050017	PATA REGULABLE ARM.GASTRO	4	4
2	6007170514	PERFIL POLICARB.1408 mm AP,APP	1	1
3	6021350113	SONDA NTC 2,5 MTS	2	1
4	A109010830	CABEZA AP-APP-701	1	1
5	6021130041	MICROR.CONMUT.E3111CA	1	1
6	6023010553	PEG.FAGOR GAMA CONCEPT	1	1
7	6021130065	INTERRUPTOR BIP. O/I NEGRO/ROJO	1	1
8	6021130066	INTERRUPTOR UNIPOL. NEGRO/ROJO	1	1
9	A177090018	CONJ.TERM. REF. 220v 50Hz		1
9	A177090020	CONJ. TERM.CONG. 220v 50Hz	1	
11	6029010146	BAT.6T4R300A4S PINTADO.ARMARIO		1
11	6029010153	BAT.6T4R 300A 6S.PINT.ARMARIOS	1	
12	A109250009	SUJ.VENT.AFP-700,800 COMPACTO	1	1
13	6021050066	VENTIL.EVAPOR.5W S/ARO S/PATAS	1	1
14	6027130004	REJILLA VENT.D.246 PINTADA	1	1
15	A109250010	CUBRER.EVAP.FC61B ARM.COMPACTO	1	1
18	6021010154	COMP.NEK6210Z EMBRACO	1	1
19	6029020003	CONDENSADOR 9x3 FAGC0021	1	1
20	6021050002	VENTILADOR 10W PATA PALA 220V	1	1
22	6021290003	TUBO FLUORESCENTE DE 36W T8	1	1
23	6021290061	REACTANCIA 220 T8-40W ELECT.VS	1	1
24	6003010184	CANALIZADOR AGUA 150 GRIS REFRIGERACION		1
24	6003010192	CANALIZ AGUA 150 NEGRO CONG	1	
25	6033050009	GUIA AP Y APP EN L 485 MM	14	6
26	6027010005	PARRILLA PASTEL.600X400 EPOXI		3
28	A109050688	CREMALL.RESP.PASTELERÍA APP		2
28	A109050523	CREM.RESP.AP,APP-701 GAMA 2006	2	
29	A109050687	CREMALL.COST.PASTELERÍA APP		2
29	A109050524	CREM.COST.AP,APP-701 GAMA 2006	2	
31	A109170183	RESP.REJ.MOTOR AP,APP 2006	1	1
32	A169010200	PUERT APP/AP-701 IZQ.CONCEPT	1	1
33	6045010146	BURLETE1455x700 AP-APP700 2006	1	1
35	6033010100	BIS.TRS1D DOBL MUELLE DV-2608	1	1
42	6033010129	SOP.BISAG.INF.IZD.	1	1
43	6033010141	SOPORTE SUPERIOR BISAGRA IZQUIERDO	1	1
45	6033090064	EJE SUP. PUERTAS 30x10 VARILLA INOX.INT. M-6	1	1
46	6003010136	CAJA ALOJAMIENTO MUELLE GRIS	1	1
48	6003010077	CUBETA ASA GRIS 600X400X120	7	
49	A109050023	FONDO PERF. CUB. 600x400	7	
51	A165050040	CANALIZADOR AP-701	1	
53	6021250080	RESIST.R17 500W CABLE1MT.	1	
58	6021250005	RESIST.BANDEJA 700-20W	1	
68	A109050469	BAND.EVAP.AUT.AFP-GN GAMA NUEV	1	1
69	A109170181	TAP.BAND.EV.AUT.AP,APP701 2006	1	1
70	6021250073	RESIST.EVAP.AUT.80W 3MT	1	1
71	6021010158	CONDENSADOR COMP. NEK 6210Z	1	1
73	6021010156	RELE ARRAN. COMP. NEK 6210Z	1	1
80	A171010106	UD.EVAP.AFP-700,800,APP COMPAC		1
81	A171010108	UD.EVAP.AFN-700,800,AP COMPACT	1	

LISTADO MODIFICACIONES RESPECTO ACTUALIZACION Feb-2012

Nº	Nov-2010		Feb-2012		RELACION
	CODIGO	DESCRIPCION	CODIGO	DESCRIPCION	
3	6021350021	SONDA CAREL NTC030HP00 3MT	6021350113	SONDA NTC 2,5 MTS	INTERCAMBIABLE
4	A109010518	CABEZA AP,APP701 GAMA NUEVA	A109010830	CABEZA AP-APP-701	NO INTERCAMBIABLE
6	6023010405	PEG.CUAD.FAG REFRIG.ILUM. 2006	6023010553	PEG.FAGOR GAMA CONCEPT	NO INTERCAMBIABLE
7	6021130001	INT.BIP.AMB.O/I CONTAC.REFORZ.	6021130065	INTERRUPTOR BIP. O/I NEGRO/ROJO	INTERCAMBIABLE
8	6021130002	INTERRUPTOR UNIPOL.LUMINOS.AMB	6021130066	INTERRUPTOR UNIPOL. NEGRO/ROJO	INTERCAMBIABLE
9	6021350018	TERMOS REFRI CAREL PYCO1SN515	A177090018	CONJ.TERM. REF. 220v 50Hz	INTERCAMBIABLE
9	6021350010	TERM CAREL CONG.PYCO1LO016	A177090020	CONJ. TERM.CONG. 220v 50Hz	INTERCAMBIABLE
32	A169010109	PUERT APP/AP-701 IZQ.FAGOR 07	A169010200	PUERT APP/AP-701 IZQ.CONCEPT	INTERCAMBIABLE