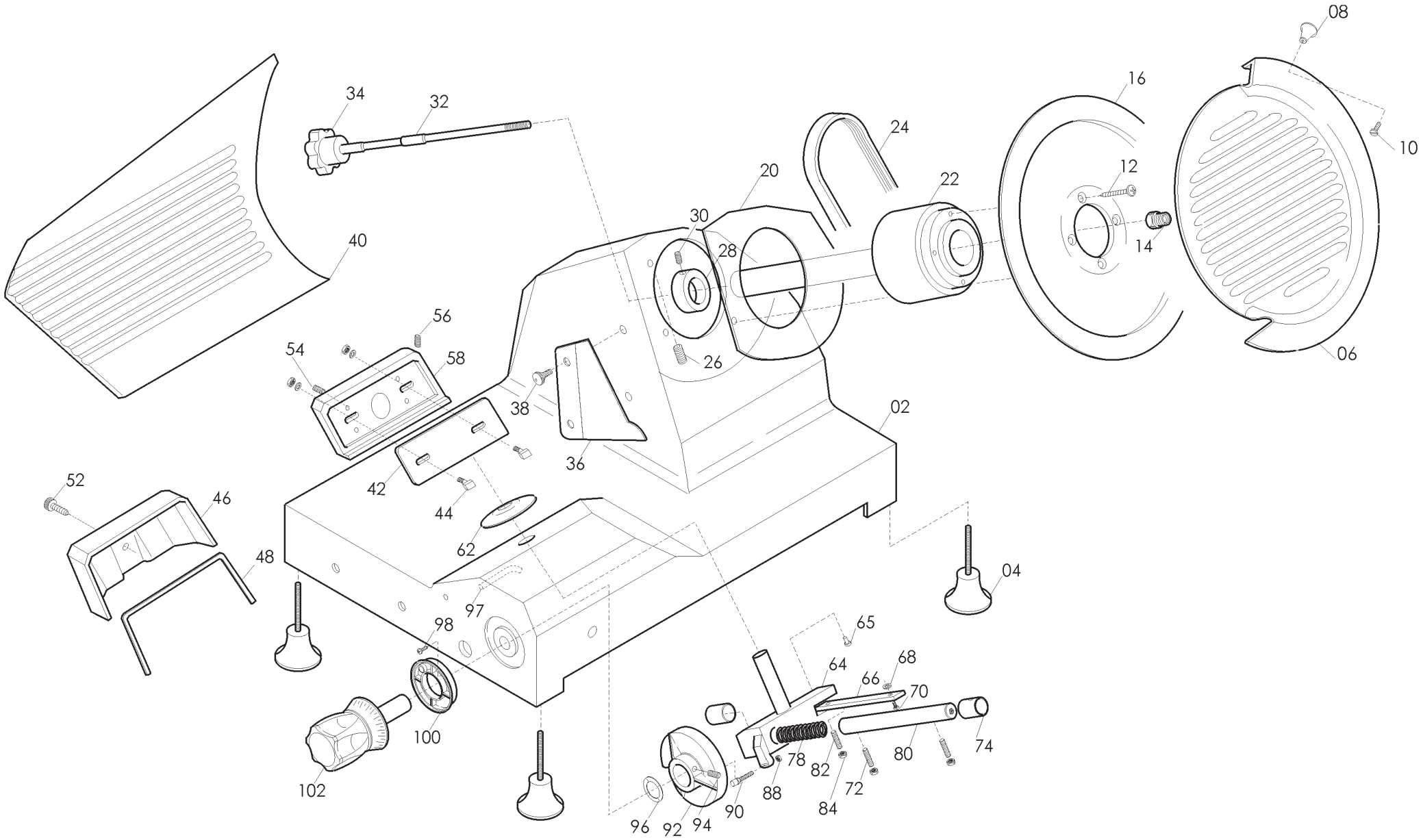
08
16
10
34
32
24
20
22
12
30
28
14
40
56
54
58
26
06
38
02
36
52
46
42
44
62
48
04
97
98
65
64
68
66
70
100
74
78
82
80
102
88
72
84
90
96
92
94

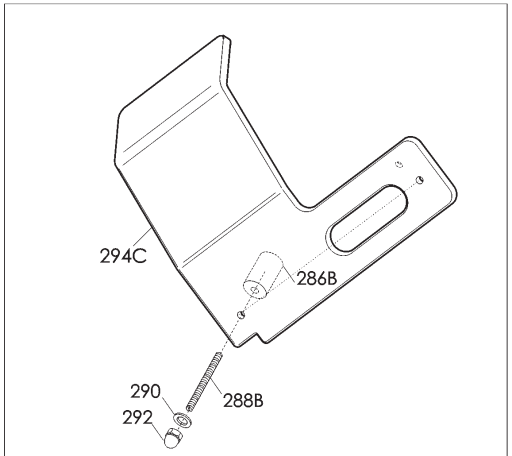


Interasse fori / distance between the holes: 248,5 mm

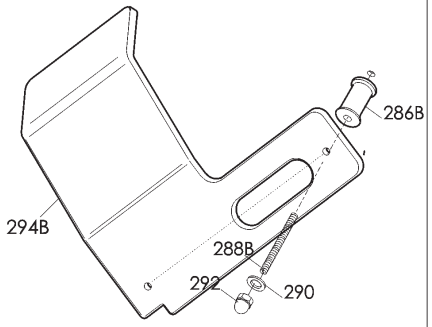


Interasse fori / distance between the holes: 190 mm

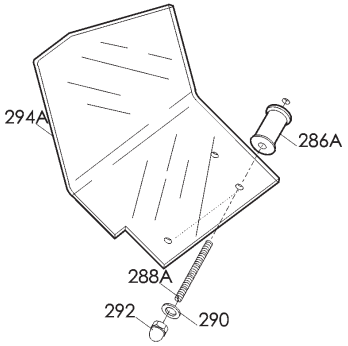


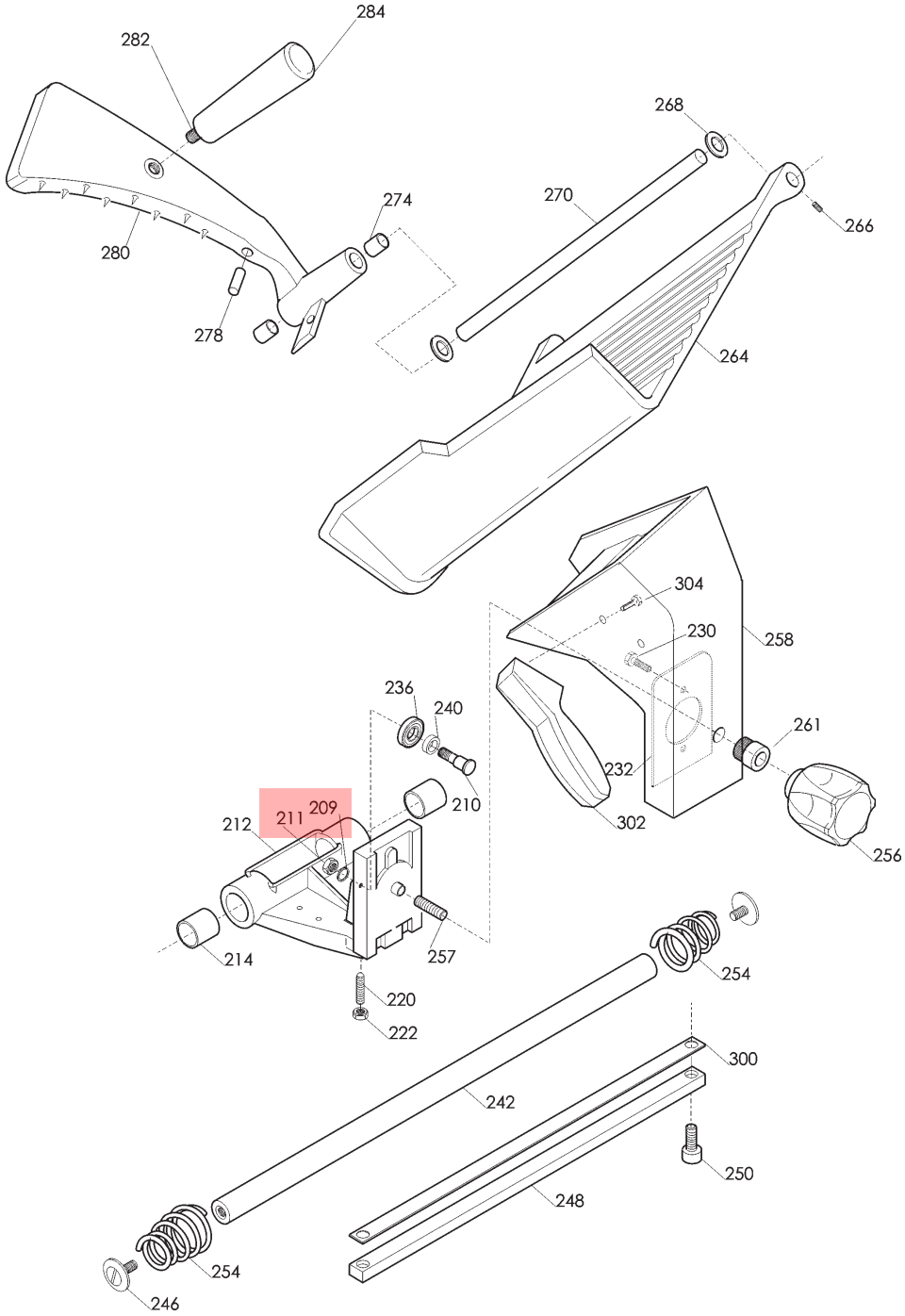

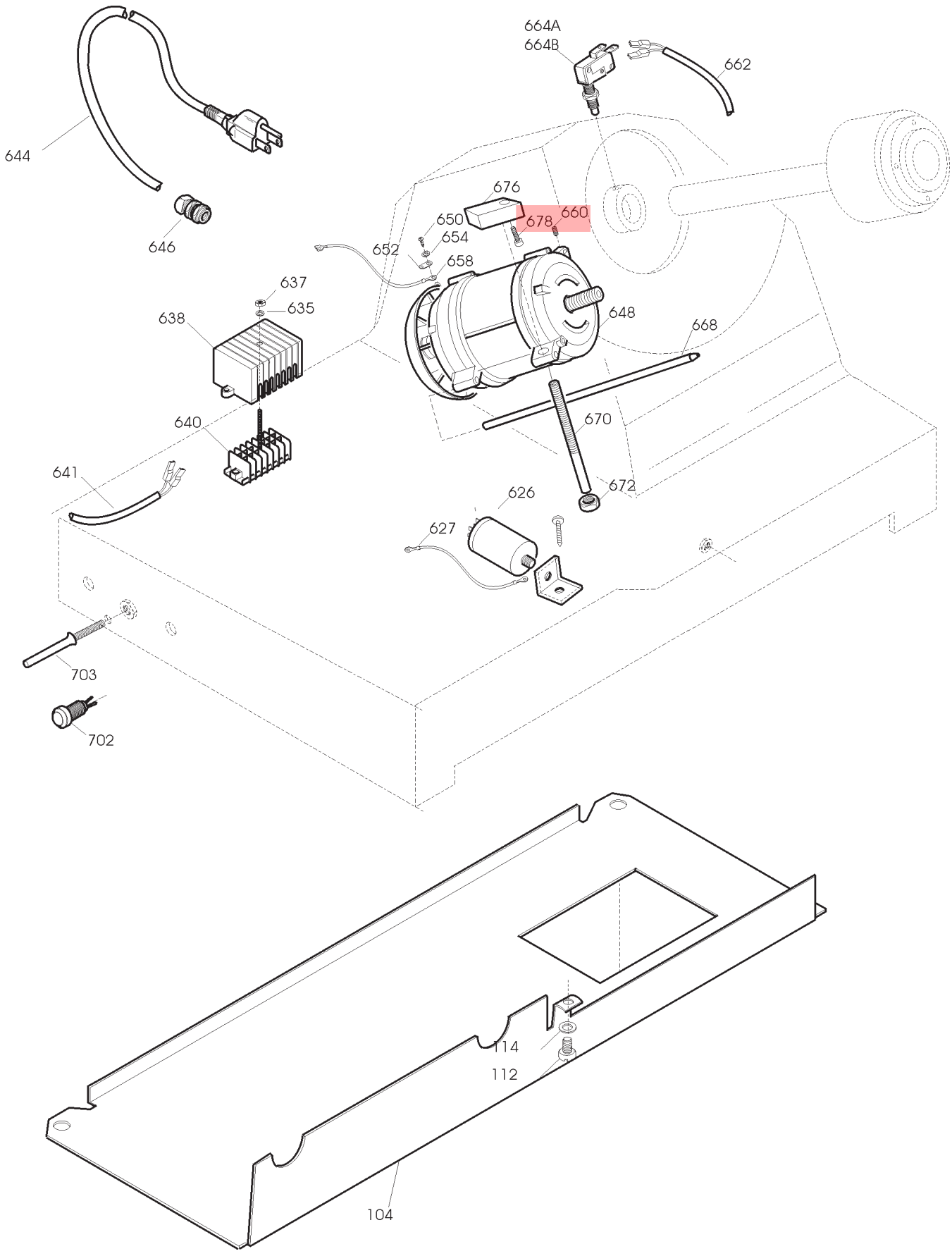
644
646
664A
664B
662
676
650
678
660
654
652
658
637
635
638
648
668
640
670
641
672
626
627
703
702
114
112
104

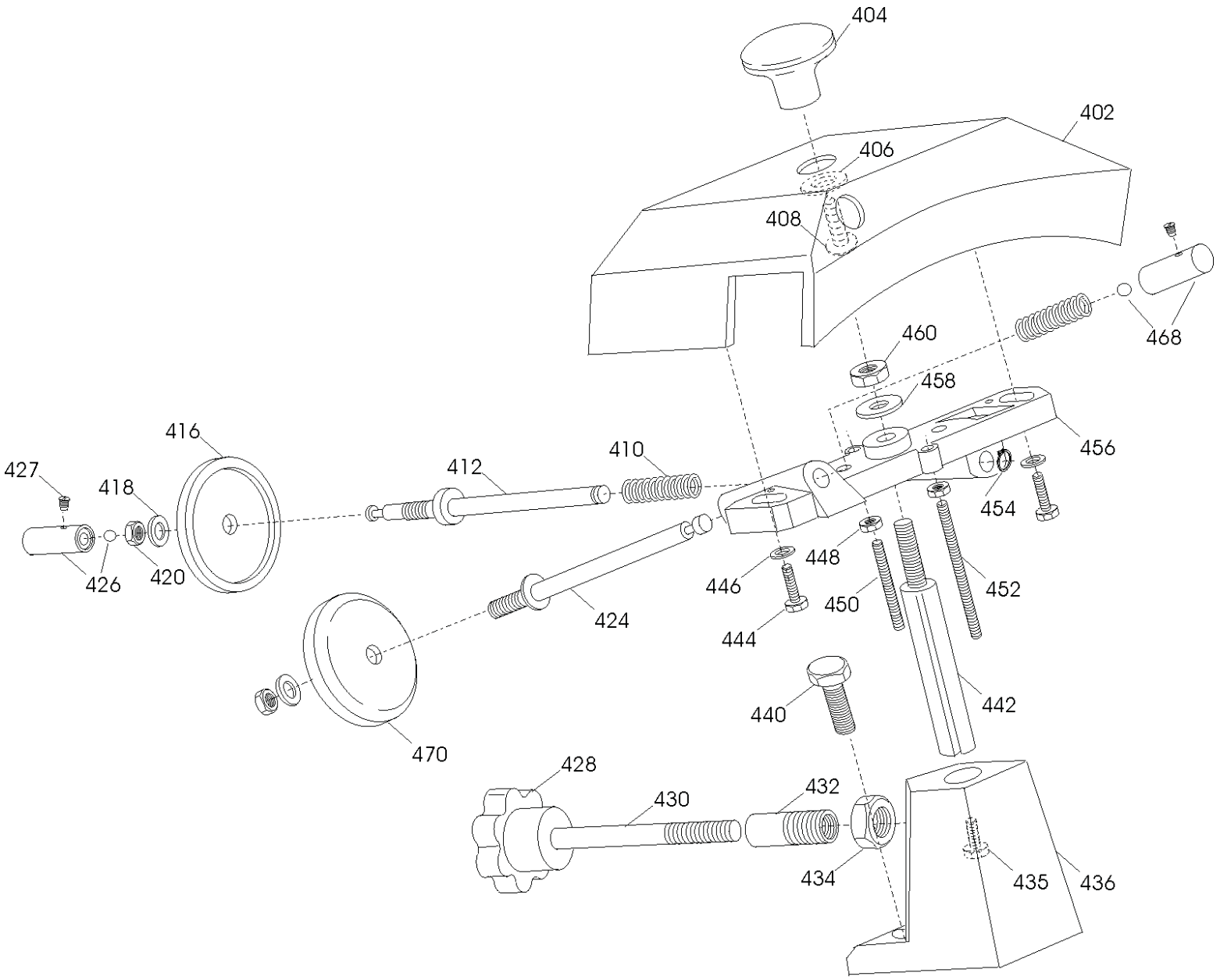
404
402
406
408
468
460
458
456
454
416
410
412
427
418
426
420
448
446
450
452
424
444
442
440
470
428
430
432
434
435
436

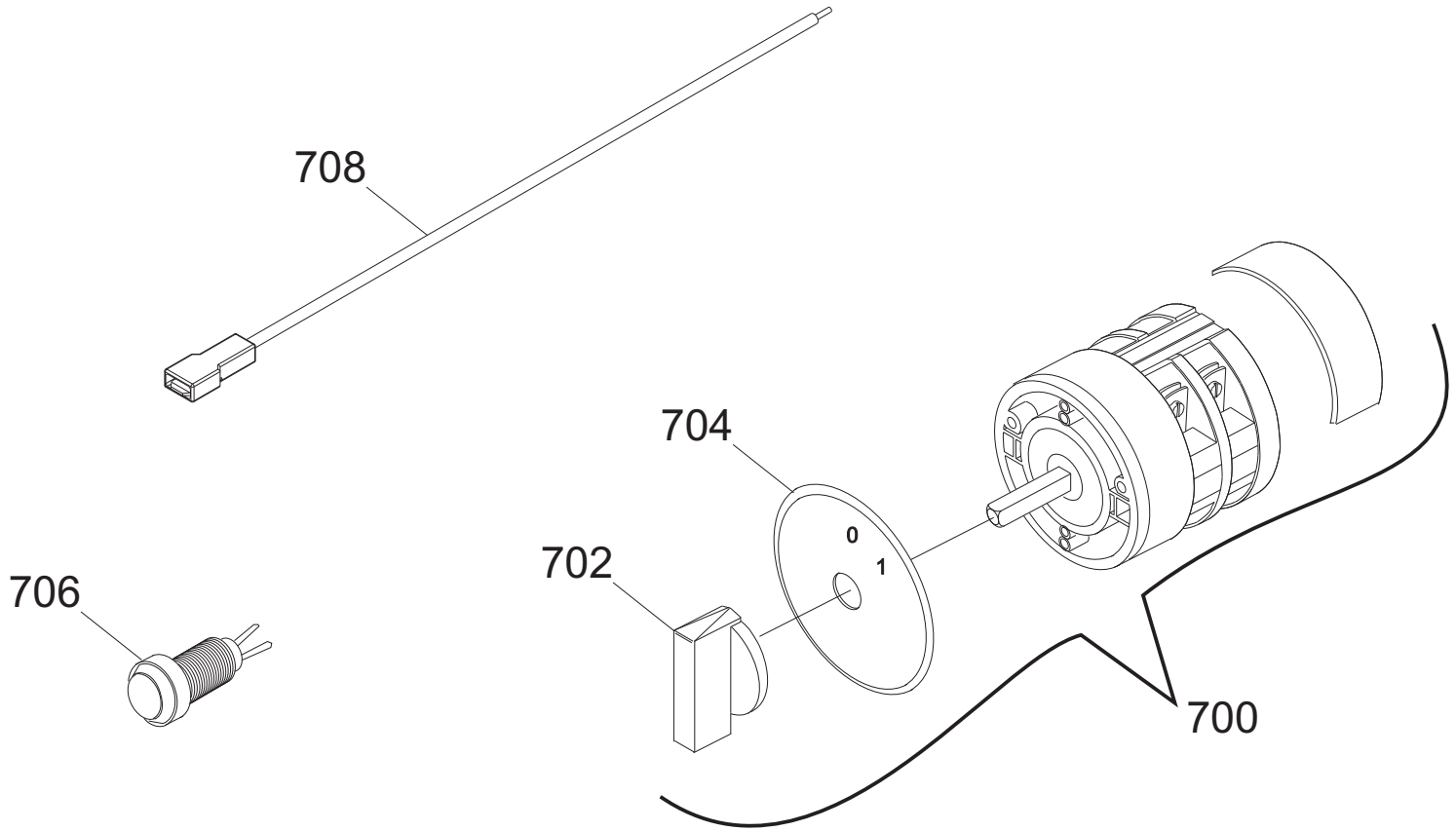
708
704
0
1
702
706
700

**GEMMA 350 UL TAV. UNICA**

| Riferim | Nome prodotto | Codice |
|---|---|---|
| 700MN | INTERR. MN BREMAS. ROTATIVO | 19410160 |
| 700TF | INTERR. TF BREMAS. ROTATIVO | 19410161 |
| 702 | MANOPOLA INTERRUTTORE BREMAS | 19410163 |
| 704 | GHIERA ON OF X INT. BREMAS | 19410162 |
| 706 | SPIA UNIFICATA 220-380 VOLT | 19410406 |
| 708 | CAVETTO PROLUNGA LAMPADA SPIA | 19410750 |
| 2 | CASSA SG 300-330 OSSIDATA | 19510107 |
| 4 | PIEDINO 275:370 M8 | 19560202 |
| 6 | *PARALAMA 350 CE OSSIDATO | 19510209 |
| 8 | POMELLO ALLUMINIO PARALAMA BULTH | 19521110 |
| 14 | QUADRETTO PARALAMA 250-330 | 19530905 |
| 16 | LAMA 350 - 57/4/280 NAZ.(NS) | 18350574280 |
| 24 | CINGH.PIAT.SG 300 TB2 380 X 10 | 19310207 |
| 28 | ANELLO PORTA MICRO 250-330 | 19540905 |
| 32 | TIRANTE PARALAMA SG 300-330 | 19530507 |
| 34 | POM. TIR.PARAL.300-370 M8 5 LOBI | 19562504 |
| 38 | VITE ZIGR.M5 PARAF.MRR BULTH | 19335014 |
| 40 | VELA SG 350 ESTRUSA OSSIDATA | 1,95E+14 |
| 42 | PARASANGUE 250-330 OSSIDATO | 19520105 |
| 46 | PROTEZIONE SUPP. VELA 300 | SM504423 |
| 48 | GUARN. COPER.SUP.VELA AFF 300 | 19563038 |
| 58 | SUP.VELA SG 300-330 F.AL 98 | 19510707 |
| 62 | PARA ACQUA GRANDE | 19563002 |
| 64 | MOVIMENTO VELA SG 300-330 LAVORATO | 19500107 |
| 65 | FUNGHETTO MOVIMENTO D8,5XHT2 | 19563201 |
| 66 | PIASTRINA MOV. 300-330 ZINCATA | 19540607 |
| 72 | GRANO BRONZINA MOVIMENTO M6X18 | 19335040 |
| 74 | BOCCOLE BRONZO 19.22.20 PC032 MOVIM | 19324005 |
| 78 | MOLLA MOVIMENTO VELA UNIFICATA | 19390205 |
| 80 | PERNO MOV. VELA SG 250-370 | 19530705 |
| 90 | RULLINO MOVIMENTO AFF. GRAV.CE | 19336066 |
| 96 | RONDELLA ONDULATA 19 | 19342006 |
| 97 | TUBETTO OLIATORE 300-330 | 19553007 |
| 100 | GHIERA DISTANZIALE MAN.NUMERAT | 19562410 |
| 102 | MANOPOLA NUMERATA GRANDE GH.30 BIZ. | 19562406BZ |
| 210 | PERNO CUSCINETTO 250-330 | 19540805 |
| 214 | BOCCOLA AUTOLUBR.22.25.30 | 19324106 |
| 220 | PRIGIONIERO 6 X 25 OTTONE | 19337002 |
| 232 | PIASTRINA CARRELLO 300-330 CE | 19533007 |
| 236 | CUSCINETTO CARR. 6000 ZZ | 19320105 |
| 240 | RONDELLA A SPESSORE CUSCINETTO | 19346015 |
| 242 | BARRA TONDA CARR.22X495 300-330 | 19530607 |
| 246 | VITE T.26 BARRA TONDA | 19335002 |
| 248 | BARRA QUADRA 300-330 ZINCATA | 19540107 |
| 254 | MOLLA BARRA TONDA 300-330 SG | 19390107 |
| 256 | MANOP.BLOCCA GAMBO 300-370 M12X6L | 19562803 |
| 257 | PRIGIONIERO GAMBO M 12 UNIFIC. | 19336032 |

| | | |
|---|---|---|
| 258 | GAMBO SG 300-330 OSSIDATO | 19510607 |
| 261 | BUSSOLA INOX GAMBO 300-370 NO CE | 19534021 |
| 268 | GOMMINO PARAC.D.12 SG300 DAL 2001 | 19560103 |
| 270 | ASTINA PRESSAMERCE SG 300-330 | 19530407 |
| 274 | BOCCOLE AUTOLUBR.12.14.12 DAL 01 | 19324102 |
| 276 | PARACOLPO PRESSAMERCE POST.SG TUV | 19563211 |
| 278 | PARAC. P.MERCE G. D8,5XH36 | 19563206 |
| 280 | P.MERCE SGF 300-330 OSS | 19510922 |
| 282 | PRIGIONIERO M.10 PRESSAMERCE | 19336001 |
| 286B | DISTANZIALI PARAMANO 300-385 | 19521609 |
| 286A | DISTANZIALI PARAMANO D.20X31MM | 19521603 |
| 288B | DISTANZIALI PARAMANO 300-385 | 19521609 |
| 288 | PRIG.MED.AFFIL.PARAMAN.M5 X 47 | 19336006 |
| 290 | RONDELLA 6 X 24 | 19340165 |
| 292 | DADO CIECO M 06 | 19362008 |
| 294A | P.MANO PIATTO AF.A-Q-M 275-300 | 19562324 |
| 294C | P.MANO PIATTO AFFETT. 300-370 | 19562336 |
| 294B | P.MANO PIATTO GTA 330-350 | 19562335 |
| 300 | PIASTRINA TEMPR. 300-330 | 19530807 |
| 302 | MANIGLIA X GAMBO SAGOMATA | 19562806 |
| 402 | CAPPOTT. 330-370 OSSIDATA | 19511208 |
| 404 | POMELLO CAPPOTTINA A FUNGO | 19562702 |
| 410 | MOLLA PERNO AFF.+SBAV. 300:385 | 19390309 |
| 412 | PERNO AFFILATURA 330:370 | 19540708 |
| 414 | PARA POLVERE 220:300 | 19550101 |
| 416 | MOLA SB.350 D.50 H.8 F.8 MOZ | 19300208 |
| 424 | PERNO SBAVATURA 330:370 | 19540709 |
| 426 | PULSANTE AFFILATOIO 330:370 | 19550208 |
| 428 | MANOPOLA PRIG. AFFIL. M8 6 LOBI | 19562602 |
| 430 | PRIGIONIERO COLONNINA L=75 | 19336010 |
| 432 | BUSSOLA COLON. AFFIL.CON BLOCC | 19541502 |
| 435 | VITE § 15 ARRESTO COL. 330:370 | 19335031 |
| 436 | COLONNIN.330-350 ALL OSSIDATO | 19511108 |
| 442 | PERNO COL0NNINA FRES.330:370 | 19540408 |
| 450 | PRIG. DISTANZ. PARAMAN.M5 X 30 | 19336003 |
| 452 | PRIG. LUNGO AFFILATOIO M5 X 63 | 19336005 |
| 456 | CORPO AFF. 330:370 LAVORATO | 19500208 |
| 468 | PULSANTE AFFILATOIO 330:370 | 19550208 |
| 470 | MOLA AF.350 D.50 H.8 F.8 MOZ | 19300108 |
| 626 | CONDENSATORE 20 UF OMOLOGAT.UL | 19410320 |
| 627 | CAVETTO MASSA TERRA 300-385 UL | 19410739 |
| 638 | COPRIMORSETTIERA X PA 32 | 19563101 |
| 640 | MORSETTIERA UNIFICATA PA 32 | 19410801 |
| 641 | CAVET.ALIM 300-370 AFF. MN INT | 19410713 |
| 644 | CAVO ALIM.COMP. 110/60 PA 205 | 19410533 |
| 646 | PRESSACAVO PG 11 | 19410805 |
| 648 | MOTORE 300 UL C.PIATTA 115/60 | 194005072 |
| 658 | CAVETT.MASSA TERRA 300-385 UL MOTOR | 19410740 |
| 662 | CAVO MICRO 300-370 AFF.PULSANTIERA | 19410703 |
| 664 | MICRO INTERRUTT.MN X AFFETTATR | 19410201 |

| | | |
|---|---|---|
| 668 | PERNO MOTORE 300-330 SG-SV INOX | 19540507 |
| 670 | VITE SENZA TESTA DIN 913 M 8X45 CE | IX2913008045 |
| 676 | BLOCCH.TIR. MOTORE SG 300-330 | 19540305 |
| 680 | PROTEZIONE INF. SG 300-330 SV 300 | 19531607 |
| 702 | SPIA UNIFICATA 110-UL VOLT | 19410405 |
| 703 | PIOLINO MANOPOLA UL | 19531370 |