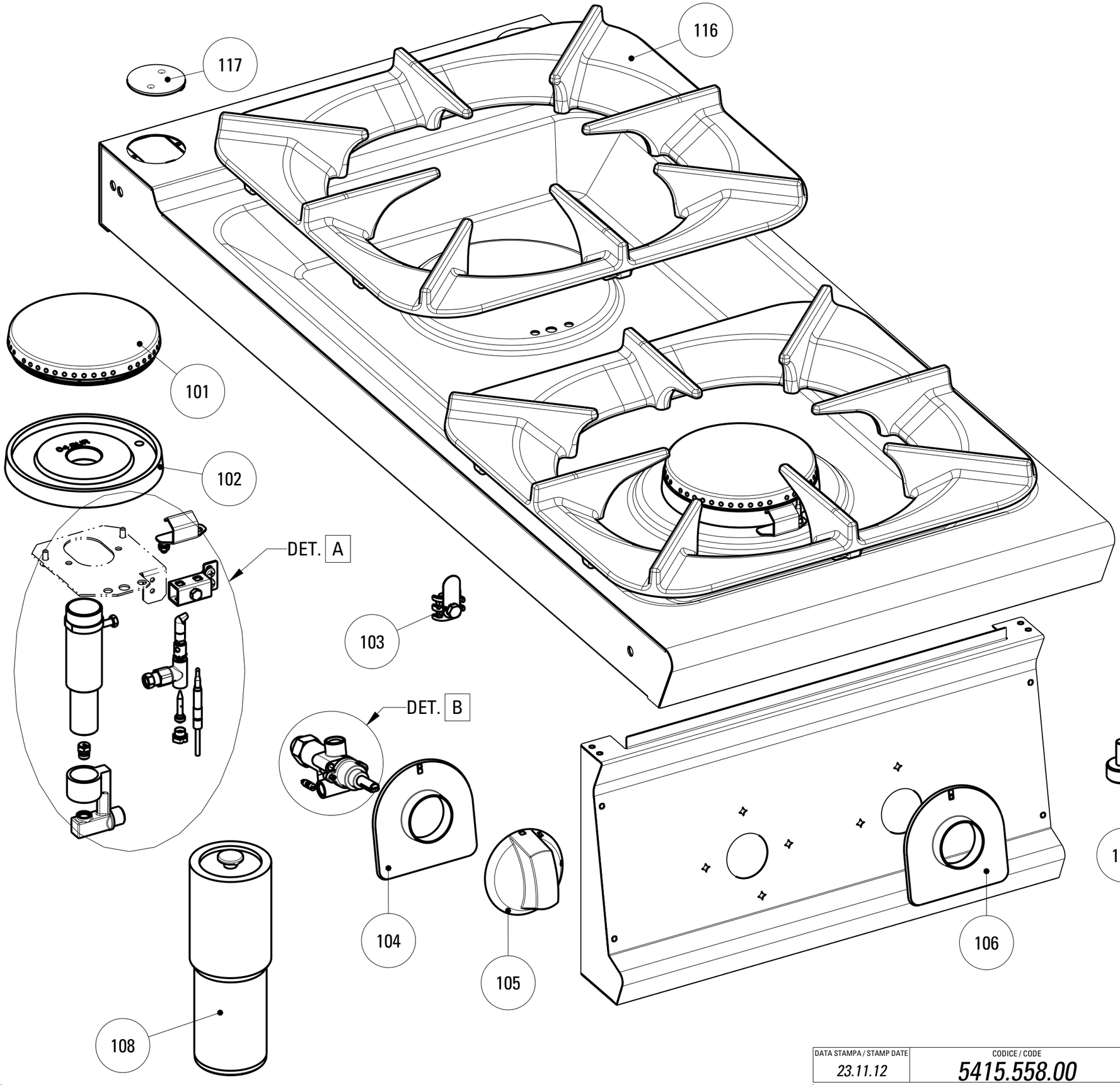

DATA STAMPA / STAMP DATE	CODICE / CODE	FOGLIO / SHEET	MODELLI / MODELS
23.11.12	*5415.558.00*	*1/1*	*EC_G9*

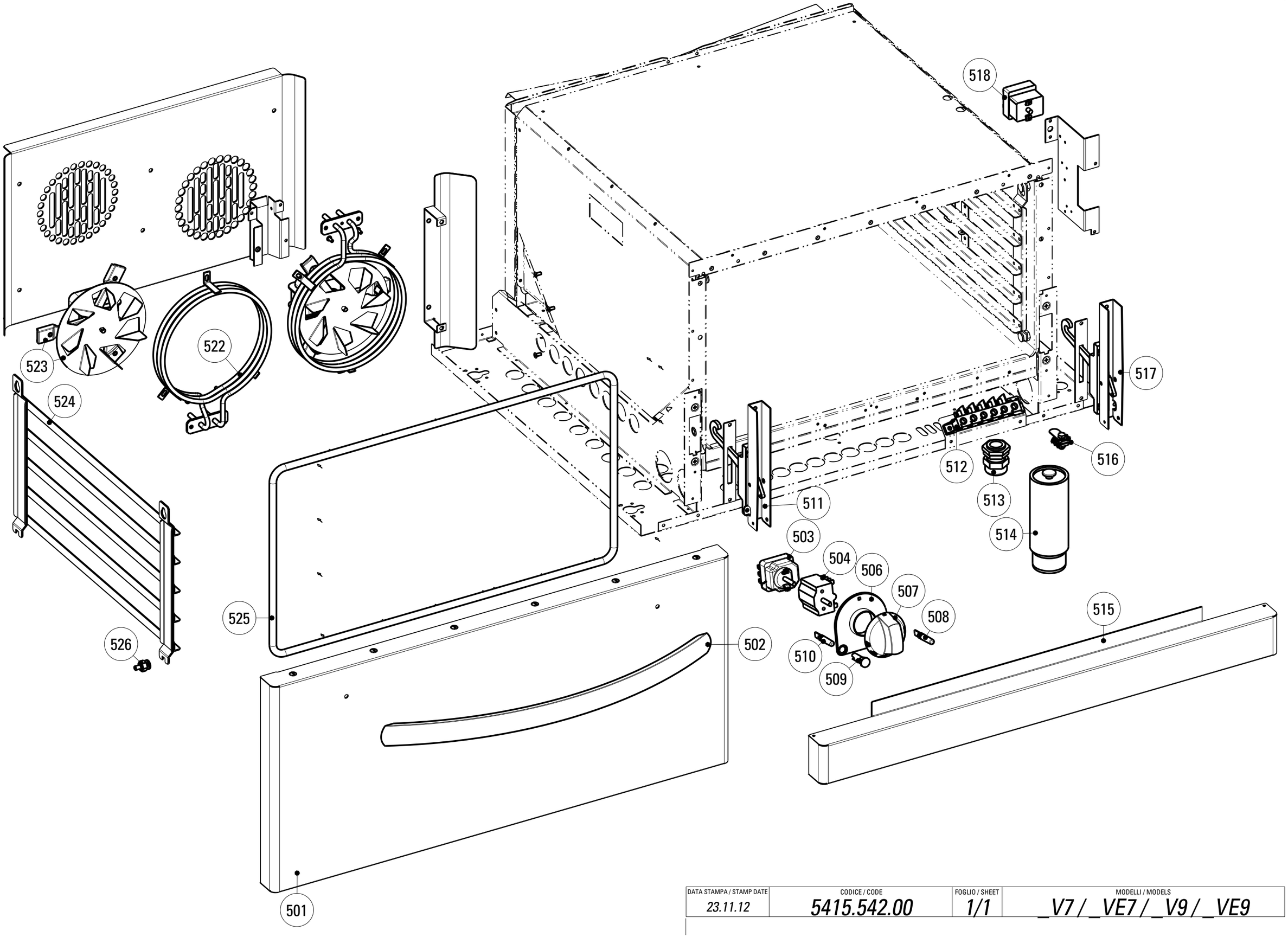

DATA STAMPA / STAMP DATE	CODICE / CODE	FOGLIO / SHEET	MODELLI / MODELS
23.11.12	*5415.542.00*	*1/1*	*_V7 / _VE7 / _V9 / _VE9*

CODICI RICAMBIO PER FINITO / SPARE PARTS FOR THE FINISHED PRODUCT

Aggiornato al/Updated to 27/11/17

Artic./Item	Descrizione/Description	Modello/Model
313108	**CUCINA GAS 6 FUOCHI CON FORNO ELETTRICO VENTILATO GN1/1** **6 BURNERS GAS RANGE WITH GN1/1 FAN ASSISTED ELECTRIC OVEN**	**EF12V9**

Cons./Recom.	Pos./Posit.	Ricambio/Replacement			Prezzo/Price List
	01361000	RC01361000	CAMINO H25 L9	FLUE H25 L9	103,39
	101	RC01672000	SPARTIFIAMMA 6-8KW	BURNER COVER 6KW	40,31
	102	RC02026000	CORPO BRUCIATORE 8KW	BURNER BODY 8KW	39,58
	104a	RC02076000	SOTTOMANOPOLA GAS FRONTE NERO	BLACK UNDERKNOB	7,70
	104b	RC02079000	SOTTOMANOPOLA GAS FRONTE GRIGIO	GREY UNDERKNOB	7,18
	105a	RC01887000	MANOPOLA GAS NERA	GAS BLACK KNOB	8,15
	105b	RC02074000	MANOPOLA GAS GRIGIA	GREY KNOB	8,79
	106a	RC02077000	SOTTOMANOPOLA GAS RETRO NERO	BLACK UNDERKNOB	7,70
	106b	RC02080000	SOTTOMANOPOLA GAS RETRO GRIGIO	GREY UNDERKNOB	7,18
*	109	RC05001400	RUBINETTO GAS	GAS COCK	79,66
	110	RC02061000	PORTAUGELLO BRUCIATORE TECNO90 ECO	NOZZLE HOLDER	23,30
	112	RC02060000	VENTURI PER BRUCIATORE 8KW	VENTURI BURNER 8KW	27,48
*	113	RC00118000	TERMOCOPPIA M9X1 L600	TERMOCOUPLE	15,56
	114	RC02069000	TEGOLO PILOTA ECO	PILOT TILE	9,71
	115	RC01140000	GRUPPO PILOTA	TOP BURNER PILOT GROUP	21,40
	116	RC01868000	SUPPORTO PENTOLE L9 ECO GHISA	TECNO90 ECO CAST IRON PANHOLDER	106,91
	117	RC01380000	TAPPO ACCESSO FISSAGGIO	COVER FOR FASTENING SCREWS	13,57
	501	RC02042000	PORTA FORNO GN2/1 TECNO90ECO	GN2/1 OVEN DOOR	256,02
	502	RC02082000	MANIGLIA FORNO	OVEN HANDLE	55,54
*	503	RC01610000	TERMOSTATO DI LAVORO FORNO	WORKING THERMOSTAT OVEN L9	82,86
	504	RC00070000	COMMUTATORE TRIFASE	SWITCH	20,52
	506a	RC01788000	SOTTOMANOPOLA EL 2L NERO	UNDERKNOB	7,70
	506a	RC02049000	SOTTOMANOPOLA EL 2L GRIGIO	GREY UNDERKNOB	7,18

L'azienda si riserva il diritto di apportare ulteriori aggiornamenti senza preavviso. / The data may be updated without prior warning

Artic./Item	Descrizione/Description	Modello/Model
313108	**CUCINA GAS 6 FUOCHI CON FORNO ELETTRICO VENTILATO GN1/1** **6 BURNERS GAS RANGE WITH GN1/1 FAN ASSISTED ELECTRIC OVEN**	**EF12V9**

Cons./Recom.	Pos./Posit.	Ricambio/Replacement			Prezzo/Price List
	507a	RC01835000	MANOPOLA PF NERA	BLACK KNOB	9,76
	507b	RC02054000	MANOPOLA PF GRIGIA	GREY KNOB	9,05
*	508	RC00052000	LAMPADA SEGN.NEON FASTON ARANCIO 230V	SIGNAL LAMP	5,19
*	509	RC01783000	PORTALAMPADA TRASPARENTE D10	TRANSPARENT LAMP HOLDER D10	5,30
*	510	RC01782000	LAMPADA SEGN.NEON FASTON VERDE 230V	GREEN NEON LAMP 230V	6,09
	511	RC01068000	CERNIERA SX PORTA FORNO GN C/P.RULLINO	LEFT HINGE	37,51
	512	RC00194000	MORSETTIERA FV 122 B	CONNECTING BLOCK	9,16
	513	RC01055000	PRESSACAVO PG21 CON DADO	CABLE GLAND WITH NUT	9,16
	514	RC01386000	PIEDE 2" C/VITE	FOOT WITH SCREW	20,63
	516	RC00304000	MORSETTO EQUIPOTENZIALE COMPLETO	EQUIPOTENTIAL CONNECTING BLOCK	6,62
	517	RC01067000	CERNIERA DX PORTA FORNO GN C/P.RULLINO	RIGHT HINGE	37,51
*	518	RC00305000	TERMOSTATO DI SICUREZZA	SAFETY THERMOSTAT	85,19
	522	RC01562000	RESISTENZA CIRCOLARE 2,5kW	CIRCULAR HEATING ELEMENT	68,74
	523	RC01561000	MOTOVENTILATORE COMPLETO FORNO EL.VENT.	ELECTRIC VENTILATOR _VE7	106,18
	524	RC02032000	SUPPORTO GRIGLIA FORNO EL.VENTILATO	OVEN GRID HOLDER	85,40
	525	RC01826000	GUARNIZIONE TESSILE PER FORNO GN	TEXTILE GASKET FOR OVEN	52,43
	526	RC01585000	PIOLINO SUPP.GRIGLIA FORNO EL.VENTILATO	PIN FOR OVEN RUNNERS SUPPORT	14,94

L'azienda si riserva il diritto di apportare ulteriori aggiornamenti senza preavviso. / The data may be updated without prior warning