DESPIECES DEL SERVICIO TECNICO

Mesas Frías para Pastelería
Tables Froides Patissieres
Bakery Refrigerated Counters
Backerei-Tische
Tavoli Refrigerati per Pasticceria

MPP / MPN
MPP-C / MPN-C

FEBRERO 2002

FAGOR

Fagor Industrial

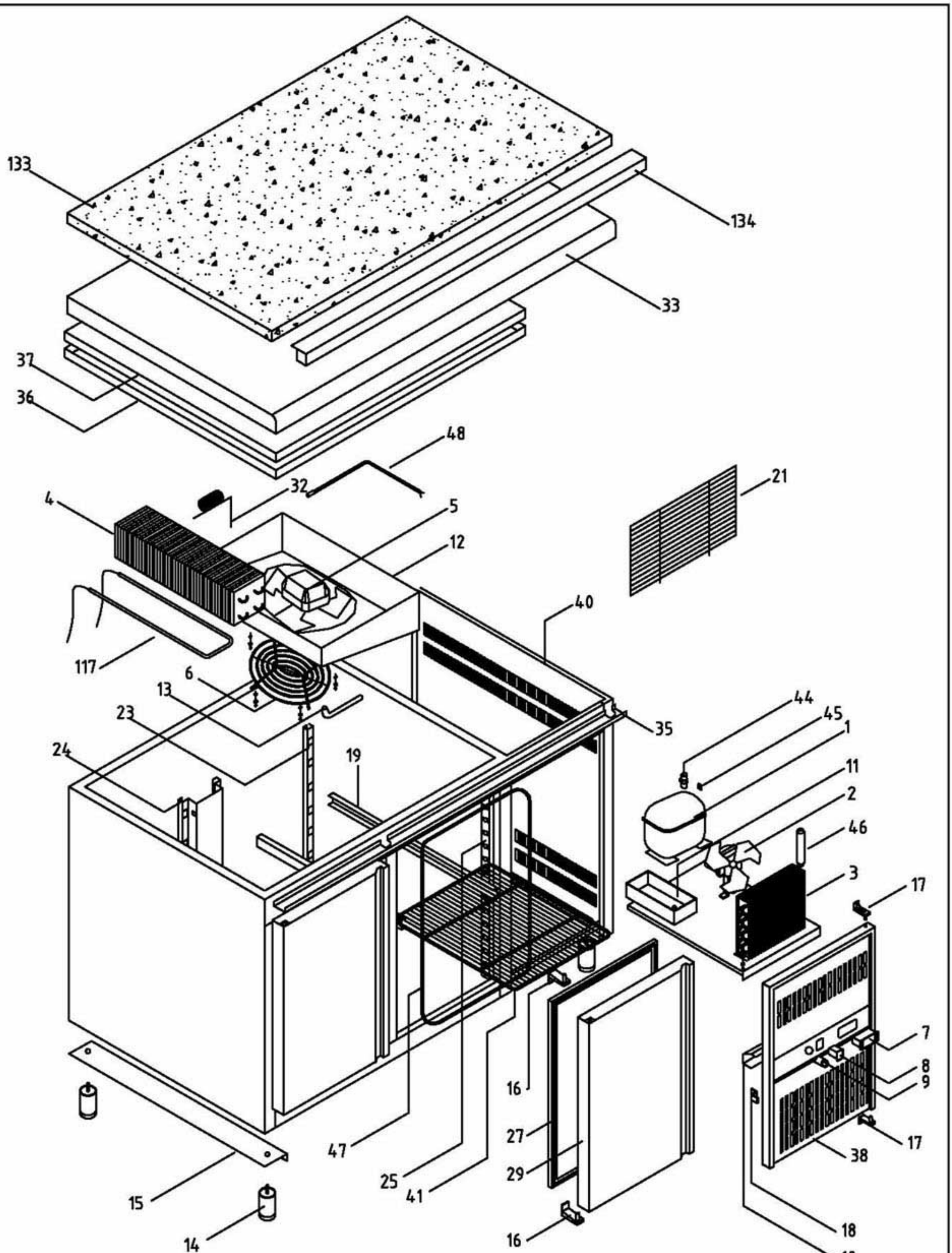

COMÚN A	Mesas Frias GN 1/1 y Pastelería 400x600, refrigeración y mantenimiento de congelados
	Mesas Frias GN 1/1 y Pastelería 400x600, refrigeración y mantenimiento de congelados, centrales y murales

	Firma	Fecha		
Dibujado	M. Mellado	28/02/01	DESPIECE MESAS FRIAS	Código DSP0143
Proyectado				FAGOR FAGOFRI s.a.
Comprobado				

FAGOR
FAGOFRI SA

PLANO DESPIECE

	FAGOFRI Código	MATERIAL	MODELO	DSP-0143 MPP-150	DSP-0143 MPP-202	DSP-0143 MPP-255	DSP-0143 MPP-307	DSP-0143 MPP-150-C	DSP-0143 MPP-202-C	DSP-0143 MPP-255-C	DSP-0143 MPP-307-C
				1	1	1	1	1	1	1	1
1	6001700003	Compresor, Danfoss FR-7,5-G		1				1			
1	6001700004	Compresor, Danfoss FR-8,5-G			1				1		
1	6001700007	Compresor, Danfoss SC-12-G				1	1			1	1
2	6001506002	Ventilador unidad condensadora, 10 w con pala y pata		1	1	1	1	1	1	1	1
3	6001911002	Condensador, 9x2 derecha techo		1	1			1	1		
3	6001911003	Condensador, 9x3 derecha techo				1	1			1	1
4	6001902001	Evaporador tiro forzado, B 5T 4R 330A 4S		1	1			1	1		
4	6001902002	Evaporador tiro forzado, B 8T 4R 330A 4S MESA FRIA				1	1			1	1
5	6001506001	Ventilador Evaporador, 5 w con pala y aro		1	1	1	1	1	1	1	1
6	6000202216	Rejilla protección ventilador evaporador, Plastico inyectado		1	1	1	1	1	1	1	1
7	6001507045	Control digital refrigeración, CAREL IR32SE0000 con sonda y transformador		1	1	1	1	1	1	1	1
7	6001507046	Control digital refrigeración, CAREL PJ32SOPOOK con sondas		1	1	1	1	1	1	1	1
7	6001507039	Control digital refrigeración, ELIWELL EWDC 112 con sonda		1	1	1	1	1	1	1	1
7	6001507002	Control digital refrigeración, ELIWELL EWPC 961 N con sonda y transformador		1	1	1	1	1	1	1	1
8	6001507003	Interruptor general on / off, BIPOLAR N/ABMAR 220 V. IB4-3106		1	1	1	1	1	1	1	1
9	6001507005	Piloto funcionamiento compresor, L-312 Ø13 mm 220 V AMBAR		1	1	1	1	1	1	1	1
10	6005520103	Protección trasera inox cuadro eléctrico mesa fria, inox		1	1	1	1	1	1	1	1
11	6000202204	Bandeja evaporación automática, Plastico inyectado		1	1	1	1	1	1	1	1
12	6000201012	Bandeja goteo evaporador tiro forzado, Gaveta tiro forzado mesa fria GN / pasteleria		1	1	1	1	1	1	1	1
14	6009990360	Conjunto pata regulable Mesa Fria, Estanteria y Mesa Cafetera, ø50x107 / 147		4	4	4	4	4	4	4	6
15	6002503002	Base lateral apoyo mesa Pastelera, zincado 700x100		1	1	1	1	1	1	1	1
16	6009992206	Juego bisagra mesa fria apertura derecha tirador horizontal,		2	3	4	5	2	3	4	5
16	6009992204	Juego bisagra mesa fria apertura derecha tirador vertical,		2	3	4	5	2	3	4	5
16	6009992205	Juego bisagra mesa fria apertura izquierda tirador horizontal,		2	3	4	5	2	3	4	5
16	6009992203	Juego bisagra mesa fria apertura izquierda tirador vertical,		2	3	4	5	2	3	4	5
17	6000202237	Soporte rejilla cuadro de mandos,		2	2	2	2	4	4	4	4
18	6000202213	Escuadra amarre rejilla cuadro de mandos,		1	1	1	1	2	2	2	2
20	6009990038	Juego guias estante parrilla interior (central), Pasteleria "L" 705 mm						10	15	20	25
20	6009990003	Juego guias estante parrilla interior, Pasteleria "L" 650 mm		10	15	20	25				
21	6001802001	Rejilla trasera protección motor mesa fria, Alambre zincado		1	1	1	1				
23	6009990214	Cremallera lateral trasera, mesa Snack / pasteleria		2	2	2	2				
24	6009990216	Cremallera central trasera, mesa Snack / pasteleria		1	2	3	4				
25	6009990218	Cremallera delantera, mesa fria Snack / Pasteleria / GN 1/1		4	6	8	10	8	12	16	20
27	6001401104	Burlete puerta mesa Snack, 475x605 UR-260-M		2	3	4	5	2	3	4	5

FAGOR
FAGOFRI SA

PLANO DESPIECE

	FAGOFRI Código	MATERIAL	MODELO	DSP-0143 MPP-150	DSP-0143 MPP-202	DSP-0143 MPP-255	DSP-0143 MPP-307	DSP-0143 MPP-150-C	DSP-0143 MPP-202-C	DSP-0143 MPP-255-C	DSP-0143 MPP-307-C
				1	1	1	1	1	1	1	1
29	6009990155	Puerta refrigeración, tirador horizontal, apertura derecha, Snack / Pasteleria, 510x640		2	3	4	5	2	3	4	5
29	6009990153	Puerta refrigeración, tirador horizontal, apertura izquierda, Snack / Pasteleria, 510x640		2	3	4	5	2	3	4	5
29	6009990154	Puerta refrigeración, tirador vertical, apertura derecha, Snack / Pasteleria, 510x640		2	3	4	5	2	3	4	5
29	6009990007	Puerta refrigeración, tirador vertical, apertura izquierda, Snack / Pasteleria, 510x640		2	3	4	5	2	3	4	5
32	6009991504	Tubo capilar, 1,0x3300		1	1			1	1		
32	6009991507	Tubo capilar, 1,25x2100				1	1			1	1
33	6009991036	Encimera inox. Pasteleria central, 1500x860						1			
33	6009991038	Encimera inox. Pasteleria central, 2025x860							1		
33	6009991040	Encimera inox. Pasteleria central, 2550x860								1	
33	6009991042	Encimera inox. Pasteleria central, 3075x860									1
33	6009991315	Encimera inox. Pasteleria especial 1500x800 peto 100 mm		1							
33	6009991159	Encimera inox. Pasteleria especial 1500x800 peto 45 mm		1							
33	6009991309	Encimera inox. Pasteleria especial 2025x800 peto 100 mm			1						
33	6009991162	Encimera inox. Pasteleria especial 2025x800 peto 45 mm			1						
33	6009991311	Encimera inox. Pasteleria especial 2550x800 peto 100 mm				1					
33	6009991163	Encimera inox. Pasteleria especial 2550x800 peto 45 mm				1					
33	6009991313	Encimera inox. Pasteleria especial 3075x800 peto 100 mm					1				
33	6009991165	Encimera inox. Pasteleria especial 3075x800 peto 45 mm					1				
33	6009991028	Encimera inox. Pasteleria, 1500x800		1							
33	6009991030	Encimera inox. Pasteleria, 2025x800			1						
33	6009991032	Encimera inox. Pasteleria, 2550x800				1					
33	6009991034	Encimera inox. Pasteleria, 3075x800					1				
35	6009991124	Protector encimera, aluminio 1191x57		1				1			
35	6009991115	Protector encimera, aluminio 1491x57		1				1			
35	6009991126	Protector encimera, aluminio 1700x57			1				1		
35	6009991130	Protector encimera, aluminio 1722+1124x57					1				1
35	6009991121	Protector encimera, aluminio 1722+1424x57					1				1
35	6009991128	Protector encimera, aluminio 1722+599x57				1				1	
35	6009991119	Protector encimera, aluminio 1722+899x57				1				1	
35	6009991117	Protector encimera, aluminio 2000x57			1				1		
36	6009991132	Techo interior, aluminio 1000x670		1				1			
36	6009991135	Techo interior, aluminio 1525x670			1				1		
36	6009991138	Techo interior, aluminio 2050x670				1				1	
36	6009991141	Techo interior, aluminio 2575x670					1				1

FAGOR
FAGOFRI SA

PLANO DESPIECE

	FAGOFRI Código	MATERIAL	DSP-0143 MPP-150	DSP-0143 MPP-202	DSP-0143 MPP-255	DSP-0143 MPP-307	DSP-0143 MPP-150-C	DSP-0143 MPP-202-C	DSP-0143 MPP-255-C	DSP-0143 MPP-307-C
MODELO			1	1	1	1	1	1	1	1
37	6009991201	Aislamiento techo interior, porexpan 1010x666x30	1				1			
37	6009991204	Aislamiento techo interior, porexpan 1535x666x30		1				1		
37	6009991207	Aislamiento techo interior, porexpan 2060x666x30			1				1	
37	6009991210	Aislamiento techo interior, porexpan 2585x666x30				1				1
38	6009990005	Rejilla cuadro de mandos apertura derecha, Acero inox 427x645	1	1	1	1	2	2	2	2
38	6009990130	Rejilla cuadro de mandos apertura derecha, Acero inox 427x645	1	1	1	1	2	2	2	2
40	6009990048	Costado lado grupo Mesa Pastelera, Acero inox 735x725	1	1	1	1	1	1	1	1
41	6001801004	Estante parrilla pastelera, Alambre plastificado 400x600	2	3	4	5	2	3	4	5
42	6001507041	Interruptor paro ventilador tiro forzado (MESAS FRIAS), Pulsador 1005172 NA/M14,2S4,BM	1	1	1	1	2	2	2	2
44	6002000032	Relé de arranque compresor FR-7,5-G, Danfoss 117U6001	1				1			
44	6002000031	Relé de arranque compresor FR-8,5-G, Danfoss 117U6015		1				1		
44	6004000003	Relé de arranque compresor SC-12-G, Danfoss 117U6003			1	1			1	1
45	6004000008	Condensador de arranque FR, Danfoss 117U5015	1	1			1	1		
45	6004000009	Condensador de arranque SC, Danfoss 117U5017			1	1			1	1
46	6000601003	Filtro secador, 40 gr. 1/4 x 1/4	1	1	1	1	1	1	1	1
47	6001508001	Resistencia marco puerta snack-1, 10 W x m, 2100+600	1	1	1	1	2	2	2	2
47	6001508002	Resistencia marco puerta snack-2, 10 W x m, 2100+200+600	1	2	3	4	2	4	6	8
48	6002000057	Sonda termostato, NTC 938 Ohm	1	1	1	1	1	1	1	1
134	6005510323	Decorativo mesa fria Snack / Pastelera apertura derecha, inox satinado 1494x45	1				1			
134	6005510324	Decorativo mesa fria Snack / Pastelera apertura derecha, inox satinado 2022x45		1				1		
134	6005510325	Decorativo mesa fria Snack / Pastelera apertura derecha, inox satinado 2544x45			1				1	
134	6005510326	Decorativo mesa fria Snack / Pastelera apertura derecha, inox satinado 3069x45				1				1
134	6005510476	Decorativo mesa fria Snack / Pastelera apertura izquierda, inox satinado 1494x45	1				1			
134	6005510477	Decorativo mesa fria Snack / Pastelera apertura izquierda, inox satinado 2022x45		1				1		
134	6005510478	Decorativo mesa fria Snack / Pastelera apertura izquierda, inox satinado 2544x45			1				1	
134	6005510479	Decorativo mesa fria Snack / Pastelera apertura izquierda, inox satinado 3069x45				1				1

FAGOR
FAGOFRI SA

PLANO DESPIECE

	FAGOFRI Código	MATERIAL	MODELO	DSP-0143 MPN-150	DSP-0143 MPN-202	DSP-0143 MPN-255	DSP-0143 MPN-307	MPN-150-C	MPN-202-C	MPN-255-C	MPN-307-C
				1	1	1	1	1	1	1	1
1	6001710004	Compresor, ASPERA J-2192-GK				1	1			1	1
1	6001710001	Compresor, Danfoss SC-12-CL		1				1			
1	6001710002	Compresor, Danfoss SC-15-CL			1				1		
2	6001506002	Ventilador unidad condensadora, 10 w con pala y pata		1	1	1	1	1	1	1	1
3	6001911005	Condensador, 10x4 derecha techo		1	1	1	1	1	1	1	1
4	6001903001	Evaporador, Bateria FC-61-B		1				1			
4	6001903003	Evaporador, Bateria FC-71-B			1	1	1		1	1	1
7	6001507044	Control digital mant. congelados, Carel PJ32C00000 (220 v, 3 botones, 3 reles)		1	1	1	1	1	1	1	1
7	6001507043	Control digital mant. congelados, Carel PJ32SE (12 v, 4 botones, 4 reles)		1	1	1	1	1	1	1	1
7	6001507012	Control digital mant. congelados, ELIWELL EWPC 974 con sondas y tranformador		1	1	1	1	1	1	1	1
7	6001507042	Control digital mant. congelados, ELIWELL EWPX-174 con sondas y transformador		1	1	1	1	1	1	1	1
8	6001507003	Interruptor general on / off, BIPOLAR N/ABMAR 220 V. IB4-3106		1	1	1	1	1	1	1	1
9	6001507005	Piloto funcionamiento compresor, L-312 Ø13 mm 220 V AMBAR		1	1	1	1	1	1	1	1
10	6005520103	Protección trasera inox cuadro eléctrico mesa fría, inox		1	1	1	1	1	1	1	1
11	6000202204	Bandeja evaporación automática, Plastico inyectado		1	1	1	1	1	1	1	1
12		Bandeja goteo evaporador FC-61-B mesa fria, Aluminio		1				1			
12	6004000017	Bandeja goteo evaporador FC-71-B mesa fria, Aluminio			1	1	1		1	1	1
14	6009990360	Conjunto pata regulable Mesa Fria, Estanteria y Mesa Cafetera, ø50x107 / 147		4	4	4	4	4	4	4	6
15	6002503002	Base lateral apoyo mesa Pastelera, zincado 700x100		1	1	1	1	1	1	1	1
16	6009992206	Juego bisagra mesa fria apertura derecha tirador horizontal,		2	3	4	5	2	3	4	5
16	6009992204	Juego bisagra mesa fria apertura derecha tirador vertical,		2	3	4	5	2	3	4	5
16	6009992205	Juego bisagra mesa fria apertura izquierda tirador horizontal,		2	3	4	5	2	3	4	5
16	6009992203	Juego bisagra mesa fria apertura izquierda tirador vertical,		2	3	4	5	2	3	4	5
17	6000202237	Soporte rejilla cuadro de mandos,		2	2	2	2	4	4	4	4
18	6000202213	Escuadra amarre rejilla cuadro de mandos,		1	1	1	1	2	2	2	2
20	6009990038	Juego guias estante parrilla interior (central), Pasteleria "L" 705 mm						10	15	20	25
20	6009990003	Juego guias estante parrilla interior, Pasteleria "L" 650 mm		10	15	20	25				
21	6001802001	Rejilla trasera protección motor mesa fria, Alambre zincado		1	1	1	1	1	1	1	1
23	6009990214	Cremallera lateral trasera, mesa Snack / pasteleria		2	2	2	2				
24	6009990216	Cremallera central trasera, mesa Snack / pasteleria		1	2	3	4				
25	6009990218	Cremallera delantera, mesa fria Snack / Pasteleria / GN 1/1		4	6	8	10	8	12	16	20
27	6001401104	Burlete puerta mesa Snack, 475x605 UR-260-M		2	3	4	5	2	3	4	5
29	6009990175	Puerta mant cong tirador horizontal, apertura derecha, Snack / Pasteleria, 510x640		2	3	4	5	2	3	4	5
29	6009990173	Puerta mant cong tirador horizontal, apertura izquierda, Snack / Pasteleria, 510x640		2	3	4	5	2	3	4	5

FAGOR
FAGOFRI SA

PLANO DESPIECE

	FAGOFRI Código	MATERIAL	MODELO	DSP-0143 MPN-150	DSP-0143 MPN-202	DSP-0143 MPN-255	DSP-0143 MPN-307	MPN-150-C	MPN-202-C	MPN-255-C	MPN-307-C
				1	1	1	1	1	1	1	1
29	6009990174	Puerta mant cong tirador vertical, apertura derecha, Snack / Pasteleria, 510x640		2	3	4	5	2	3	4	5
29	6009990013	Puerta mant cong tirador vertical, apertura izquierda, Snack / Pasteleria, 510x640		2	3	4	5	2	3	4	5
32	6009991510	Tubo capilar, 1,25x2900			1				1		
32	6009991508	Tubo capilar, 1,25x3500		1				1			
32	6009991516	Tubo capilar, 1,5x2000				1	1			1	1
33	6009991036	Encimera inox. Pasteleria central, 1500x860						1			
33	6009991038	Encimera inox. Pasteleria central, 2025x860							1		
33	6009991040	Encimera inox. Pasteleria central, 2550x860								1	
33	6009991042	Encimera inox. Pasteleria central, 3075x860									1
33	6009991315	Encimera inox. Pasteleria especial 1500x800 peto 100 mm		1							
33	6009991159	Encimera inox. Pasteleria especial 1500x800 peto 45 mm		1							
33	6009991309	Encimera inox. Pasteleria especial 2025x800 peto 100 mm			1						
33	6009991162	Encimera inox. Pasteleria especial 2025x800 peto 45 mm			1						
33	6009991311	Encimera inox. Pasteleria especial 2550x800 peto 100 mm				1					
33	6009991163	Encimera inox. Pasteleria especial 2550x800 peto 45 mm				1					
33	6009991313	Encimera inox. Pasteleria especial 3075x800 peto 100 mm					1				
33	6009991165	Encimera inox. Pasteleria especial 3075x800 peto 45 mm					1				
33	6009991028	Encimera inox. Pasteleria, 1500x800		1							
33	6009991030	Encimera inox. Pasteleria, 2025x800			1						
33	6009991032	Encimera inox. Pasteleria, 2550x800				1					
33	6009991034	Encimera inox. Pasteleria, 3075x800					1				
35	6009991124	Protector encimera, aluminio 1191x57		1				1			
35	6009991115	Protector encimera, aluminio 1491x57		1				1			
35	6009991126	Protector encimera, aluminio 1700x57			1				1		
35	6009991130	Protector encimera, aluminio 1722+1124x57					1				1
35	6009991121	Protector encimera, aluminio 1722+1424x57					1				1
35	6009991128	Protector encimera, aluminio 1722+599x57				1				1	
35	6009991119	Protector encimera, aluminio 1722+899x57				1				1	
35	6009991117	Protector encimera, aluminio 2000x57			1				1		
36	6009991132	Techo interior, aluminio 1000x670		1				1			
36	6009991135	Techo interior, aluminio 1525x670			1				1		
36	6009991138	Techo interior, aluminio 2050x670				1				1	
36	6009991141	Techo interior, aluminio 2575x670					1				1
37	6009991201	Aislamiento techo interior, porexpan 1010x666x30		1				1			

FAGOR
FAGOFRI SA

PLANO DESPIECE

	FAGOFRI Código	MATERIAL	DSP-0143 MPN-150	DSP-0143 MPN-202	DSP-0143 MPN-255	DSP-0143 MPN-307	MPN-150-C	MPN-202-C	MPN-255-C	MPN-307-C
		MODELO	1	1	1	1	1	1	1	1
37	6009991204	Aislamiento techo interior, porexpan 1535x666x30		1				1		
37	6009991207	Aislamiento techo interior, porexpan 2060x666x30			1				1	
37	6009991210	Aislamiento techo interior, porexpan 2585x666x30				1				1
38	6009990005	Rejilla cuadro de mandos apertura derecha, Acero inox 427x645	1	1	1	1	2	2	2	2
38	6009990130	Rejilla cuadro de mandos apertura derecha, Acero inox 427x645	1	1	1	1	2	2	2	2
40	6009990048	Costado lado grupo Mesa Pastelera, Acero inox 735x725	1	1	1	1	1	1	1	1
41	6001801004	Estante parrilla pastelera, Alambre plastificado 400x600	2	3	4	5	2	3	4	5
42	6001507041	Interruptor paro ventilador tiro forzado (MESAS FRIAS), Pulsador 1005172 NA/M14,2S4,BM	1	1	1	1	2	2	2	2
44	6004000002	Relé de arranque compresor SC-12-CL, Danfoss 117U6019		1				1		
44	6004000004	Relé de arranque compresor SC-15-CL, Danfoss 117U6005	1				1			
44	6004000005	Relé de arranque compresor SC-18-CL, Danfoss 117 / 7012			1	1			1	1
45	6004000009	Condensador de arranque SC, Danfoss 117U5017	1	1	1	1	1	1	1	1
46	6000601003	Filtro secador, 40 gr. 1/4 x 1/4	1	1	1	1	1	1	1	1
47	6001508001	Resistencia marco puerta snack-1, 10 W x m, 2100+600	1	1	1	1	2	2	2	2
47	6001508002	Resistencia marco puerta snack-2, 10 W x m, 2100+200+600	1	2	3	4	2	4	6	8
48	6002000057	Sonda termostato, NTC 938 Ohm	2	2	2	2	2	2	2	2
117	6001508011	Resistencia bandeja goteo evaporador, 18 w	1	1	1	1	1	1	1	1
117	6001508021	Resistencia descarche evaporador 61 - 71, 350 w cable corto	1	1	1	1	1	1	1	1
134	6005510323	Decorativo mesa fria Snack / Pastelera apertura derecha, inox satinado 1494x45	1				1			
134	6005510324	Decorativo mesa fria Snack / Pastelera apertura derecha, inox satinado 2022x45		1				1		
134	6005510325	Decorativo mesa fria Snack / Pastelera apertura derecha, inox satinado 2544x45			1				1	
134	6005510326	Decorativo mesa fria Snack / Pastelera apertura derecha, inox satinado 3069x45				1				1
134	6005510476	Decorativo mesa fria Snack / Pastelera apertura izquierda, inox satinado 1494x45	1				1			
134	6005510477	Decorativo mesa fria Snack / Pastelera apertura izquierda, inox satinado 2022x45		1				1		
134	6005510478	Decorativo mesa fria Snack / Pastelera apertura izquierda, inox satinado 2544x45			1				1	
134	6005510479	Decorativo mesa fria Snack / Pastelera apertura izquierda, inox satinado 3069x45				1				1

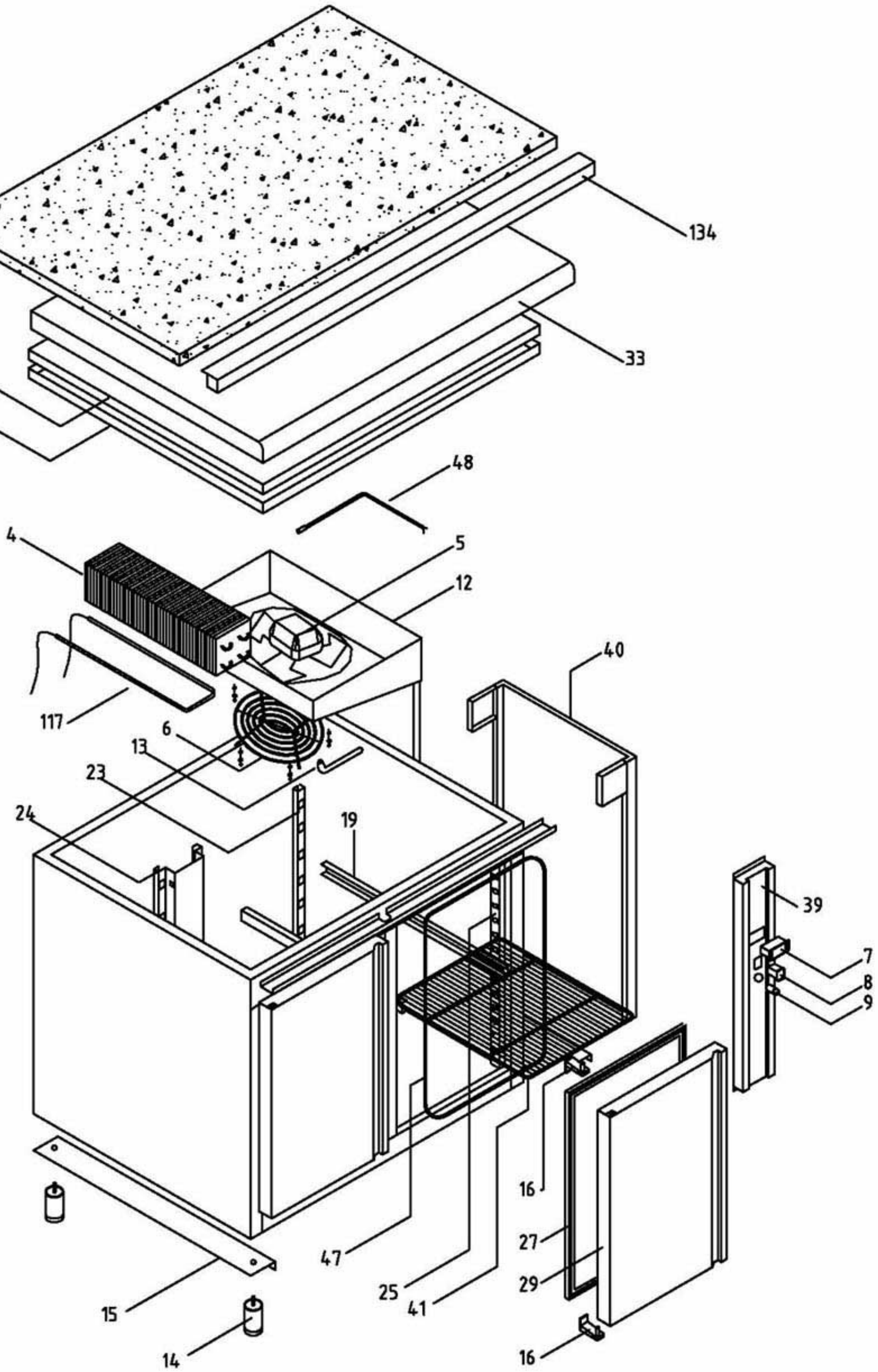

COMÚN A

Mesas Frias GN 1/1 y Pastelería 400x600, refrigeración y mantenimiento de congelados, preinstalación

Mesas Frias GN 1/1 y Pastelería 400x600, refrigeración y mantenimiento de congelados, centrales y murales

	Firma	Fecha
Dibujado	M. Mellado	28/02/01
Proyectado		
Comprobado		

DESPIECE MESAS FRIAS PREINSTALACION

Código: DSP0144

FAGOR
FAGOFRI s.a.

FAGOR
FAGOFRI SA

PLANO DESPIECE

	FAGOFRI Código	MATERIAL	MODELO	DSP-0144 MPP-117-R	DSP-0144 MPP-169-R	DSP-0144 MPP-222-R	DSP-0144 MPP-274-R	DSP-0144 MPP-117-R/C	DSP-0144 MPP-169-R/C	DSP-0144 MPP-222-R/C	DSP-0144 MPP-274-R/C
				1	1	1	1	1	1	1	1
4	6001902001	Evaporador tiro forzado, B 5T 4R 330A 4S		1	1			1	1		
4	6001902002	Evaporador tiro forzado, B 8T 4R 330A 4S MESA FRIA				1	1			1	1
5	6001506001	Ventilador Evaporador, 5 w con pala y aro		1	1	1	1	1	1	1	1
6	6000202216	Rejilla protección ventilador evaporador, Plastico inyectado		1	1	1	1	1	1	1	1
7	6001507045	Control digital refrigeración, CAREL IR32SE0000 con sonda y transformador		1	1	1	1	1	1	1	1
7	6001507046	Control digital refrigeración, CAREL PJ32SOPOOK con sondas		1	1	1	1	1	1	1	1
7	6001507039	Control digital refrigeración, ELIWELL EWDC 112 con sonda		1	1	1	1	1	1	1	1
7	6001507002	Control digital refrigeración, ELIWELL EWPC 961 N con sonda y transformador		1	1	1	1	1	1	1	1
8	6001507003	Interruptor general on / off, BIPOLAR N/ABMAR 220 V. IB4-3106		1	1	1	1	1	1	1	1
9	6001507005	Piloto funcionamiento compresor, L-312 Ø13 mm 220 V AMBAR		1	1	1	1	1	1	1	1
12	6000201012	Bandeja goteo evaporador tiro forzado, Gaveta tiro forzado mesa fría GN / pastelería		1	1	1	1	1	1	1	1
14	6009990360	Conjunto pata regulable Mesa Fria, Estanteria y Mesa Cafetera, ø50x107 / 147		4	4	4	4	4	4	4	6
15	6002503002	Base lateral apoyo mesa Pastelera, zincado 700x100		1	1	1	1	1	1	1	1
16	6009992206	Juego bisagra mesa fria apertura derecha tirador horizontal,		2	3	4	5	2	3	4	5
16	6009992204	Juego bisagra mesa fria apertura derecha tirador vertical,		2	3	4	5	2	3	4	5
16	6009992205	Juego bisagra mesa fria apertura izquierda tirador horizontal,		2	3	4	5	2	3	4	5
16	6009992203	Juego bisagra mesa fria apertura izquierda tirador vertical,		2	3	4	5	2	3	4	5
17	6000202237	Soporte rejilla cuadro de mandos,		2	3	4	5				
20	6009990038	Juego guias estante parrilla interior (central), Pastelería "L" 705 mm						10	15	20	25
20	6009990003	Juego guias estante parrilla interior, Pastelería "L" 650 mm		10	15	20	25				
23	6009990214	Cremallera lateral trasera, mesa Snack / pastelería		2	2	2	2				
24	6009990216	Cremallera central trasera, mesa Snack / pastelería		1	2	3	4				
25	6009990218	Cremallera delantera, mesa fría Snack / Pastelería / GN 1/1		4	6	8	10	8	12	16	20
27	6001401104	Burlete puerta mesa Snack, 475x605 UR-260-M		2	3	4	5	2	3	4	5
29	6009990155	Puerta refrigeración, tirador horizontal, apertura derecha, Snack / Pasteleria, 510x640		2	3	4	5	2	3	4	5
29	6009990153	Puerta refrigeración, tirador horizontal, apertura izquierda, Snack / Pasteleria, 510x640		2	3	4	5	2	3	4	5
29	6009990154	Puerta refrigeración, tirador vertical, apertura derecha, Snack / Pasteleria, 510x640		2	3	4	5	2	3	4	5
29	6009990007	Puerta refrigeración, tirador vertical, apertura izquierda, Snack / Pasteleria, 510x640		2	3	4	5	4	6	8	10
33	6009991035	Encimera inox. Pastelería central, pre-instalación, 1200x860						1			
33	6009991037	Encimera inox. Pastelería central, pre-instalación, 1725x860							1		
33	6009991039	Encimera inox. Pastelería central, pre-instalación, 2250x860								1	
33	6009991041	Encimera inox. Pastelería central, pre-instalación, 2775x860									1
33	6009991314	Encimera inox. Pastelería especial pre-instalación, 1200x800 peto 100 mm		1							
33	6009991158	Encimera inox. Pastelería especial pre-instalación, 1200x800 peto 45 mm		1							

FAGOR
FAGOFRI SA

PLANO DESPIECE

	FAGOFRI Código	MATERIAL	MODELO	DSP-0144 MPP-117-R	DSP-0144 MPP-169-R	DSP-0144 MPP-222-R	DSP-0144 MPP-274-R	DSP-0144 MPP-117-R/C	DSP-0144 MPP-169-R/C	DSP-0144 MPP-222-R/C	DSP-0144 MPP-274-R/C
				1	1	1	1	1	1	1	1
33	6009991316	Encimera inox. Pastelería especial pre-instalación, 1725x800 peto 100 mm			1						
33	6009991160	Encimera inox. Pastelería especial pre-instalación, 1725x800 peto 45 mm			1						
33	6009991310	Encimera inox. Pastelería especial pre-instalación, 2250x800 peto 100 mm				1					
33	6009991161	Encimera inox. Pastelería especial pre-instalación, 2250x800 peto 45 mm				1					
33	6009991312	Encimera inox. Pastelería especial pre-instalación, 2775x800 peto 100 mm					1				
33	6009991164	Encimera inox. Pastelería especial pre-instalación, 2775x800 peto 45 mm					1				
33	6009991027	Encimera inox. Pastelería, pre-instalación, 1200x800		1							
33	6009991029	Encimera inox. Pastelería, pre-instalación, 1725x800			1						
33	6009991031	Encimera inox. Pastelería, pre-instalación, 2250x800				1					
33	6009991033	Encimera inox. Pastelería, pre-instalación, 2775x800					1				
35	6009991126	Protector encimera, aluminio 1700x57			1				1		
35	6009991130	Protector encimera, aluminio 1722+1124x57					1				1
35	6009991121	Protector encimera, aluminio 1722+1424x57					1				1
35	6009991128	Protector encimera, aluminio 1722+599x57				1				1	
35	6009991119	Protector encimera, aluminio 1722+899x57				1				1	
35	6009991117	Protector encimera, aluminio 2000x57			1				1		
36	6009991132	Techo interior, aluminio 1000x670		1				1			
36	6009991135	Techo interior, aluminio 1525x670			1				1		
36	6009991138	Techo interior, aluminio 2050x670				1				1	
36	6009991141	Techo interior, aluminio 2575x670					1				1
37	6009991201	Aislamiento techo interior, porexpan 1010x666x30		1				1			
37	6009991204	Aislamiento techo interior, porexpan 1535x666x30			1				1		
37	6009991207	Aislamiento techo interior, porexpan 2060x666x30				1				1	
37	6009991210	Aislamiento techo interior, porexpan 2585x666x30					1				1
39	6009990041	Cuadro de mandos desmontable remoto comun Snack - Pasteleria - GN 1/1, pre-instalación		1	1	1	1	2	2	2	2
40	6009990053	Lateral desmontable mesa pastelera remota,		1	1	1	1	1	1	1	1
41	6001801004	Estante parrilla pastelera, Alambre plastificado 400x600		2	3	4	5	2	3	4	5
42	6001507041	Interruptor paro ventilador tiro forzado (MESAS FRIAS), Pulsador 1005172 NA/M14,2S4,BM		1	1	1	1	2	2	2	2
47	6001508001	Resistencia marco puerta snack-1, 10 W x m, 2100+600		1	1	1	1	2	2	2	2
47	6001508002	Resistencia marco puerta snack-2, 10 W x m, 2100+200+600		1	2	3	4	2	4	6	8
48	6002000057	Sonda termostato, NTC 938 Ohm		1	1	1	1	1	1	1	1
134	6005510327	Decorativo mesa fria Snack / Pastelera preinstalacion apertura derecha, inox satinado 1194x45		1				1			
134	6005510328	Decorativo mesa fria Snack / Pastelera preinstalacion apertura derecha, inox satinado 1722x45			1				1		
134	6005510329	Decorativo mesa fria Snack / Pastelera preinstalacion apertura derecha, inox satinado 2244x45				1				1	

FAGOR
FAGOFRI SA

PLANO DESPIECE

	FAGOFRI Código	MATERIAL	DSP-0144 MPP-117-R	DSP-0144 MPP-169-R	DSP-0144 MPP-222-R	DSP-0144 MPP-274-R	DSP-0144 MPP-117-R/C	DSP-0144 MPP-169-R/C	DSP-0144 MPP-222-R/C	DSP-0144 MPP-274-R/C
MODELO			1	1	1	1	1	1	1	1
134	6005510330	Decorativo mesa fria Snack / Pastelera preinstalacion apertura derecha, inox satinado 2769x45				1				1
134	6005510480	Decorativo mesa fria Snack / Pastelera preinstalacion apertura izquierda, inox satinado 1194x45	1				1			
134	6005510481	Decorativo mesa fria Snack / Pastelera preinstalacion apertura izquierda, inox satinado 1722x45		1				1		
134	6005510482	Decorativo mesa fria Snack / Pastelera preinstalacion apertura izquierda, inox satinado 2244x45			1				1	
134	6005510483	Decorativo mesa fria Snack / Pastelera preinstalacion apertura izquierda, inox satinado 2769x45				1				1

FAGOR
FAGOFRI SA

PLANO DESPIECE

	FAGOFRI Código	MATERIAL	DSP-0144 MPN-117-R	DSP-0144 MPN-169-R	DSP-0144 MPN-222-R	DSP-0144 MPN-274-R	DSP-0144 MPN-117-R/C	DSP-0144 MPN-169-R/C	DSP-0144 MPN-222-R/C	DSP-0144 MPN-274-R/C
MODELO			1	1	1	1	1	1	1	1
4	6001903001	Evaporador, Bateria FC-61-B	1				1			
4	6001903003	Evaporador, Bateria FC-71-B		1	1	1		1	1	1
7	6001507044	Control digital mant. congelados, Carel PJ32C00000 (220 v, 3 botones, 3 reles)	1	1	1	1	1	1	1	1
7	6001507043	Control digital mant. congelados, Carel PJ32SE (12 v, 4 botones, 4 reles)	1	1	1	1	1	1	1	1
7	6001507012	Control digital mant. congelados, ELIWELL EWPC 974 con sondas y tranformador	1	1	1	1	1	1	1	1
7	6001507042	Control digital mant. congelados, ELIWELL EWPX-174 con sondas y transformador	1	1	1	1	1	1	1	1
8	6001507003	Interruptor general on / off, BIPOLAR N/ABMAR 220 V. IB4-3106	1	1	1	1	1	1	1	1
9	6001507005	Piloto funcionamiento compresor, L-312 Ø13 mm 220 V AMBAR	1	1	1	1	1	1	1	1
12		Bandeja goteo evaporador FC-61-B mesa fría, Aluminio	1				1			
12	6004000017	Bandeja goteo evaporador FC-71-B mesa fria, Aluminio		1	1	1		1	1	1
14	6009990360	Conjunto pata regulable Mesa Fria, Estanteria y Mesa Cafetera, ø50x107 / 147	4	4	4	4	4	4	4	6
15	6002503002	Base lateral apoyo mesa Pastelera, zincado 700x100	1	1	1	1	1	1	1	1
16	6009992206	Juego bisagra mesa fria apertura derecha tirador horizontal,	2	3	4	5	2	3	4	5
16	6009992204	Juego bisagra mesa fria apertura derecha tirador vertical,	2	3	4	5	2	3	4	5
16	6009992205	Juego bisagra mesa fria apertura izquierda tirador horizontal,	2	3	4	5	2	3	4	5
16	6009992203	Juego bisagra mesa fria apertura izquierda tirador vertical,	2	3	4	5	2	3	4	5
17	6000202237	Soporte rejilla cuadro de mandos,	2	3	4	5	2	3	4	5
20	6009990038	Juego guias estante parrilla interior (central), Pasteleria "L" 705 mm					10	15	20	25
20	6009990003	Juego guias estante parrilla interior, Pasteleria "L" 650 mm	10	15	20	25				
23	6009990214	Cremallera lateral trasera, mesa Snack / pasteleria	2	2	2	2				
24	6009990216	Cremallera central trasera, mesa Snack / pasteleria	1	2	3	4				
25	6009990218	Cremallera delantera, mesa fria Snack / Pasteleria / GN 1/1	4	6	8	10	8	12	16	20
27	6001401104	Burlete puerta mesa Snack, 475x605 UR-260-M	2	3	4	5	2	3	4	5
29	6009990175	Puerta mant cong tirador horizontal, apertura derecha, Snack / Pasteleria, 510x640	2	3	4	5	2	3	4	5
29	6009990173	Puerta mant cong tirador horizontal, apertura izquierda, Snack / Pasteleria, 510x640	2	3	4	5	2	3	4	5
29	6009990174	Puerta mant cong tirador vertical, apertura derecha, Snack / Pasteleria, 510x640	2	3	4	5	2	3	4	5
29	6009990013	Puerta mant cong tirador vertical, apertura izquierda, Snack / Pasteleria, 510x640	2	3	4	5	2	3	4	5
33	6009991035	Encimera inox. Pastelería central, pre-instalación, 1200x860					1			
33	6009991037	Encimera inox. Pastelería central, pre-instalación, 1725x860						1		
33	6009991039	Encimera inox. Pastelería central, pre-instalación, 2250x860							1	
33	6009991041	Encimera inox. Pastelería central, pre-instalación, 2775x860								1
33	6009991314	Encimera inox. Pastelería especial pre-instalación, 1200x800 peto 100 mm	1							
33	6009991158	Encimera inox. Pastelería especial pre-instalación, 1200x800 peto 45 mm	1							
33	6009991316	Encimera inox. Pastelería especial pre-instalación, 1725x800 peto 100 mm		1						

FAGOR
FAGOFRI SA

PLANO DESPIECE

	FAGOFRI Código	MATERIAL	MODELO	DSP-0144 MPN-117-R	DSP-0144 MPN-169-R	DSP-0144 MPN-222-R	DSP-0144 MPN-274-R	DSP-0144 MPN-117-R/C	DSP-0144 MPN-169-R/C	DSP-0144 MPN-222-R/C	DSP-0144 MPN-274-R/C
				1	1	1	1	1	1	1	1
33	6009991160	Encimera inox. Pastelería especial pre-instalación, 1725x800 peto 45 mm			1						
33	6009991310	Encimera inox. Pastelería especial pre-instalación, 2250x800 peto 100 mm				1					
33	6009991161	Encimera inox. Pastelería especial pre-instalación, 2250x800 peto 45 mm				1					
33	6009991312	Encimera inox. Pastelería especial pre-instalación, 2775x800 peto 100 mm					1				
33	6009991164	Encimera inox. Pastelería especial pre-instalación, 2775x800 peto 45 mm					1				
33	6009991027	Encimera inox. Pastelería, pre-instalación, 1200x800		1							
33	6009991029	Encimera inox. Pastelería, pre-instalación, 1725x800			1						
33	6009991031	Encimera inox. Pastelería, pre-instalación, 2250x800				1					
33	6009991033	Encimera inox. Pastelería, pre-instalación, 2775x800					1				
35	6009991124	Protector encimera, aluminio 1191x57		1				1			
35	6009991115	Protector encimera, aluminio 1491x57		1				1			
35	6009991126	Protector encimera, aluminio 1700x57			1				1		
35	6009991130	Protector encimera, aluminio 1722+1124x57					1				1
35	6009991121	Protector encimera, aluminio 1722+1424x57					1				1
35	6009991128	Protector encimera, aluminio 1722+599x57				1				1	
35	6009991119	Protector encimera, aluminio 1722+899x57				1				1	
35	6009991117	Protector encimera, aluminio 2000x57			1				1		
36	6009991132	Techo interior, aluminio 1000x670		1				1			
36	6009991135	Techo interior, aluminio 1525x670			1				1		
36	6009991138	Techo interior, aluminio 2050x670				1				1	
36	6009991141	Techo interior, aluminio 2575x670					1				1
37	6009991201	Aislamiento techo interior, porexpan 1010x666x30		1				1			
37	6009991204	Aislamiento techo interior, porexpan 1535x666x30			1				1		
37	6009991207	Aislamiento techo interior, porexpan 2060x666x30				1				1	
37	6009991210	Aislamiento techo interior, porexpan 2585x666x30					1				1
39	6009990041	Cuadro de mandos desmontable remoto comun Snack - Pasteleria - GN 1/1, pre-instalación		1	1	1	1	2	2	2	2
40	6009990053	Lateral desmontable mesa pastelera remota,		1	1	1	1	1	1	1	1
41	6001801004	Estante parrilla pastelera, Alambre plastificado 400x600		2	3	4	5	2	3	4	5
42	6001507041	Interruptor paro ventilador tiro forzado (MESAS FRIAS), Pulsador 1005172 NA/M14,2S4,BM		1	1	1		2	2	2	2
47	6001508001	Resistencia marco puerta snack-1, 10 W x m, 2100+600		1	1	1	1	2	2	2	2
47	6001508002	Resistencia marco puerta snack-2, 10 W x m, 2100+200+600		1	2	3	4	2	4	6	8
48	6002000057	Sonda termostato, NTC 938 Ohm		2	2	2	2	2	2	2	2
117	6001508011	Resistencia bandeja goteo evaporador, 18 w		1	1	1	1	1	1	1	1
117	6001508021	Resistencia descarche evaporador 61 - 71, 350 w cable corto		1	1	1	1	1	1	1	1

FAGOR
FAGOFRI SA

PLANO DESPIECE

	FAGOFRI Código	MATERIAL	DSP-0144 MPN-117-R	DSP-0144 MPN-169-R	DSP-0144 MPN-222-R	DSP-0144 MPN-274-R	DSP-0144 MPN-117-R/C	DSP-0144 MPN-169-R/C	DSP-0144 MPN-222-R/C	DSP-0144 MPN-274-R/C
		MODELO	1	1	1	1	1	1	1	1
134	6005510327	Decorativo mesa fria Snack / Pastelera preinstalacion apertura derecha, inox satinado 1194x45	1				1			
134	6005510328	Decorativo mesa fria Snack / Pastelera preinstalacion apertura derecha, inox satinado 1722x45		1				1		
134	6005510329	Decorativo mesa fria Snack / Pastelera preinstalacion apertura derecha, inox satinado 2244x45			1				1	
134	6005510330	Decorativo mesa fria Snack / Pastelera preinstalacion apertura derecha, inox satinado 2769x45				1				1
134	6005510480	Decorativo mesa fria Snack / Pastelera preinstalacion apertura izquierda, inox satinado 1194x45	1				1			
134	6005510481	Decorativo mesa fria Snack / Pastelera preinstalacion apertura izquierda, inox satinado 1722x45		1				1		
134	6005510482	Decorativo mesa fria Snack / Pastelera preinstalacion apertura izquierda, inox satinado 2244x45			1				1	
134	6005510483	Decorativo mesa fria Snack / Pastelera preinstalacion apertura izquierda, inox satinado 2769x45				1				1