lamber

Dishwashers

Ed.
01/2016

Rev. C

from
01/2008

GS581
GS581/P

SPARE PARTS

DSP2

CE

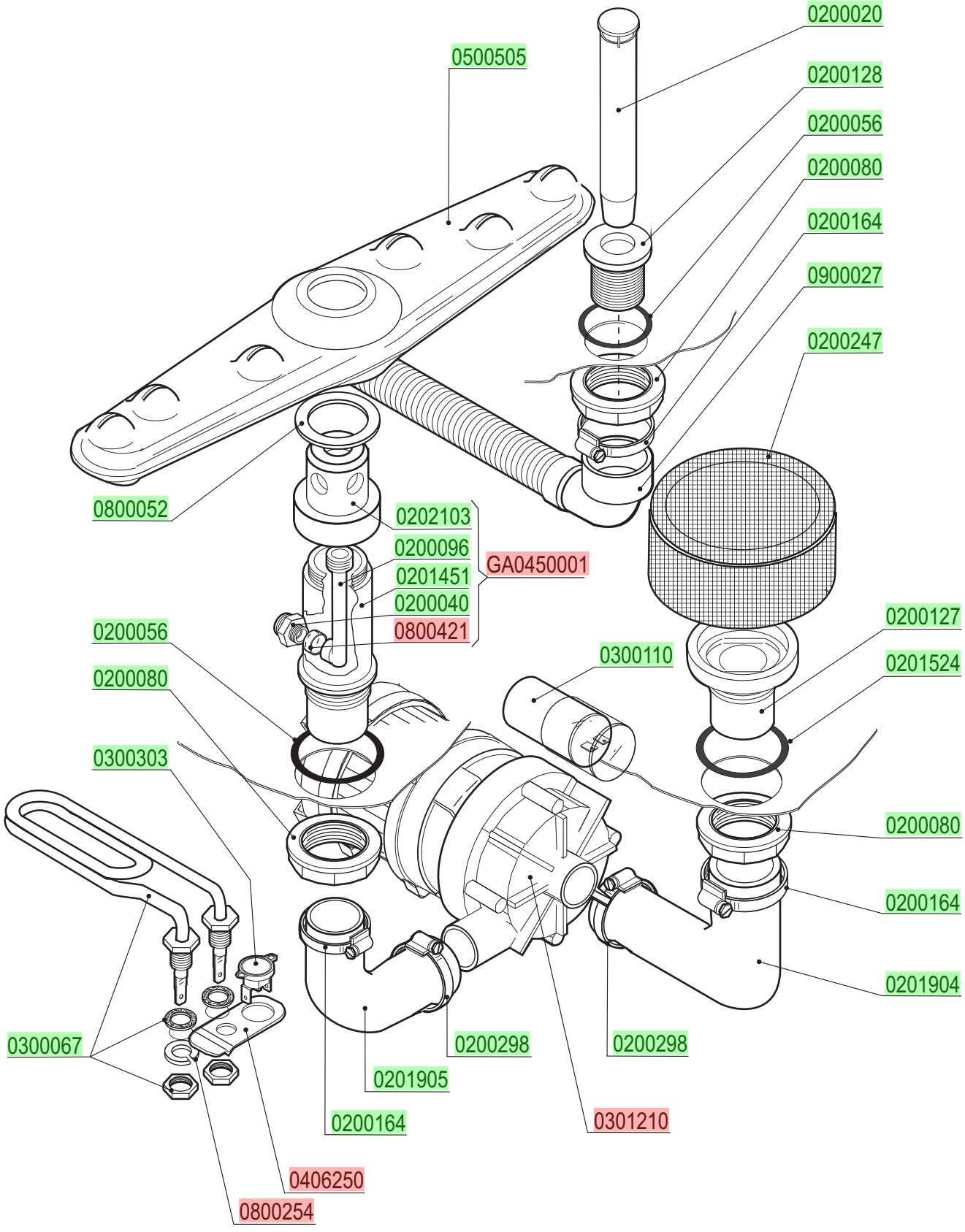
0200020
0500505
0200128
0200056
0200080
0200164
0900027
0200247
0800052
0202103
0200096
0201451
0200040
0800421
GA0450001
0200056
0200080
0300303
0300110
0200127
0201524
0200080
0200164
0201904
0300067
0200298
0200298
0201905
0200164
0301210
0406250
0800254

lamber	RINSE COMPONENTS	MOD. GS581 GS581/P	TAV. 2 C ED. 01/2016

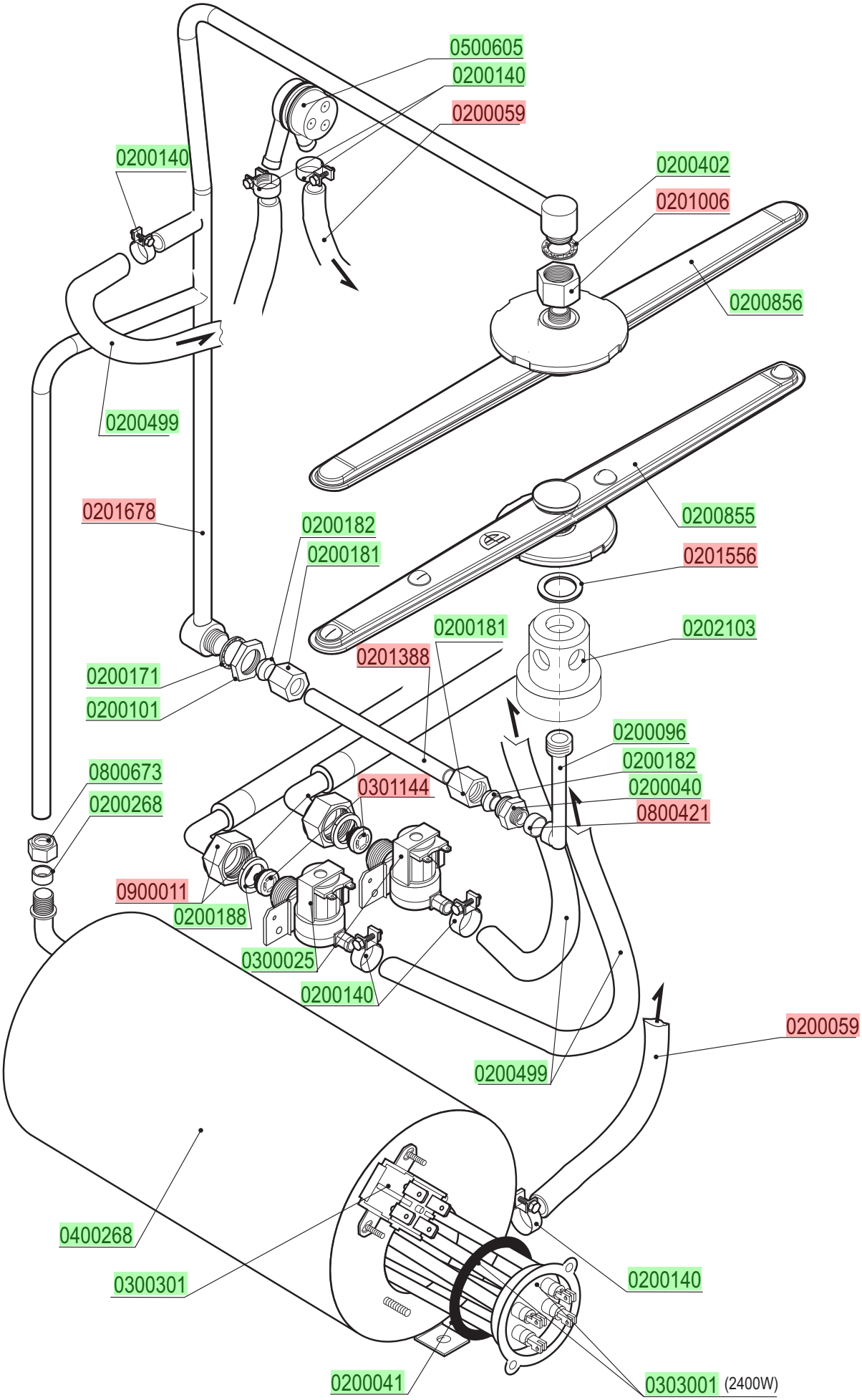

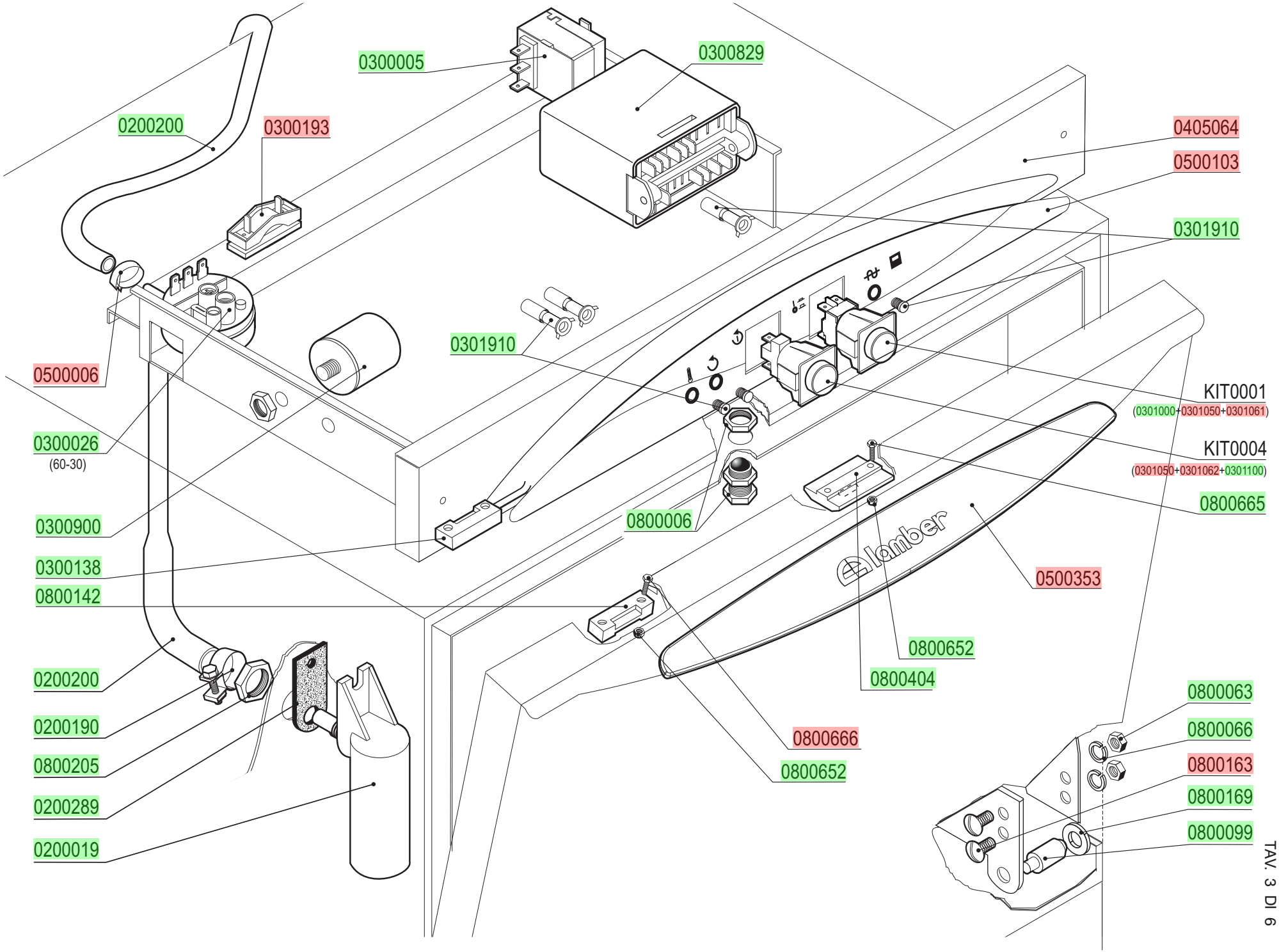

lamber

CONTROL BOX

MOD. GS581

TAV. 3 C

ED. 01/2016

TAV. 3 DI 6

lamber	DRAIN PUMPE PARTS	MOD. GS581/P	TAV. 4 C ED. 01/2016

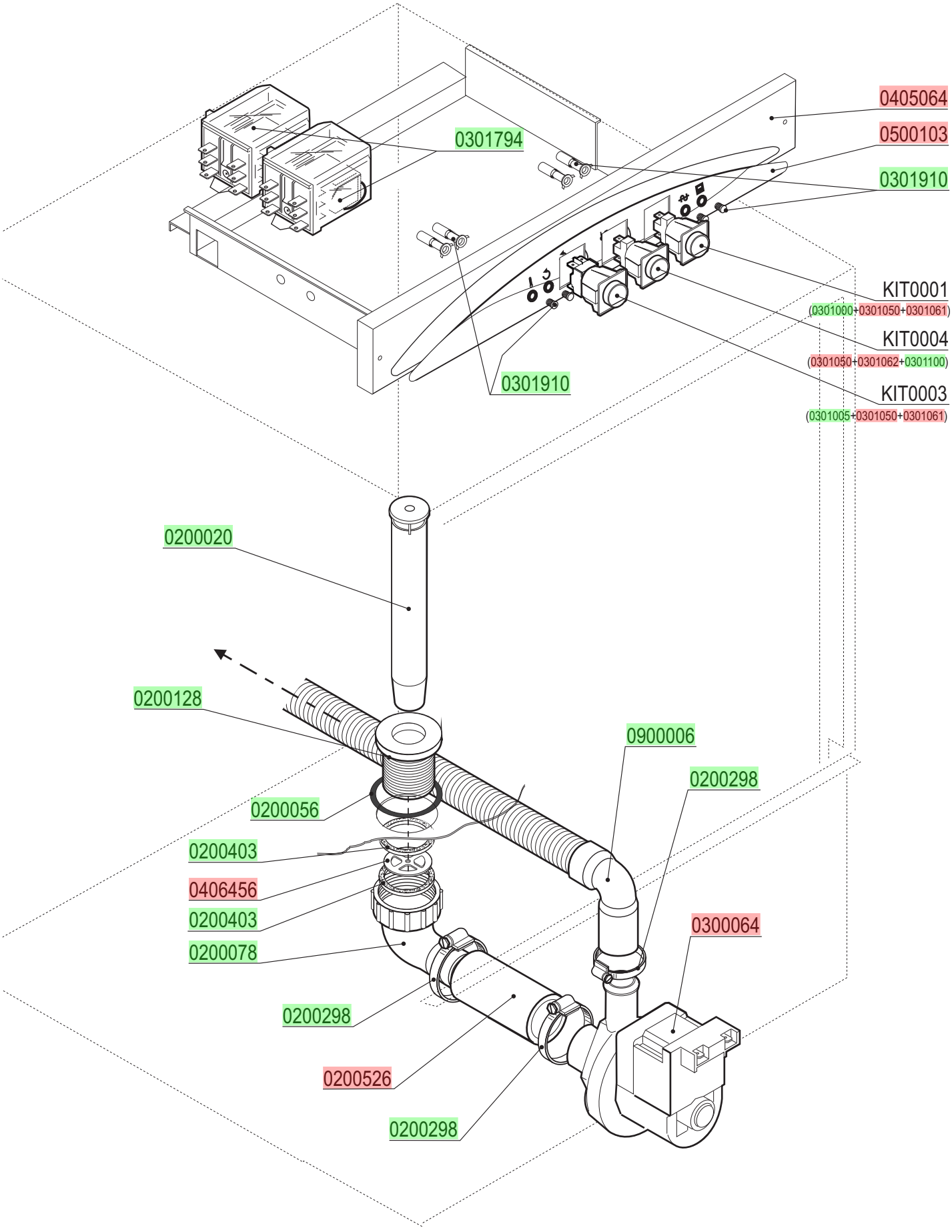

lamber	HOOD	MOD. GS581 GS581/P	TAV. 5 C ED. 01/2016

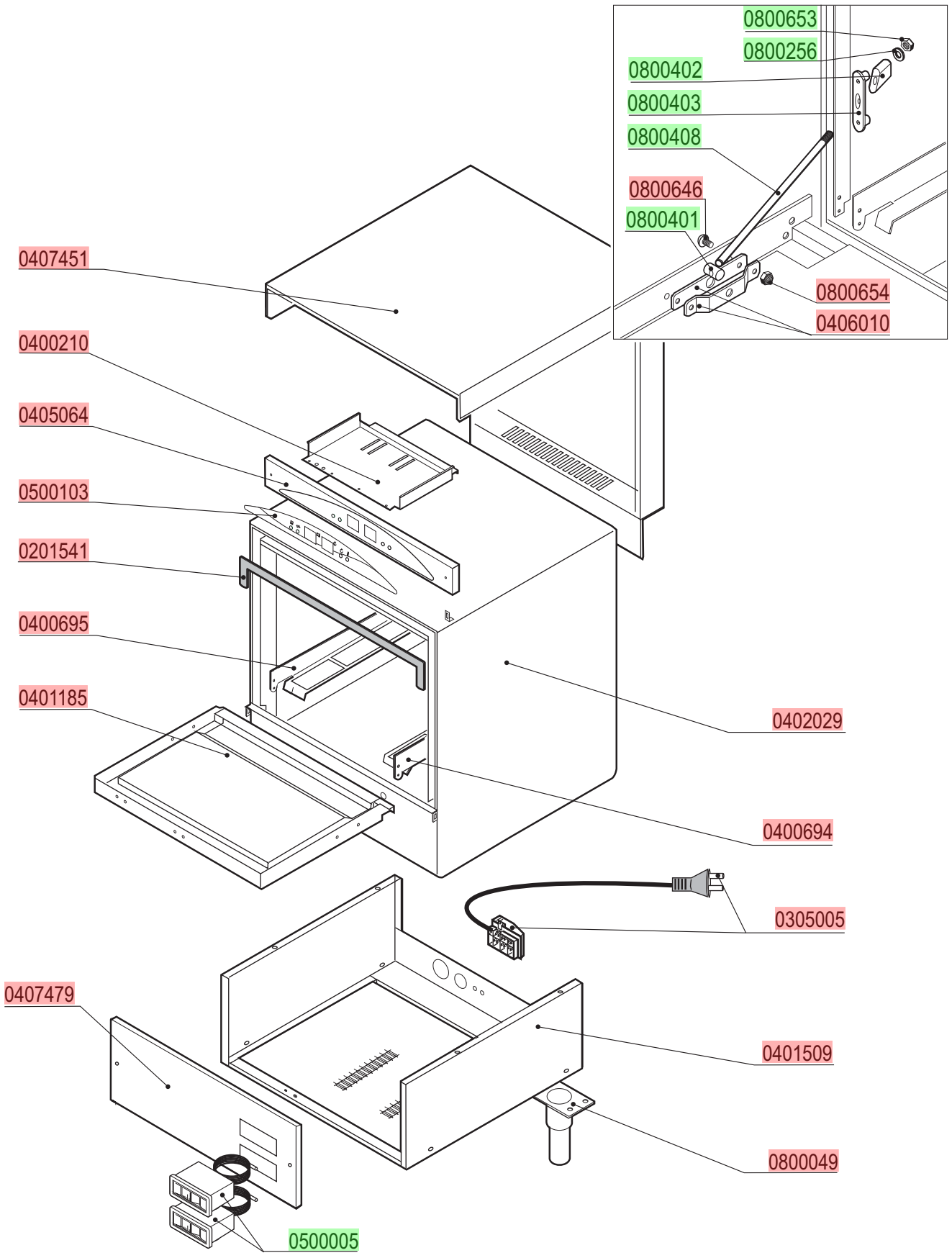

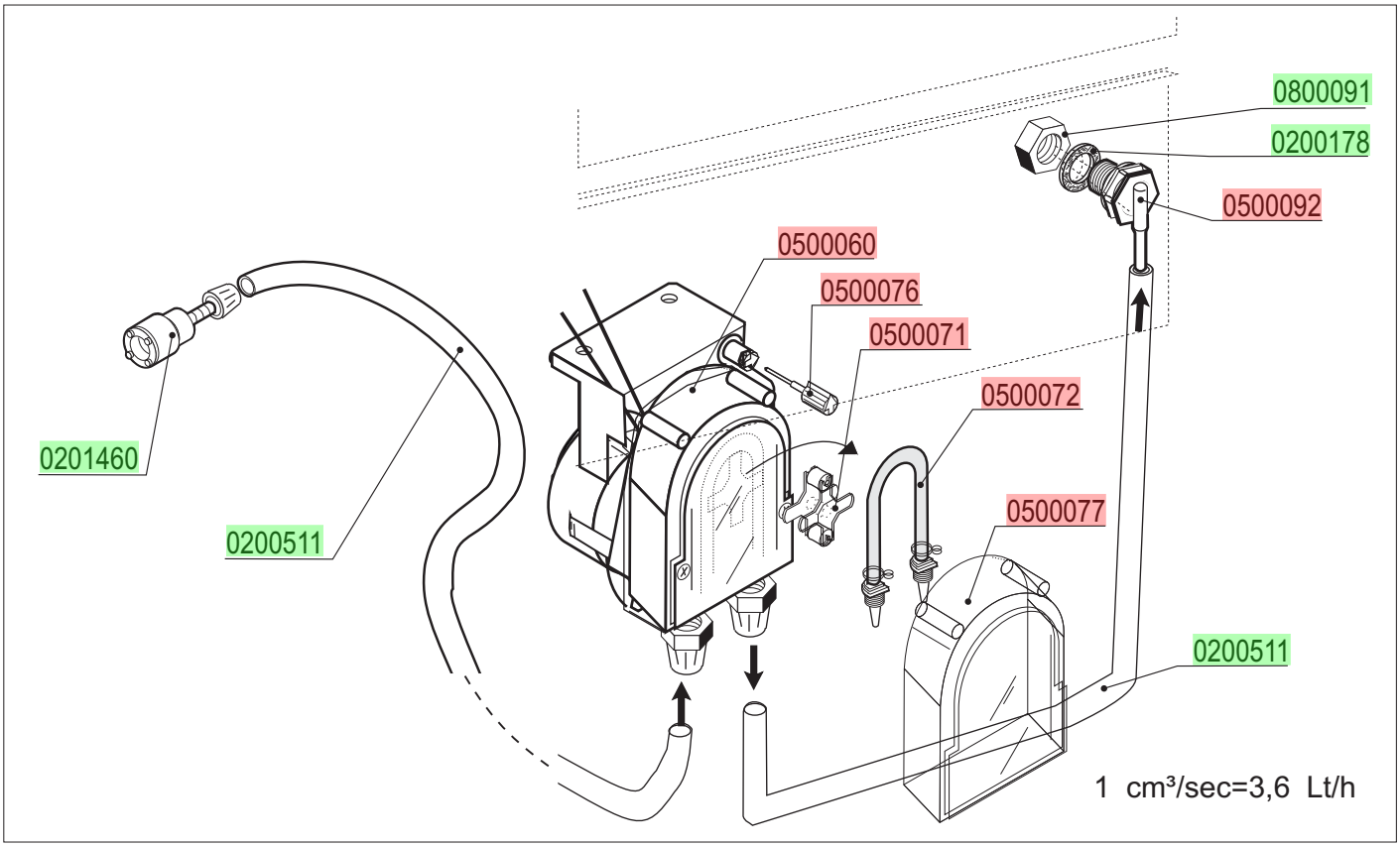
0800091
0200178
0500092
0500060
0500076
0500071
0500072
0500077
0201460
0200511
0200511
1 cm³/sec=3,6 Lt/h