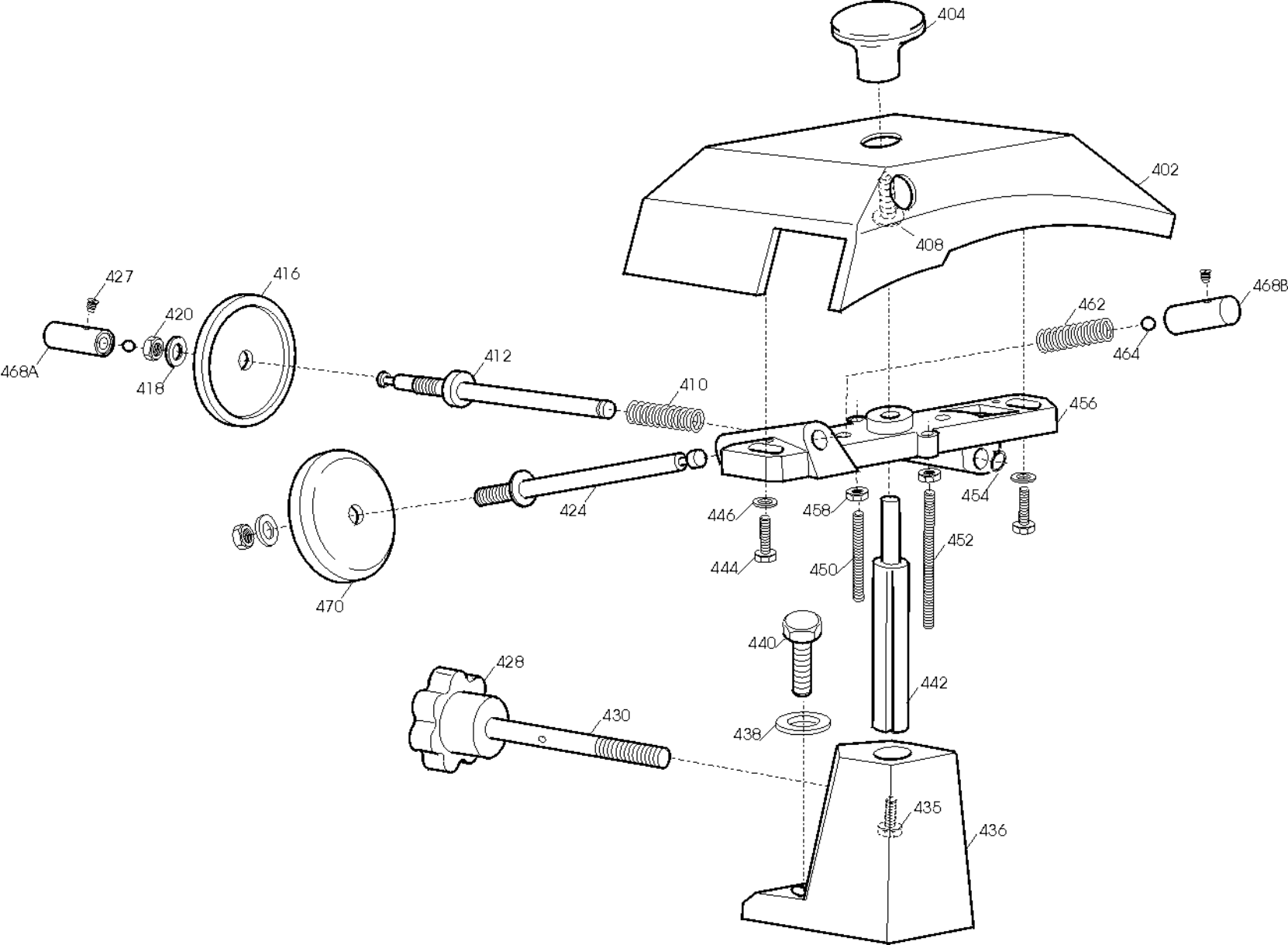
404
402
408
427
416
420
418
468A
412
410
462
464
468B
456
424
446
458
454
444
450
452
470
440
428
442
430
438
435
436

From 2003

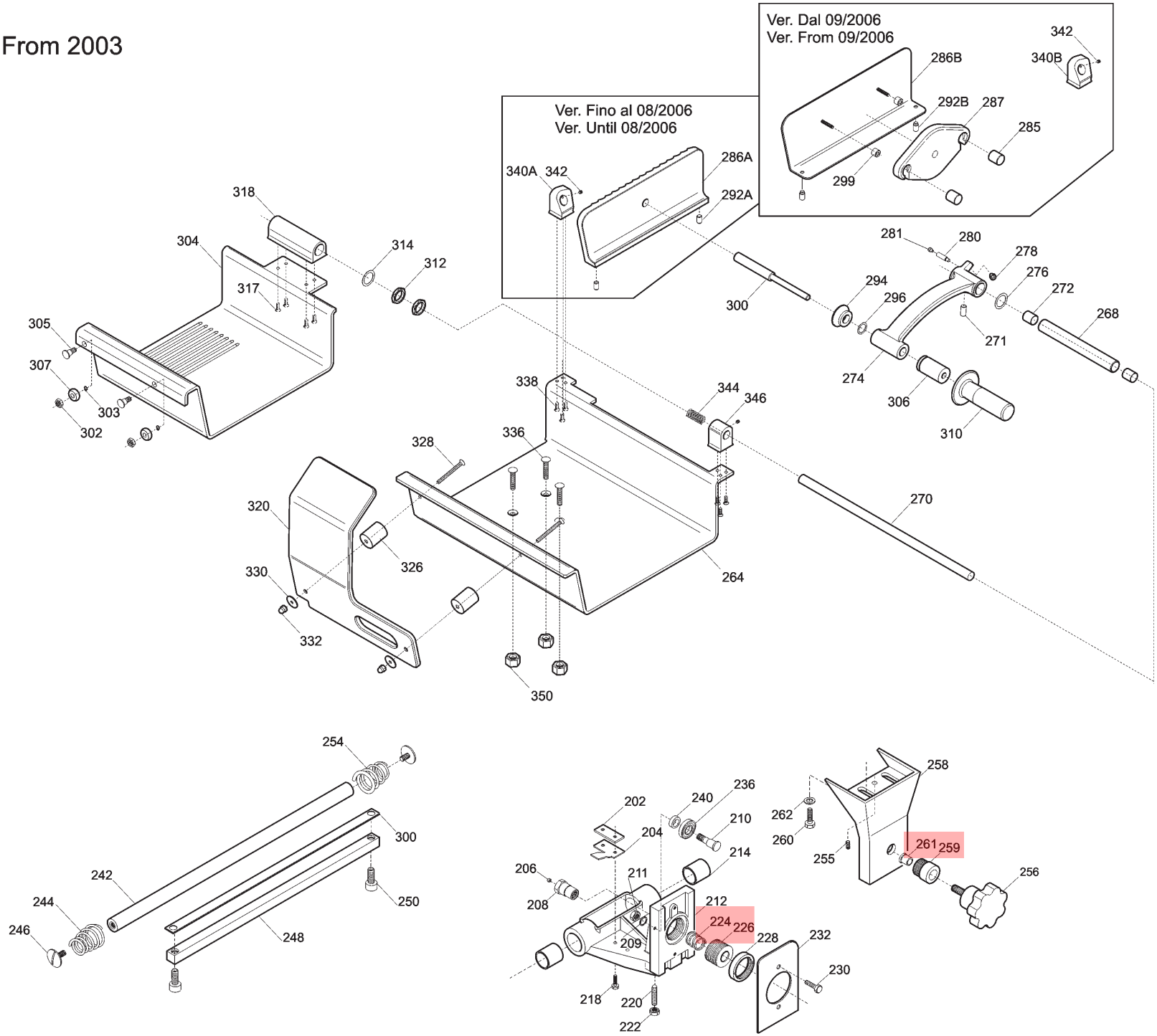
Ver. Dal 09/2006
Ver. From 09/2006
Ver. Fino al 08/2006
Ver. Until 08/2006
342
340B
286B
292B
287
285
299
340A
342
286A
292A
318
304
317
314
312
305
307
303
302
300
281
280
278
276
272
294
296
271
268
274
306
310
338
344
346
336
328
320
326
330
332
264
270
350
254
300
242
244
246
250
248
202
240
236
210
204
214
206
208
211
212
224
226
228
232
209
230
218
220
222
258
262
260
255
261
259
256

Until 2002

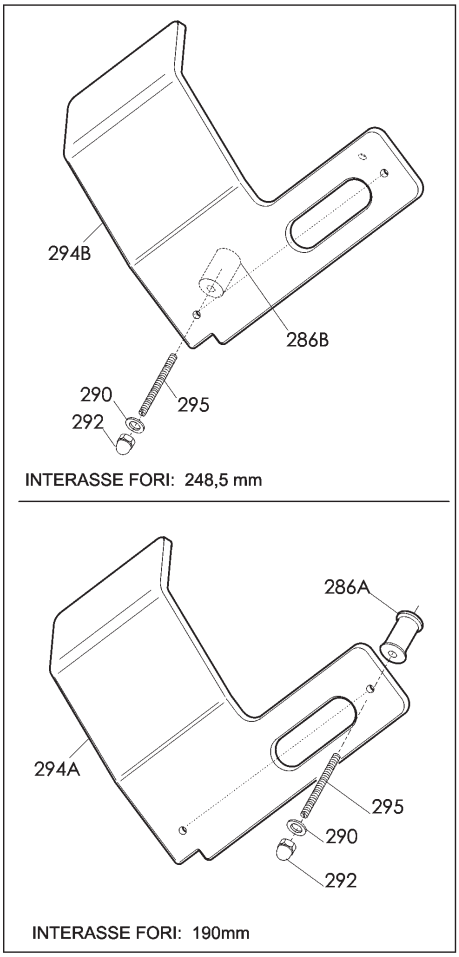
294B
286B
290
292
295
INTERASSE FORI: 248,5 mm
286A
294A
295
290
292
INTERASSE FORI: 190mm

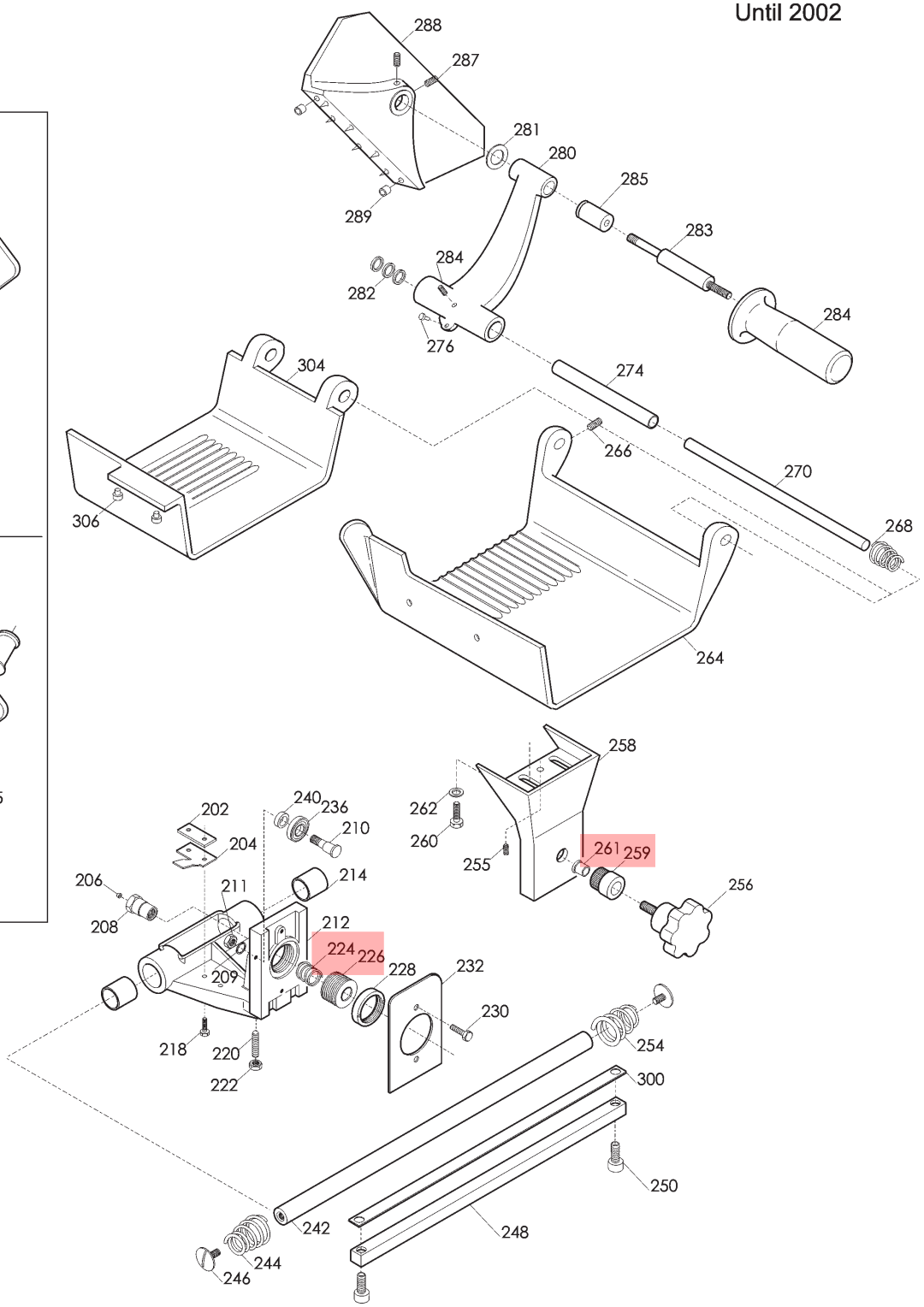
288
287
281
280
285
289
283
284
282
284
276
304
274
266
270
306
268
264
258
262
260
255
261
259
256
202
240
236
210
204
214
206
211
208
212
224
226
209
228
232
230
218
220
222
254
300
250
242
248
244
246

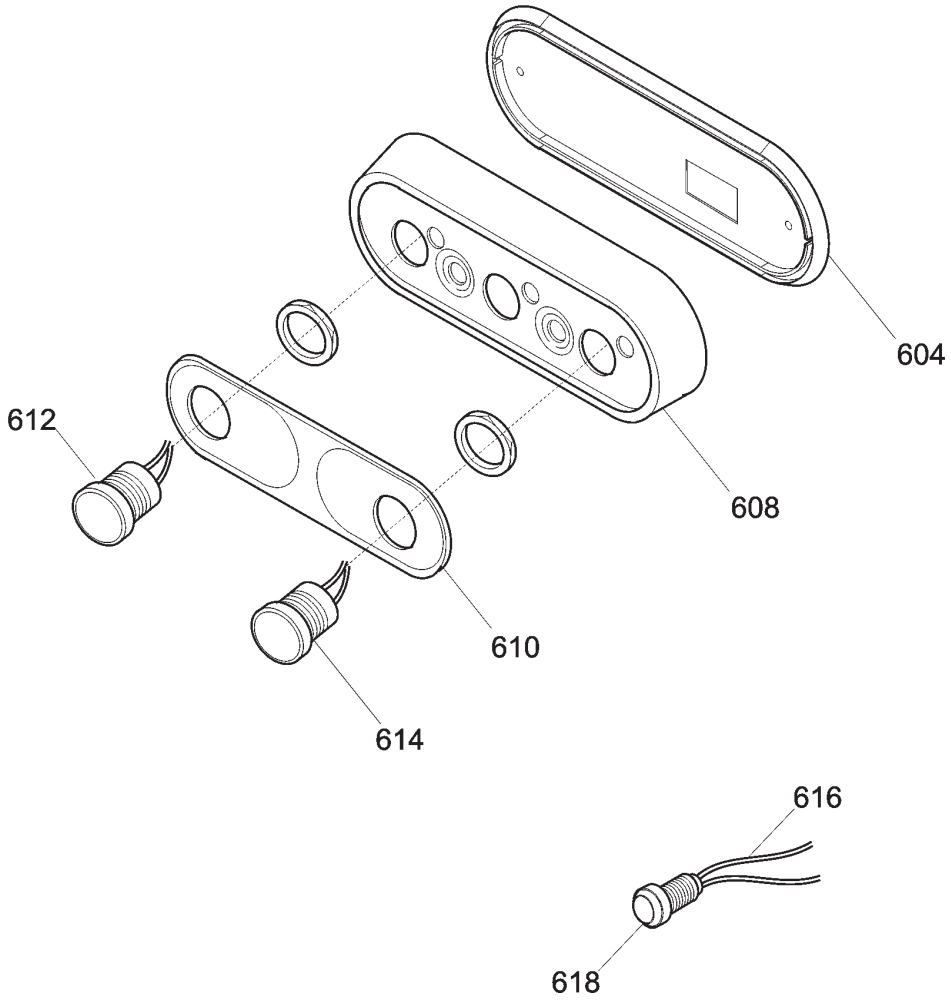
604
608
612
610
614
616
618

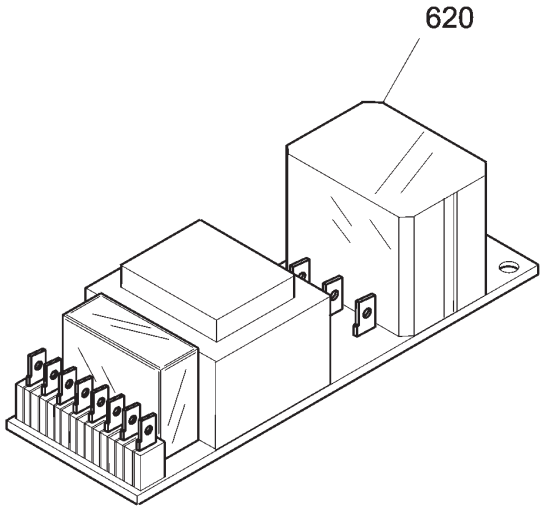
620

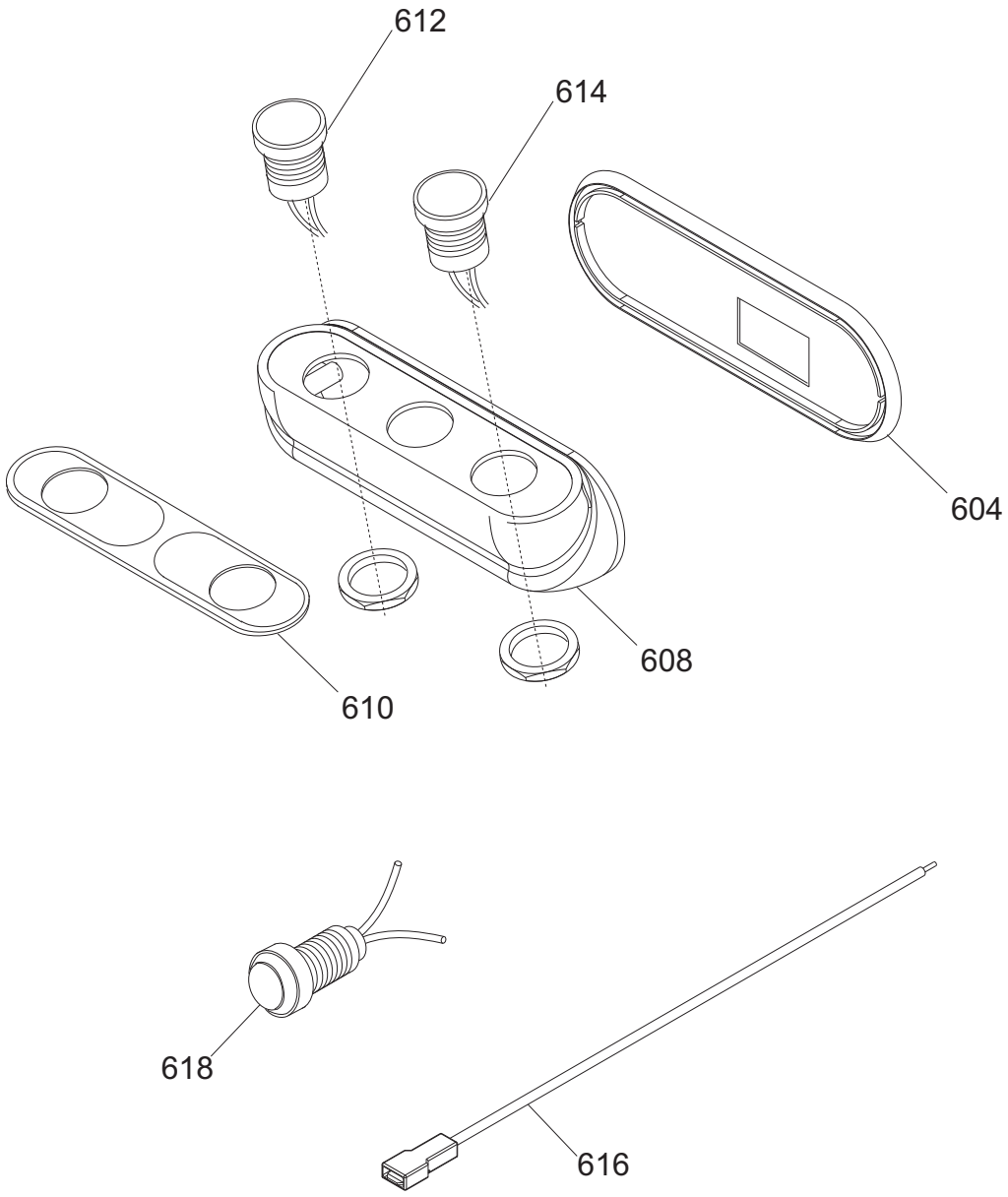
612
614
604
608
610
618
616

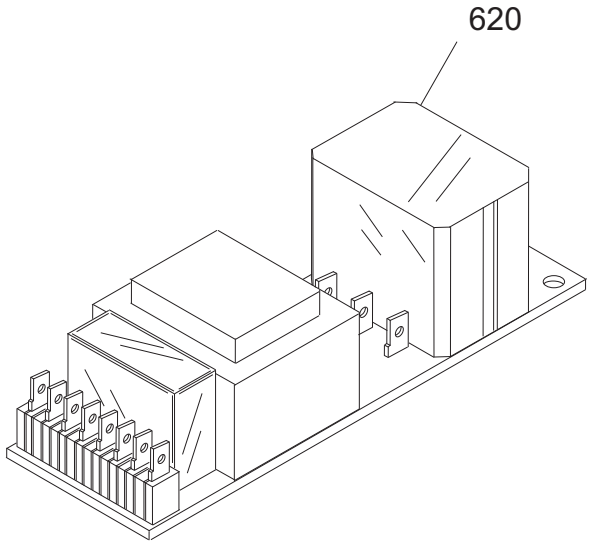
620

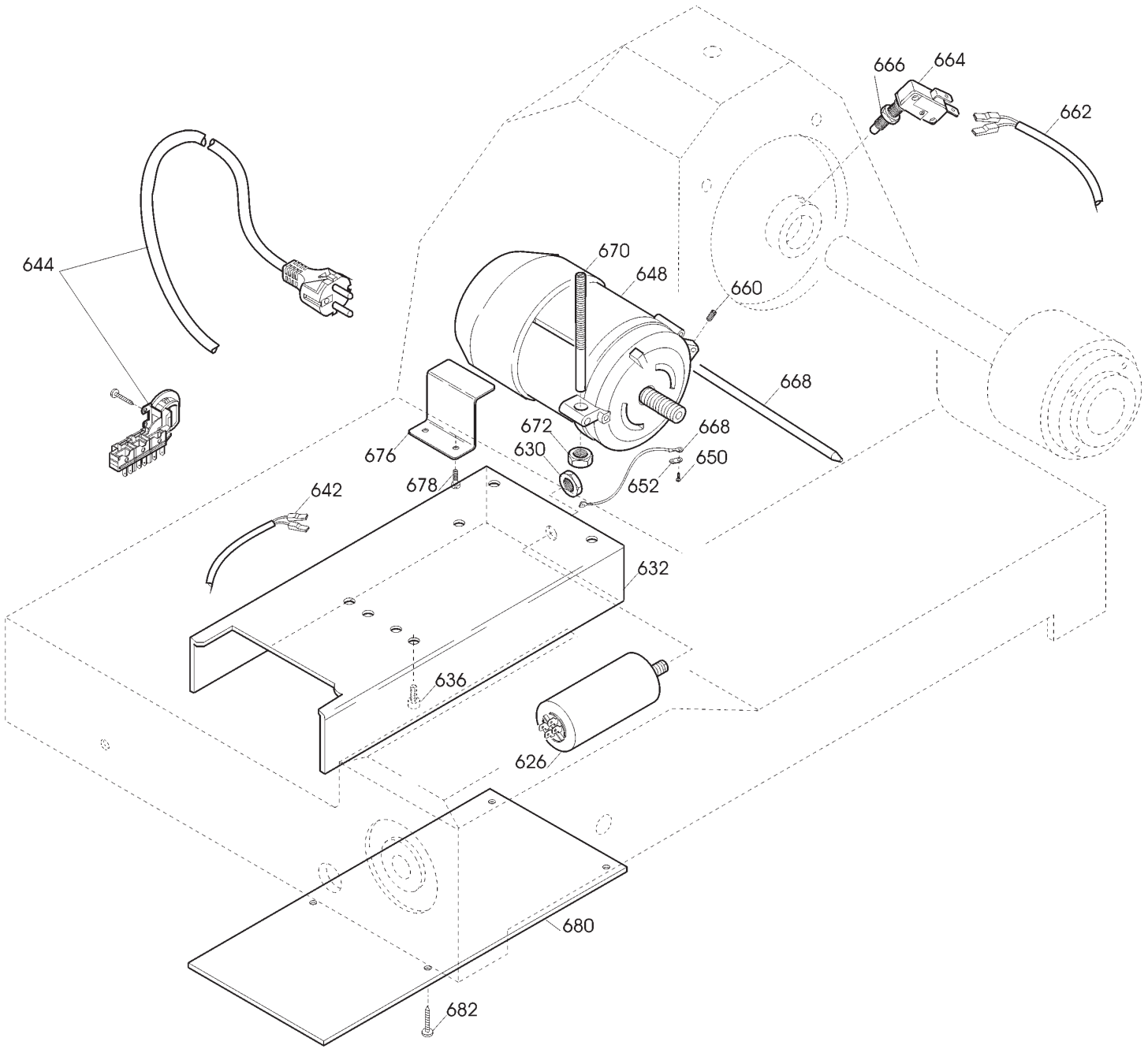
666
664
662
644
670
648
660
668
672
630
676
678
668
650
652
642
632
636
626
680
682

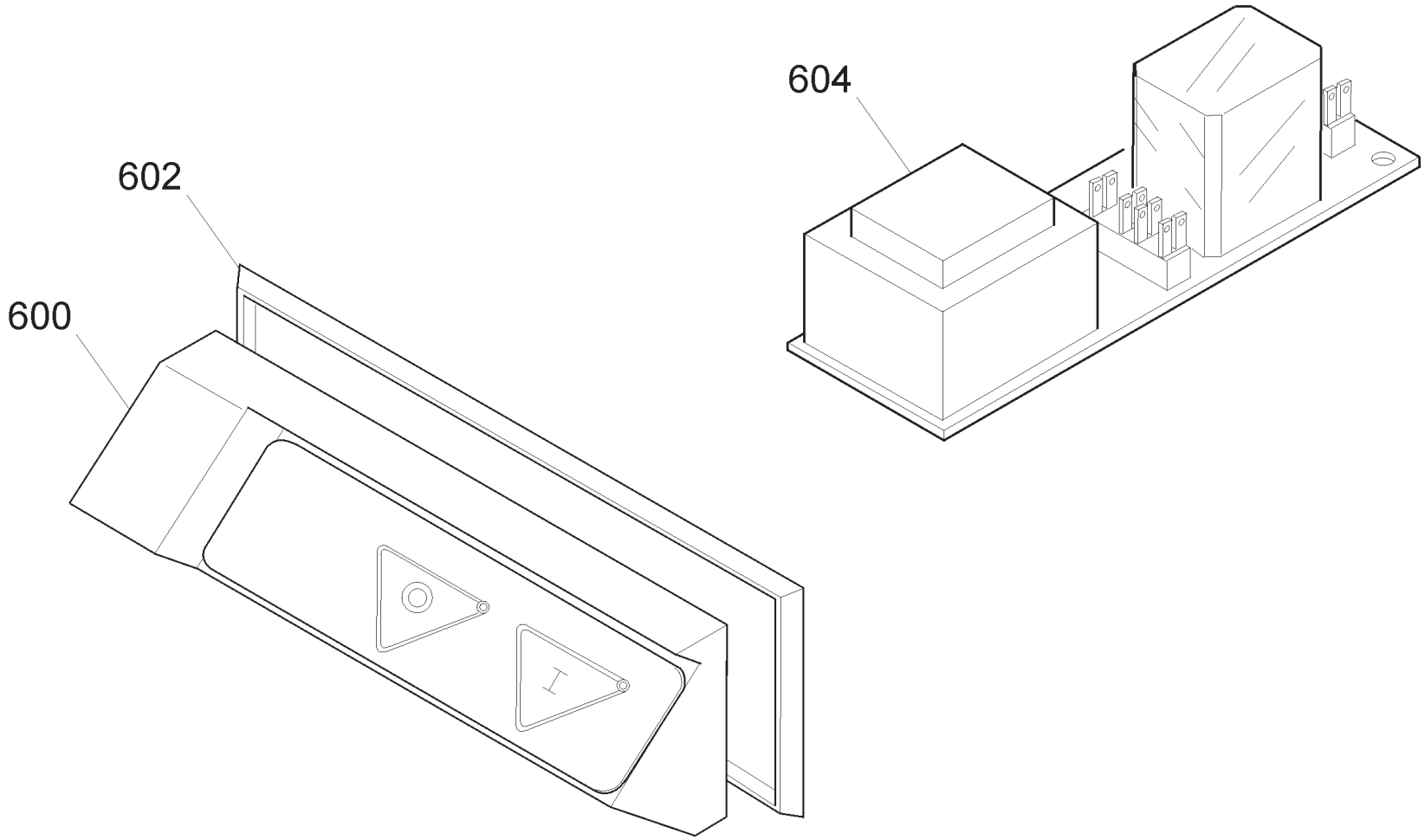
604
602
600

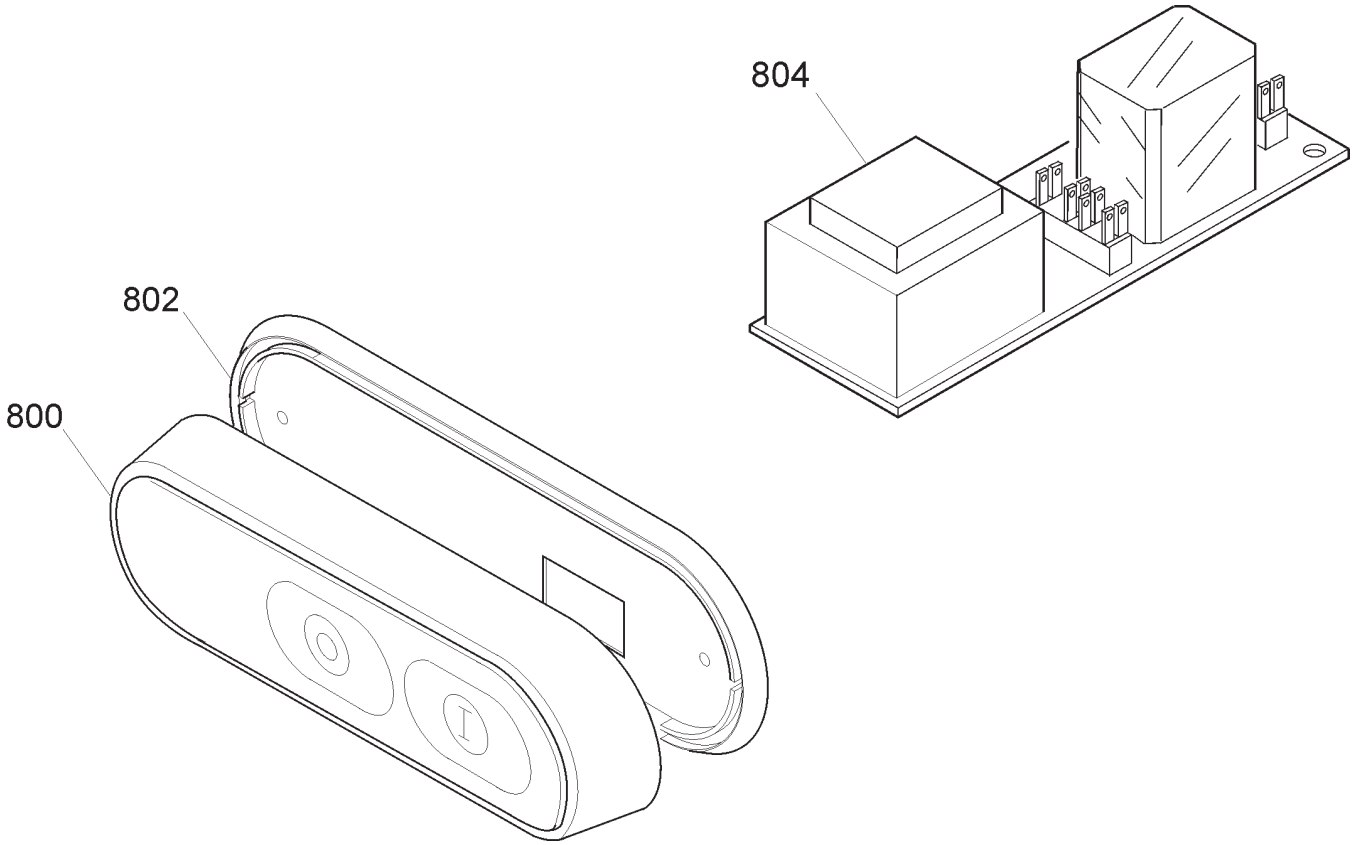
804
802
800

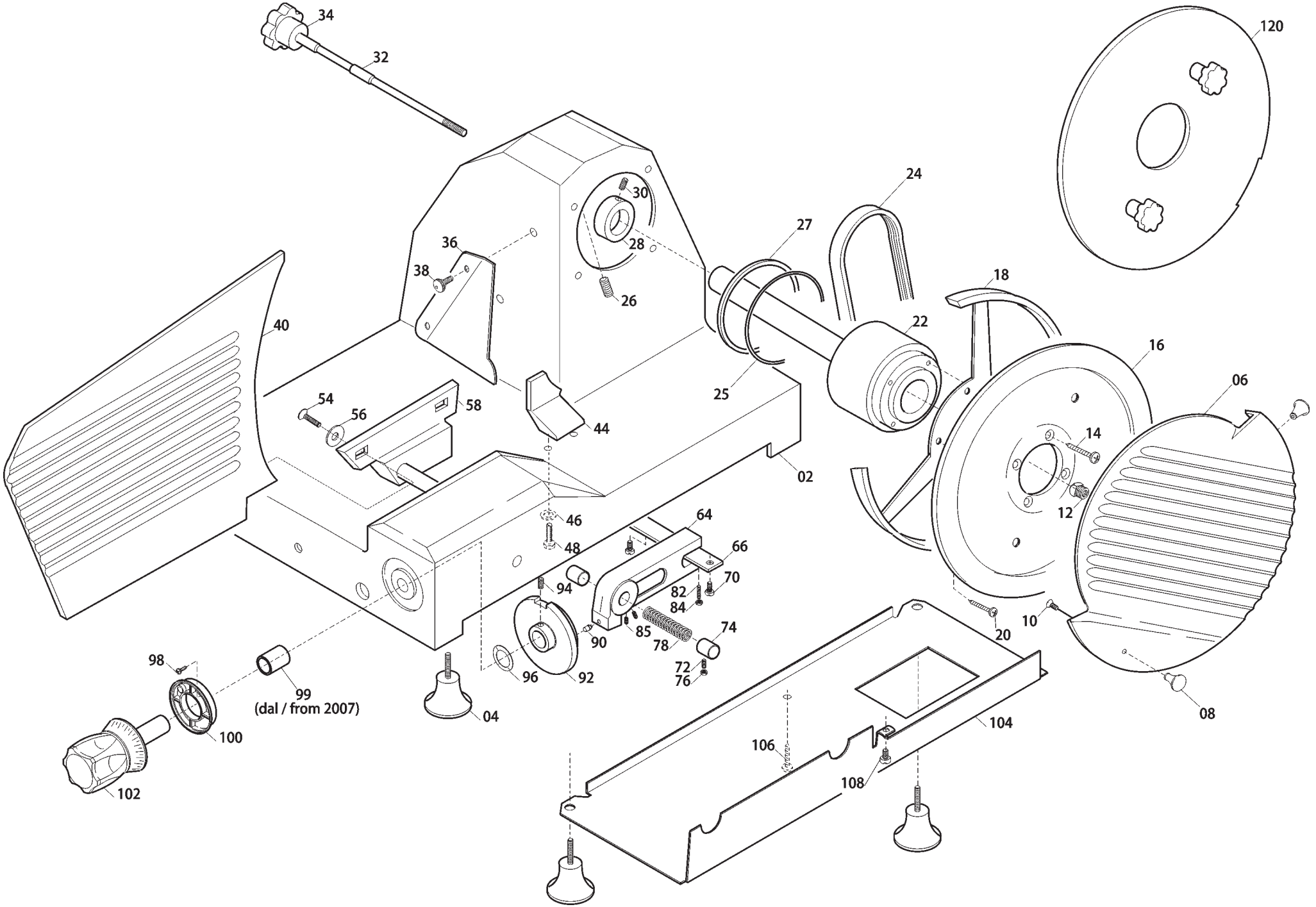
34
32
120
24
30
27
36
28
38
26
18
40
22
16
06
54
56
58
25
44
14
02
12
46
64
48
66
70
94
82
84
85
74
90
78
10
20
98
72
76
96
92
99
(dal / from 2007)
04
08
104
100
106
108
102

Pulsantiera VCS 350 CE TAV. UNICA

Riferiment	Nome prodotto	Codice
800C	CORPO PUL.BIANCA NEUTRA MONTATA	19702022
800B	CORPO PUL.BLU NEUT.MONT.NO GUAR	19702021
800A	CORPO PUL.NEUTRA MONT.NO GUARNIZIO	19702004
802	GUARNIZIONE PULSANT.NEUTRA TONDA	19563034
804B	CIRCUITO DI POT.RIP.220-380 TF	19411008
804A	CIRCUITO DI POTENZA TUV 220 MN	19411007
600	CORPO PUL.GRANDE MONT.NO GUARNIZIO	19702002
602	GUARNIZIONE PULSANT.GRANDE SRM	19563032
604B	CIRCUITO DI POT.RIP.220-380 TF	19411008
604A	CIRCUITO DI POTENZA TUV 220 MN	19411007
NR	CORPO PUL.NEUTRA IT MONTATA NO GUAR	19702036
RS	CORPO PUL.NEUTRA RS IT MON.NO GUAR	19702040
604	GUARNIZIONE PULSANT.NEUTRA TONDA	19563034
608 RS	SCATOLA PER PULS.ROSSA NEUTRA	19563120
608 NR	SCATOLA PER PULSANTI NEUTRA	19563118
610	MASCHERINA X PULSANTIERA OP/NEUT.IT	19420164
612	PULSANTE NERO NO	19410140
614	PULSANTE BIANCO NO	19410142
616	CAVETTO PROLUNGA LAMPADA SPIA	19410750
618	SPIA UNIFICATA 220-380 VOLT	19410406
620A	SCHEDA POT.LED SID 110-230 OM.UL CB	19411102
620B	SCHEDA POT.LED SID 400 OM. CB	19411103
-	CORPO PUL.OPERA MONTATA NO GUAR	19702034
604	GUARNIZIONE PULSANT.NEUTRA TONDA	19563034
608	SCATOLA PULSANTI OPERA	19563123
610	MASCHERINA X PULSANTIERA OP/NEUT.IT	19420164
612	PULSANTE NERO NO	19410140
614	PULSANTE BIANCO NO	19410142
616	CAVETTO PROLUNGA LAMPADA SPIA	19410750
618	SPIA UNIFICATA 220-380 VOLT	19410406
620TF	SCHEDA POT.LED SID 230/400	19411000.12
620MN	SCHEDA POT.LED SID 110-230 OM.UL CB	19411102
4	PIEDINO 275:370 M8	19560202
6	*PARALAMA 350 CE OSSIDATO	19510209
8	POMELLO PARALAMA _ LAV	19021110
12	QUADRETTO PARALAMA 350-370	19530909
16	LAMA 350 - 57/4/280 G&B F.ESTR.	18350574280GF
16	LAMA 350 - 57/4/280 NAZ. F.ESTR.	18350574280F
16T	LAMA 350 - 57/4/280 TEFLON F.ESTR.	18350574280TF
18	ANELLO PROT. LAMA TV 350	SM503404
22A	PULEG.PIAT.MONT. SV350	19700317
22B	PULEG.PIAT.MONT.LUNGA SV350 DAL2006	19700317.06
24	CINGH.PIAT.(V 350)TB2 630 X 12	19310215
28	ANELLO PORTA MICRO 350-370	19540909
32	TIRANTE PARALAMA SV 350	19530515
34	POM. TIR.PARAL.300-370 M8 5 LOBI	19562504
38	VITE ZIGR.M5 PARAF.MRR BULTH	19335014

40	VELA SV 350 CE OSSIDATA	19510315C
44	PARAGRAS.350 SV-SC OSSIDATO	19511915
56	RONDELLA X VELA 300-330 SVASAT	19346009
58	SUP.VELA SV 350-370 OSSIDATO	19510715
64	MOVIMENTO VELA TV 350-370 LAVORATO	19500115
66	PIASTRINA MOV. 300-370 ZINCATA	19540609
72	VITE ZIGR.M5 PARAF.MRR BULTH	19335014
74	BOCCOLE BRONZO 22.24.20 MOVIM	19324008
78	MOLLA MOVIMENTO VELA UNIFICATA	19390205
82	PRIGIONIERO 6 X 25 OTTONE	19337002
90	RULLINO MOVIMENTO E MNZ 300-370 SV	19336069
92	CAMMA CE VERT. 350/370	SM190100025
96	RONDELLA ONDULATA 19	19342006
100	GHIERA DISTANZIALE MAN.NUMERAT	19562410
102	MANOPOLA NUMERATA GRANDE GH.30 BIZ.	19562406BZ
104	PROTEZIONE INF. SV 350-370	19531615
120	DISCO ESTRATTORE LAMA PER 350	19702512
202	PIAST. SGANCIO FILET.AFF.CE	19533200
204	PIAST. SGANCIO CARR. 350-370 CE	19533215
206	PUNTALE SGANCIO 300-385 CE	19565001
208	PERNO PER SGANC. 300-370 CE	19534035
210	PERNO CUSCINETTO 350-370	19540809
212	CARRELLO 350-370 CE LAVORATO	19500519
220	PRIGIONIERO 6 X 25 OTTONE	19337002
224	MOLLA PER SGANCIO 300-370 CE	19390601
226	BUSSOLA FIL.X SGANC.300-330 CE	19534025
228	GHIERA FILET.ESTER. 300-330 CE	19534030
232	PIASTRINA CARRELLO 350-370 CE	19533009
236	CUSCINETTO CARR. 6000 2RS R11	19320154
240	RONDELLA A SPESSORE CUSCINETTO	19346015
242	BARRA TONDA CARR. SV 350-370	19530615
246	VITE CROMATA T.32 BARRA TONDA	19335003
248	BARRA QUADRA 350-370 ZINCATA	19540109
254	MOLLA BARRA TONDA 350-370 SG CE	19390119
256	MANOP. GAMBO V5L M10X35 TGI	SM211015
258	GAMBO SV 350-370 CE OSSIDATO	19510615C
259	BUSSOLA INOX GAMBO 300 LNR-MNT	19534022
261	BUSS.FRES FERMA MAN.300-370 CE	19534016
264	PIATTO SC 350-370 OSSIDATO	19510418
268	MOLLA X ASTINA 14	19390402
270	ASTINA PRESSAMERCE SC 350-370	19530418
274	TUBO C/BOSSOLE 14 SC 350-385	19541007
276	PARAC. P.MERCE V.	19563205
280	LEVA 350-370 SC OSSIDATA	19511818
282	PARAC. PER SCORREVOLE	19563209
283	PERNO CROM.MANOPOLA SC 300-350	19541101
284	MANOPOLA PRES.MERC.CON FLANG.X CE	19562904
286A-B	DISTANZIALI PARAMANO 300-385	19521609
288	CREMAGLIERA SC 350-370 CROMATA	19531204
289	GOMMINO PARAC.D14MM LNR 350/385	19560102

290	RONDELLA 6 X 24	19340165
292	DADO CIECO M 06	19362008
294B	P.MANO PIATTO AFFETT. 300-370	19562336
294A	P.MANO PIATTO GTA 330-350	19562335
295	PRIG. P.MANO M6X62 330-370	19336004
300	PIASTRINA TEMPR. 350-370	19530809
304	SCORREV. 350-370 SC OSSIDATA	19511618
202	PIAST. SGANCIO FILET.AFF.CE	19533200
204	PIAST. SGANCIO CARR. 350-370 CE	19533215
206	PUNTALE SGANCIO 300-385 CE	19565001
208	PERNO PER SGANC. 300-370 CE	19534035
210	PERNO CUSCINETTO 350-370	19540809
212	CARRELLO 350-370 CE LAVORATO	19500519
220	PRIGIONIERO 6 X 25 OTTONE	19337002
224	MOLLA PER SGANCIO 300-370 CE	19390601
226	BUSSOLA FIL.X SGANC.300-330 CE	19534025
228	GHIERA FILET.ESTER. 300-330 CE	19534030
232	PIASTRINA CARRELLO 350-370 CE	19533009
236	CUSCINETTO CARR. 6000 2RS R11	19320154
240	RONDELLA A SPESSORE CUSCINETTO	19346015
242	BARRA TONDA CARR. SV 350-370	19530615
246	VITE CROMATA T.32 BARRA TONDA	19335003
248	BARRA QUADRA 350-370 ZINCATA	19540109
254	MOLLA BARRA TONDA 350-370 SG CE	19390119
256	MANOP. GAMBO V5L M10X35 TGI	SM211015
258	GAMBO SV 350-370 CE OSSIDATO	19510615C
259	BUSSOLA INOX GAMBO 300 LNR-MNT	19534022
261	BUSS.FRES FERMA MAN.300-370 CE	19534016
264	PIATTO CARNI NUOVO LNR 350+385 OSS	19510430
268	TUBO D.18 CARNI NUOVO LNR	19541006
270	ASTINA PIATTO CARNI LNR NUOVO	19530454
271	PARAC. ANTI BATTUTA CARNI NUOVO LNR	19563219
272	BOCCOLE AUTOLUBR.16.18.20	19324107
274	LEVA LNR + MNT CARNI OSSIDATO	19511854
278	PARACOLPO CORT.LEVA CARNI NUOVO LNR	19563216
280	PERNO PORTA PARAC.STAFFA CARNI LNR	19533755
281	FUNGHETTO BRACCIO P.MERCE D8XHT6	19563200
285	MANOPOLA X STAFFA LNR BS2 350-385	19335256
286A	*STAFFA 350-385 LNR CARNI OSSIDATA	19511754
286B	PIASTR.PRESS.LNR CAR.NEW 350-385 IX	19531754
287	FLANGIA 350-385 PIASTR.CAR. NEW OSS	19511846
292A	PARAC.P.MERCE BRACCIO SPE D8,5XHT10	19563207
292B	PARAC.P.MERCE PIATTO CARNI GIG. Y06	195632078
294	DIST.STAFFA CARNI Y06+GIG. LNR OSS.	19522639
299	DIST. MANOPOLA STAFFA BS2 LNR	19335258
300	PERNO STAFFA CARNI MNT-LNR	19531306
302	DADO PERNO ROT. CARRO CARNI LNR	19335070
303	SEEGER E 7	SM16004001
304	SCORREV. PIATTO CARNI NEW OSSIDATA	19511654
305	PERNO ROTEL.X CAR.NUOVO LNR	19540816

306	DIST.PRESSAMERCE LNR 300-385	19522635
307	RUOTINA X CARRO CARNI NUOVO LNR	19563606
310	MANOPOLA PRES.MERC.CON FLANG.X CE	19562904
312	DADO X TUBO+BUSS.CARNI NUOVO LNR	19335071
318	BLOCCH.SCORRIM.CARNI NUOVO LNR	19525056
320	P.MANO PIATTO AFFETT. 300-370	19562336
326	DISTANZIALI PARAMANO 300-385	19521609
328	PRIGIONIERO DIST.PARAM.M6X62 VCS-CG	19336103
330	RONDELLA 6 X 24	19340165
332	DADO CIECO M 06	19362008
336	VITE BLOCCAG.PIATTO CARNI+BS2 NUOVO	19335045
340A	BLOCCH.INCLIN.CARNI PIATTO LNR OSS.	19525055
340B	ORECCH.ALL.PIATTO CARNE SUPER SAG T	SM13002004
344	MOLLA X ASTINA 16 CARNI NUOVO LNR	19390406
346	BLOCCH.PIATTO CARNI NUOVO LNR OSS.	19525058
350	SPESSORE PIATTO CARNI LEO+BS2	19521154
402	CAPPOTT. 330-370 CE OSSIDATA	19511208C
404	POMELLO CAPPOTTINA A FUNGO	19562702
410	MOLLA PERNO AFF.+SBAV. 300:385	19390309
412	PERNO SBAVATURA 330:370	19540709
416	MOLA SB.350 D.50 H.8 F.8 MOZ	19300208
422	SFERA 4.762/IV GRANDE	19320301
424	PERNO AFFILATURA 330:370	19540708
427	VITE BLOC.PULSANTE AFF.250-370	19335025
428	MANOPOLA BLOCCA AFFIL. TV	SM592400
430	PRIGIONIERO COLONNINA L=75	19336010
436	COLONNIN.330-350 ALL OSSIDATO	19511108
450	PRIG. DISTANZ. PARAMAN.M5 X 30	19336003
452	PRIG. LUNGO AFFILATOIO M5 X 63	19336005
456	CORPO AFF. 330:370 LAVORATO	19500208
464	SFERA 4.762/IV GRANDE	19320301
468A	PULSANTE AFFILATOIO 330:370	19550208
468B	PULSANTE AFFILATOIO 330:370	19550208
470	MOLA AF.330-385 D.48 H.15 F.8 Y10	19300108C.10
626B	CONDENSATORE 10 UF OMOLOGAT.UL	19410306
626A	CONDENSATORE SG300 10UF CODOLO M8	19410307
632	SCATOLA RELAIS	19563111
642A	CAVET.ALIM PULS-PA 205 AFF MN	19410718
642B	CAVET.ALIM PULS-PA 205 AFF TF	19410719
644	CAVO ALIM.COMP. SUKO CON PA 205	19410530
648A	MOT.350-370 MN C.PIATTA 230-50	19400109
648B	MOTORE 350 TF C.PIATTA 380-50	19400409
662	CAVO MICRO 300-370 AFF.PULSANTIERA	19410703
664A	MICRO INTERRUTT.MN X AFFETTATR	19410201
664B	MICRO INTERRUTTORE TRIFASE	19410202
668	PERNO MOTORE 350-370 SG-SV INOX	19540509
676	STAFFA TIR. MOTORE SV 350-370	19540315
680	COPERCHIO RELAIS	19563112