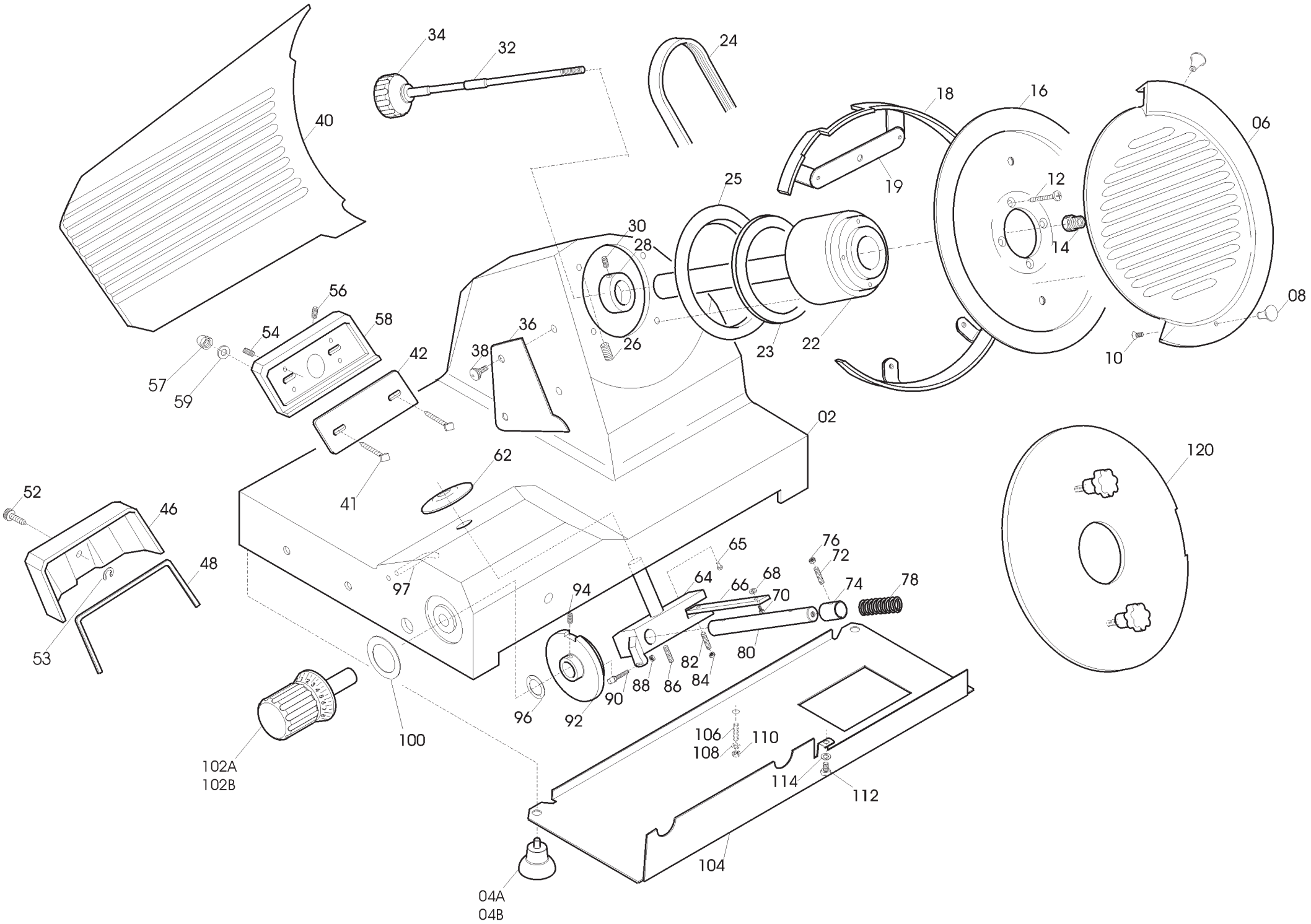

34
32
24
40
18
16
06
19
12
25
30
28
14
56
58
54
36
38
42
26
23
22
08
10
57
59
02
62
120
52
46
41
48
65
76
72
64
66
68
70
74
78
97
94
53
80
82
84
88
86
90
96
92
100
106
110
108
102A
102B
114
112
104
04A
04B

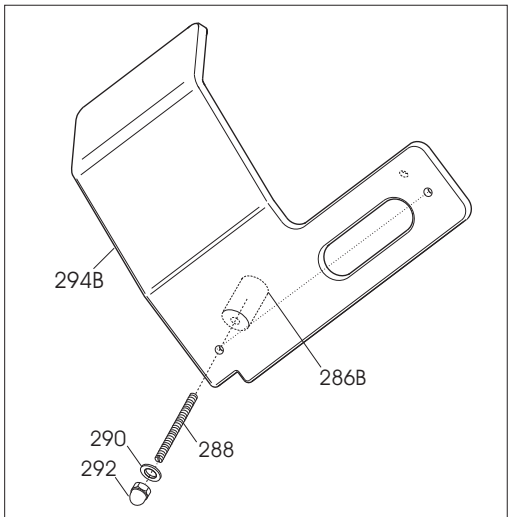

Interasse fori / distance between the holes: 248,5 mm

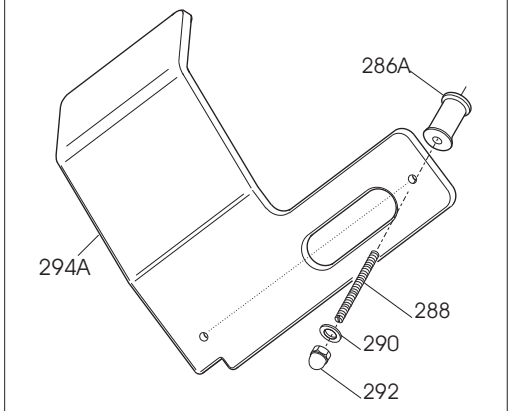

Interasse fori / distance between the holes: 190 mm

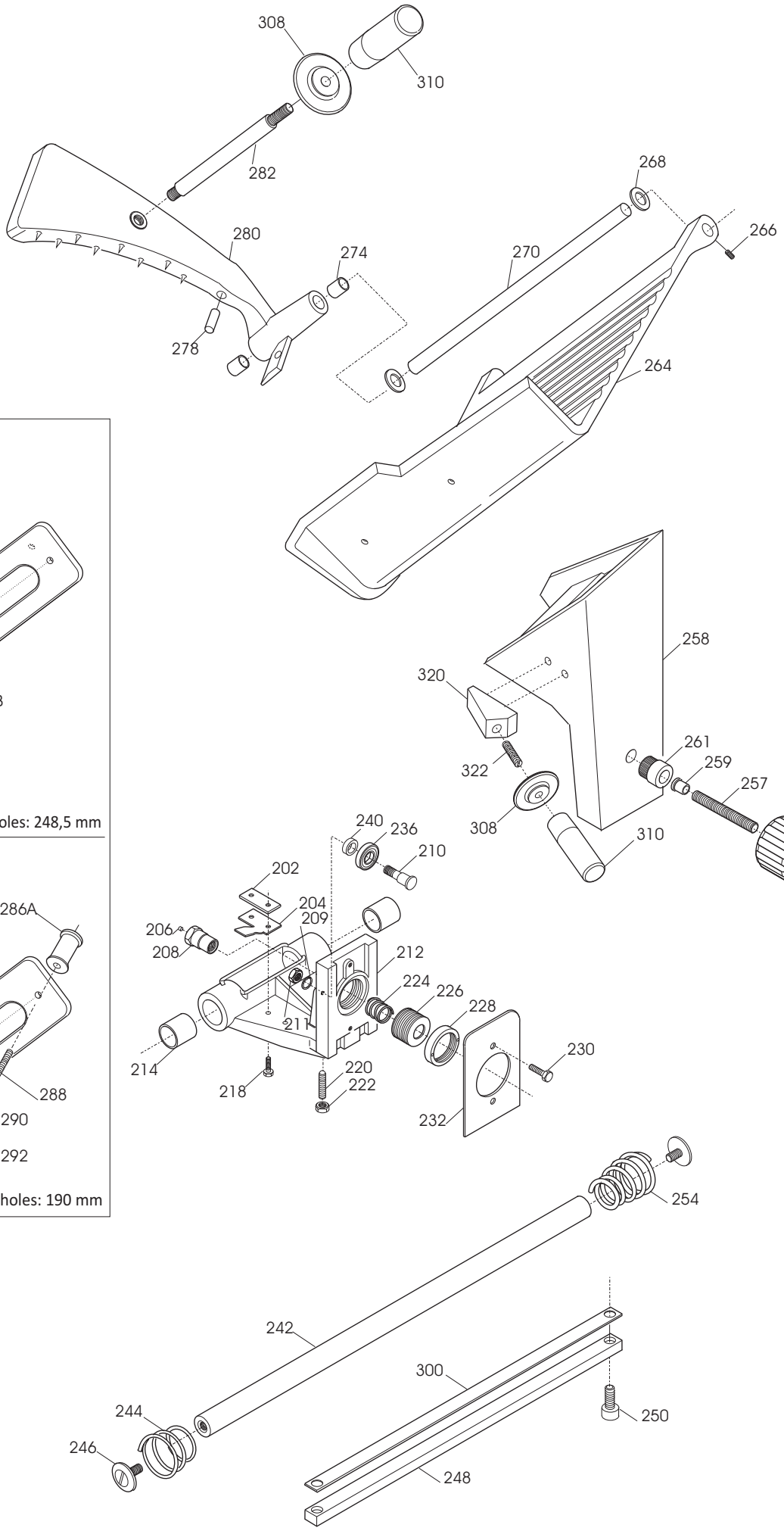

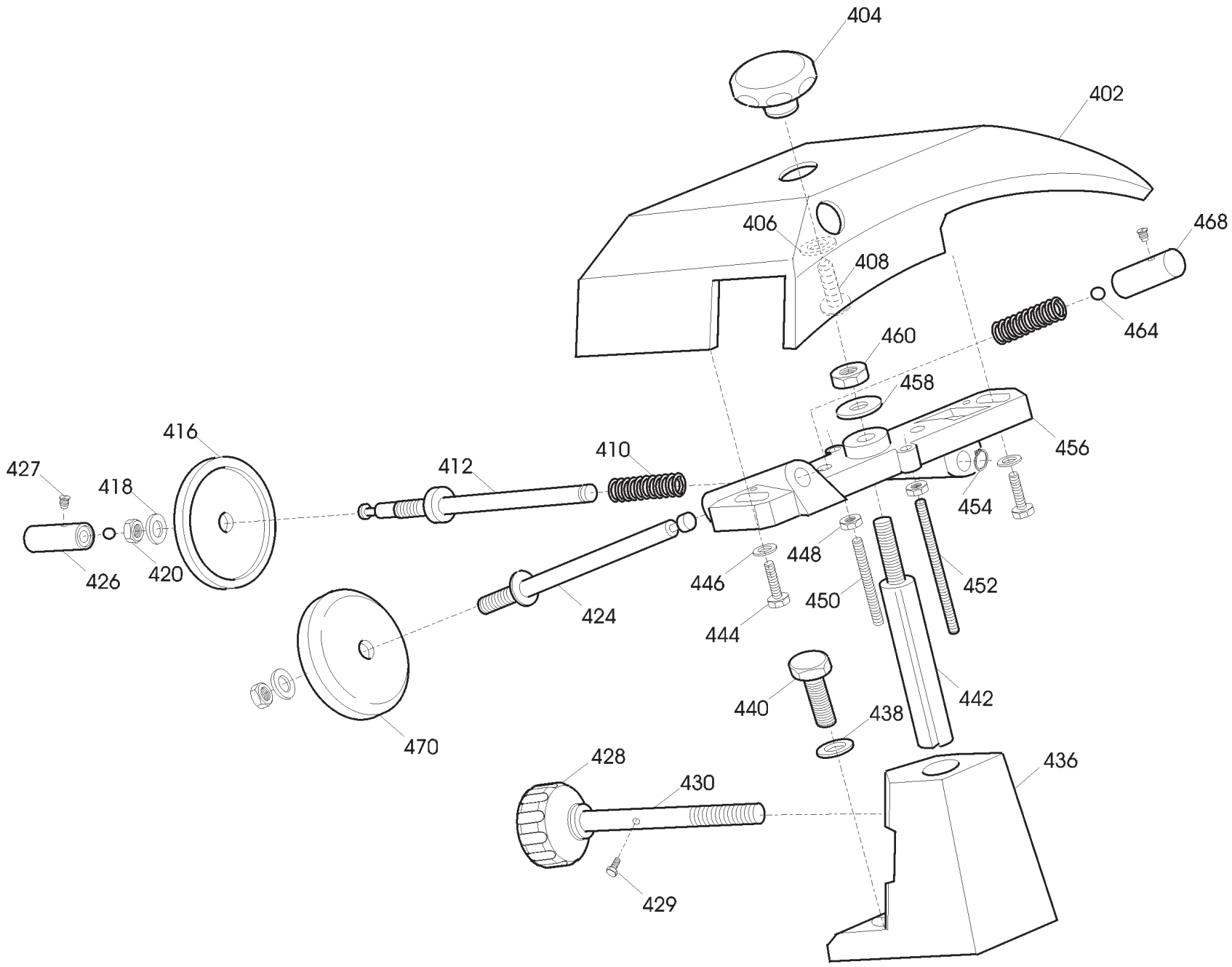
404
402
406
408
468
464
460
458
456
454
416
410
412
427
418
426
420
448
446
450
452
424
444
442
440
438
470
428
430
436
429

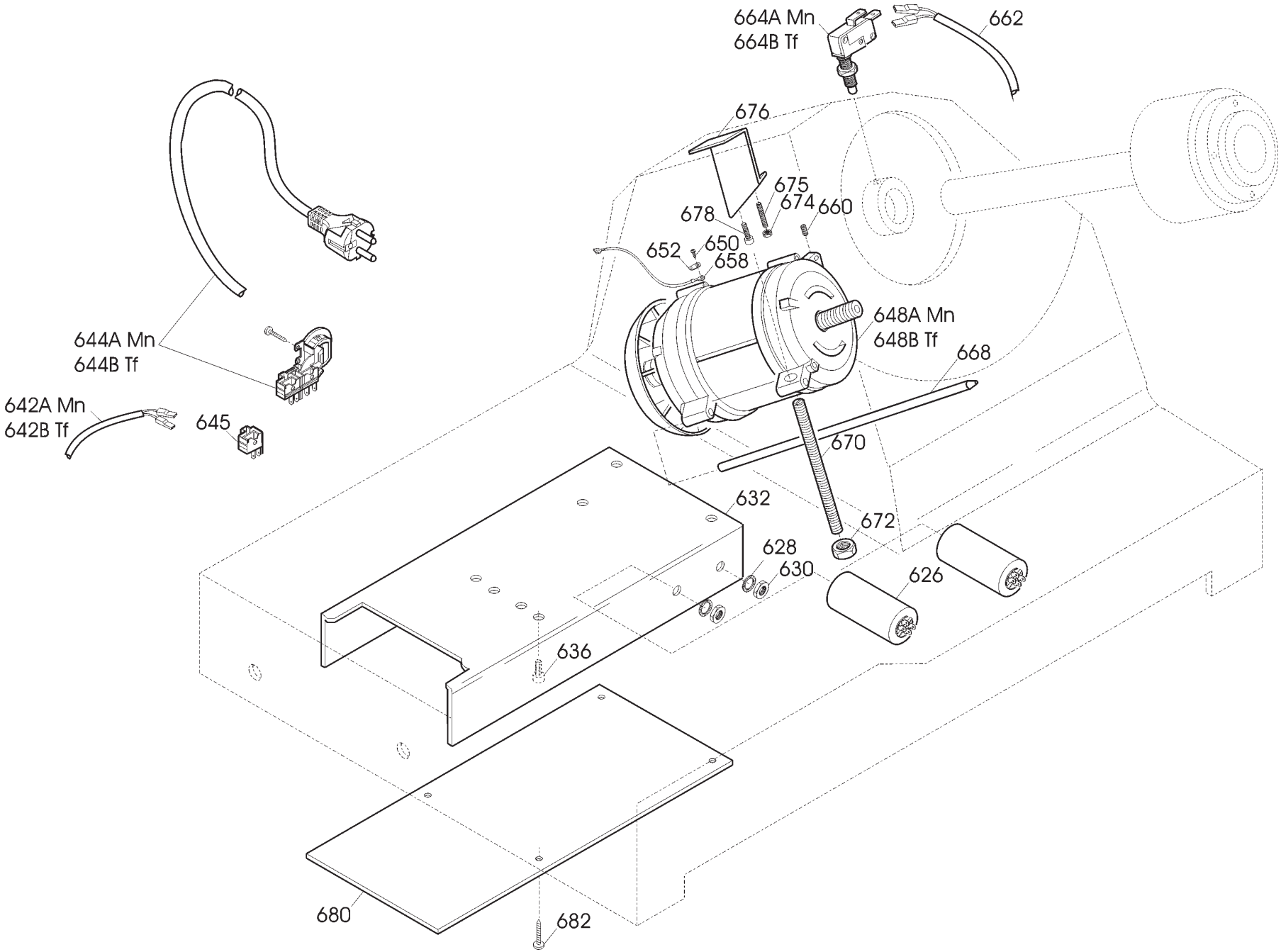
664A Mn
664B Tf
662
676
675
674
660
678
652
650
658
648A Mn
648B Tf
668
644A Mn
644B Tf
642A Mn
642B Tf
645
670
632
672
628
630
626
636
680
682

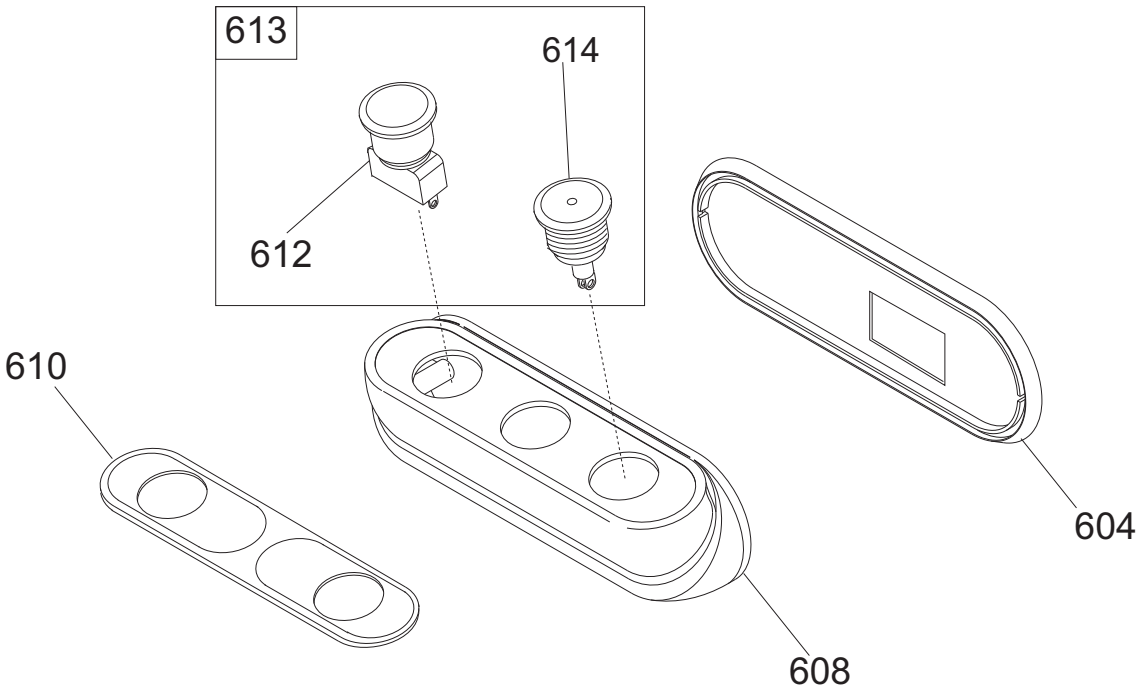
613
614
612
610
608
604

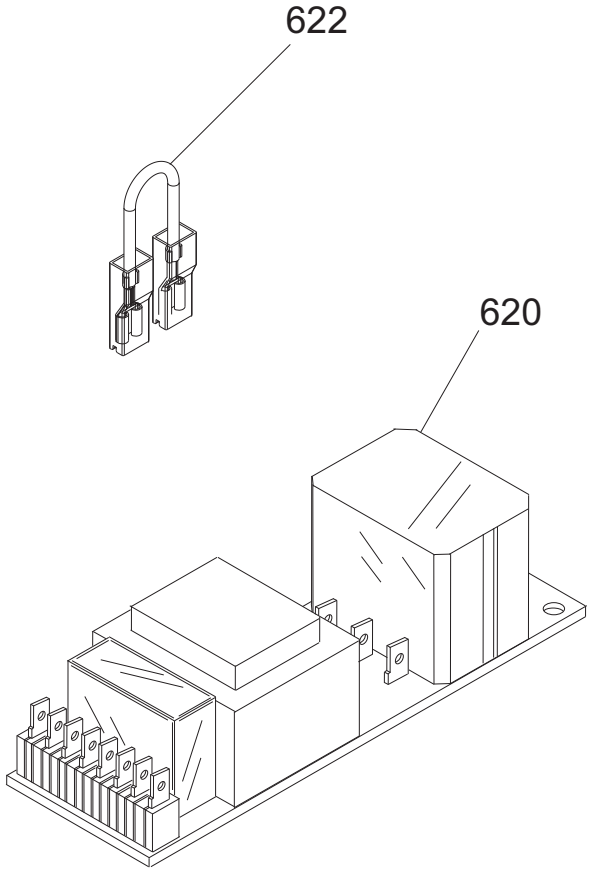
622
620

Pulsantiera SELCE SILVER 350 CE

Riferime	Nome prodotto	Codice
-	CORPO PUL.SIDNEY MONTATA NO GUAR	19702030
604	GUARNIZIONE PULSANT.NEUTRA TONDA	19563034
608	SCATOLA PULSANTI SIDNEY	19563124
610	MASCHERINA X PULSANTIERA SIDNEY	19420163
612	PULS.ACC. NO	19410135.08
613	PULS.ACC.+PULS.SP.NO-NC STAG.+CABL.	19410135C.08
614	PULS.ACC.CON SPIA	19410136.08
620A	SCHEDA POT.LED SID 110-230 OM.UL CB	19411102
620B	SCHEDA POT.LED SID 400 OM. CB	19411103
622	CAVETTO X PONTE SCHEDA POT SID.UL	19410742
2	CASSA SG 350-370 OSSIDATA	19510109
04B	PIED.PLAST.BLU M8 LNR 300-330	19560253
04A	PIEDINO ALLUMINATO LNR 300-330	19560252
6	*PARALAMA 350 CE OSSIDATO	19510209
8	POMELLO PARALAMA _ LAV	19021110
14	QUADRETTO PARALAMA 350-370	19530909
16	LAMA 350 - 57/4/280 G&B F.ESTR.	18350574280GF
16	LAMA 350 - 57/4/280 NAZ. F.ESTR.	18350574280F
16T	LAMA 350 - 57/4/280 TEFLON F.ESTR.	18350574280TF
18	AN.PR.LAMA 350 GRAV. Y03	19513009.03
19	PIASTRINA SUPPORTO ANELLO 350 SG	19531909
22	PULEG.PIAT.MONT.Y03 SG350-370	19700309.03
23	ANELLO TENUTA 80X100X10 SC NBR	195621366
24	CINGH.PIAT.SG 350 TB2 480 X 11	19310209
25	ASS. PARA ACQUA PUL.SG 350 NUOVO	19562129/02
28	ANELLO PORTA MICRO 350-370	19540909
32	TIRANTE PARALAMA SG 350-370	19530509
34A	MAN. TIR.PARALAM. LNR	19522610
34B	MAN. TIR.PARALAM.BLU LNR	19522612
38	VITE ZIGR.M5 PARAF.MRR BULTH	19335014
40	VELA SG 350 ESTRUSA Y03 CE OSSIDATA	195103E09C.03
41	VITE BLOCC.VELA TI 8 X 33 AF 350	19334007
42	PIASTRINA ZINC.REG. VELA TG 350-370	19540642
46	COP.SUP.VELA 350-370 TG OSSIDATO	19512209
48	GUARN. COPER.SUP.VELA AFF 350	19563040
52	VITE ZIGR.M6X20 COP. VELA 300 370	19335015
58	SUP.VELA 350-370 ESTR OSSIDATO	1,95E+14
62	PARA ACQUA GRANDE	19563002
64	MOVIMENTO VELA SG 350-375 LAVORATO	19500109
65	FUNGHETTO MOVIMENTO D8,5XHT2	19563201
66	PIASTRINA MOV. 300-370 ZINCATA	19540609
72	GRANO BRONZINA MOVIMENTO M6X18	19335040
74	BOCCOLE BRONZO 19.22.20 PC032 MOVIM	19324005
78	MOLLA MOVIMENTO VELA UNIFICATA	19390205
80	PERNO MOV. VELA SG 350-370	19530709
82	PRIGIONIERO 6 X 25 OTTONE	19337002
90	RULLINO MOVIMENTO AFF. GRAV.CE	19336066

92	CAMMA SLC 350-370 CE LAVORATO	19563512
96	RONDELLA ONDULATA 19	19342006
97	TUBETTO OLIATORE 350-370	19553009
100	RONDELLA PLEX MAN.NUM.300-370	19562150
102A	MAN. NUM. LNR 300-330	19522605
102B	MAN. NUM. BLU LNR 300-330	19522607
104	PROTEZIONE INF. SG 350-370	19531609
120	DISCO ESTRATTORE LAMA PER 350	19702512
202	PIAST. SGANCIO FILET.AFF.CE	19533200
204	PIAST. SGANCIO CARR. SLC 350-370 CE	19533217
206	PUNTALE SGANCIO 300-385 CE	19565001
208	PERNO PER SGANC. 300-370 CE	19534035
210	PERNO CUSCINETTO 350-370	19540809
212	CARRELLO 350-370 CE LAVORATO	19500519
214	BOCCOLE AUTOLUBR.28.32.30	19324109
220	PRIGIONIERO 6 X 25 OTTONE	19337002
224	MOLLA PER SGANCIO 300-370 CE	19390601
226	BUSSOLA FIL.X SGANC.300-330 CE	19534025
228	GHIERA FILET.ESTER. 300-330 CE	19534030
232	PIASTRINA CARRELLO 350-370 CE	19533009
236	CUSCINETTO CARR. 6000 2RS R11	19320154
240	RONDELLA A SPESSORE CUSCINETTO	19346015
242	BARRA TONDA CARR. SG 350-370	19530609
244	MOLLA BARRA TONDA 350-370 SG CE	19390119
246	VITE CROMATA T.32 BARRA TONDA	19335003
248	BARRA QUADRA 350-370 ZINCATA	19540109
254	MOLLA BARRA TONDA 350 SG	19390109
256	MAN. BLOCCA GAMB. LNR	19522615
257	PRIGIONIERO M10 X GAMBO X CE	19336038
258	GAMBO SG 350-370 CE OSSIDATO	19510619
259	BUSS.FRES FERMA MAN.300-370 CE	19534016
261	BUSSOLA INOX GAMBO 300 LNR-MNT	19534022
264	PIATTO CE 350-370 OSSIDATO	19510424
268	GOMMINO PARAC.D.12 SG300 DAL 2001	19560103
270	ASTINA PRESSAMERCE SG 350-370	19530409
274	BOCCOLE AUTOLUBR.12.14.12 DAL 01	19324102
276	PARACOLPO PRESSAMERCE POST.SG TUV	19563211
278	PARAC. P.MERCE G. D8,5XH36	19563206
280	PRESSA MERCE SGF 350-370 OSSIDATO	19510924
282	DIST.PRES.D14X121 300-370 CE P	19541509
286A-B	DISTANZIALI PARAMANO 300-385	19521609
288	PRIG. P.MANO M6X62 330-370	19336004
290	RONDELLA 6 X 24	19340165
292	DADO CIECO M 06	19362008
294B	P.MANO PIATTO AFFETT. 300-370	19562336
294A	P.MANO PIATTO GTA 330-350	19562335
300	PIASTRINA TEMPR. 350-370	19530809
308	ELSA PRESSAMERCE LNR OSSIDATO	19522640
310	MAN. PRESSAMERCE LNR OSSIDATO	19522645
320	BLOCCH.IMPUG.LNR+VAS DAL 04	19525052

322	VITE SENZA TESTA DIN 913 M 10X50 CE	IX2913010050
402	CAPPOTT. 330-370 CE OSSIDATA	19511208C
404A	MAN.CAPP.AFF.LNR OSSIDATO	19522652
404B	MAN.CAPP.AFF.LNR BLU OSSIDATO	19522653
410	MOLLA PERNO AFF.+SBAV. 300:385	19390309
412	PERNO AFFILATURA 330:370	19540708
416	MOLA SB.350 D.50 H.8 F.8 MOZ	19300208
424	PERNO SBAVATURA 330:370	19540709
426	PULSANTE AFFILATOIO 330:370	19550208
428A	MANOPOLA AFFIL. MRR BULTH	19522505
428B	MANOPOLA AFFIL. BLU MRR BULTH	19522506
430	PRIGIONIERO COLONNINA L=75	19336010
436	COLONNIN.330-350 ALL OSSIDATO	19511108
442	PERNO COL0NNINA FRES.330:370	19540408
450	PRIG. DISTANZ. PARAMAN.M5 X 30	19336003
452	PRIG. LUNGO AFFILATOIO M5 X 63	19336005
456	CORPO AFF. 330:370 LAVORATO	19500208
470	MOLA AF.330-385 D.48 H.15 F.8 Y10	19300108C.10
626	CONDENSATORE SG300 10UF CODOLO M8	19410307
632	SCATOLA RELAIS	19563111
642A	CAVET.ALIM PULS-PA 205 AFF MN	19410718
642B	CAVET.ALIM PULS-PA 205 AFF TF	19410719
644A	CAVO ALIM.COMP. SUKO CON PA 205	19410530
644B	CAVO ALIM.COMP. TF ITALIANA PA 205	19410536
645	MODULO PER PA 205/X AFF. TRIFASE	19410802
648A	MOT.350-370 MN C.PIATTA 230-50	19400109
648B	MOTORE 350 TF C.PIATTA 380-50	19400409
662	CAVO MICRO 300-370 AFF.PULSANTIERA	19410703
664	MICRO INTERRUTT.MN X AFFETTATR	19410201
668	PERNO MOTORE 350-370 SG-SV INOX	19540509
670	PRIGIONIERO TIRANTE MOTORE 350	19336020
676	STAFFA TIR. MOTORE SG 350-370	19540309
680	COPERCHIO RELAIS	19563112