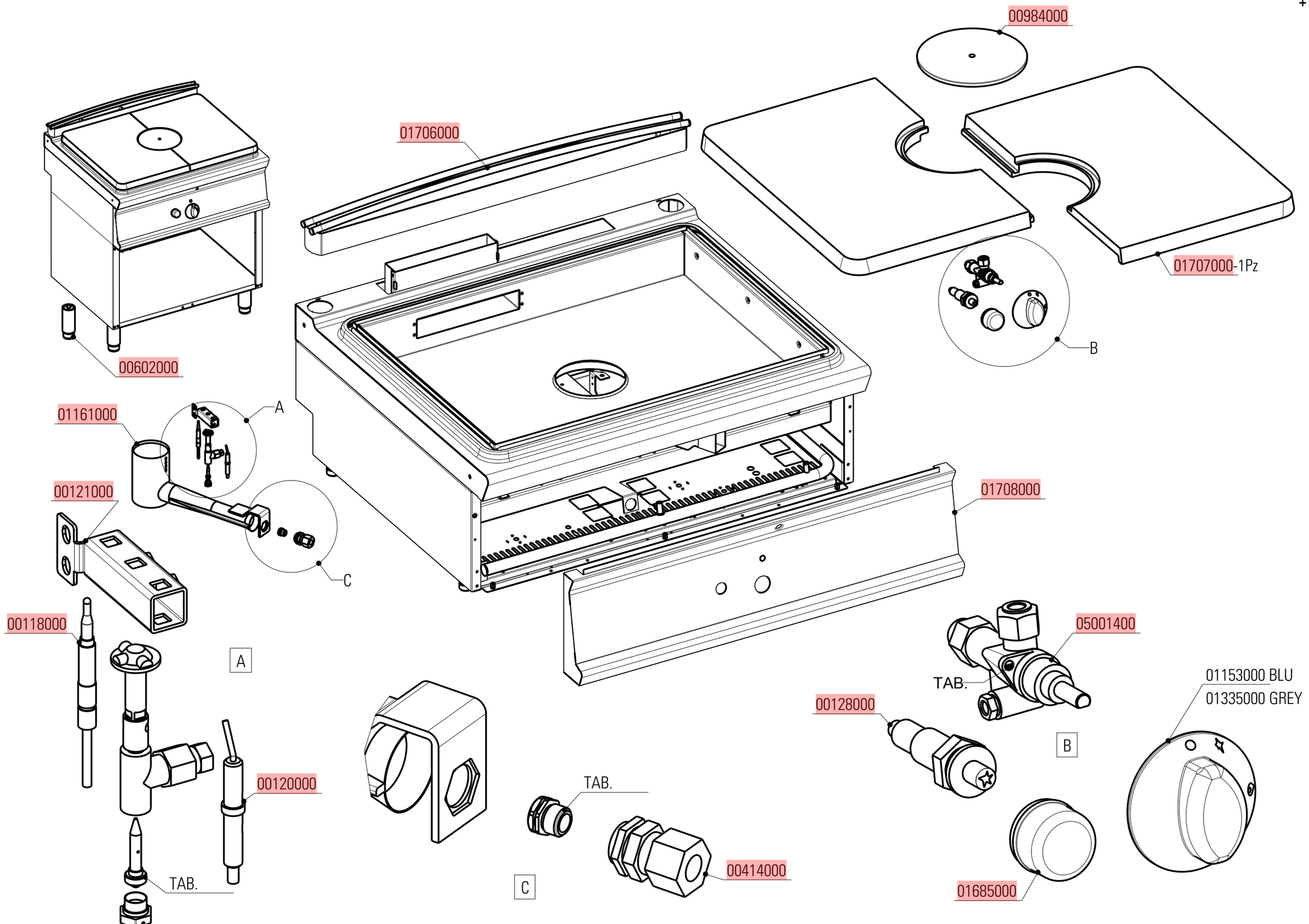

DATA STAMPA / STAMP DATE	CODICE / CODE	FOGLIO / SHEET	MODELLI / MODELS
15.12.10	5415.436.00	1/1	PPC8G7 - PPC8FG7

Artic./Item	Descrizione/Description	Modello/Model
713015	**"TUTTA PIASTRA" A GAS** **GAS SOLID TOP**	**PPC8G7**

Cons./Recom.	Pos./Posit.	Ricambio/Replacement			Prezzo/Price List
*	00118000	RC00118000	TERMOCOPPIA M9X1 L600	TERMOCOUPLE	15,56
	00119000	RC00119000	PILOTA ACCENDITORE 3 VIE	PILOT IGNITER	23,17
	00120000	RC00120000	CANDELETTA D'ACCENSIONE	SPARK PLUG	13,47
	00123000	RC00123000	CAVO PER CANDELETTA	WIRE FOR SPARK PLUG	9,27
	00128000	RC00128000	ACCENDITORE PIEZO CON DADO	PIEZO IGNITER	16,99
	00304000	RC00304000	MORSETTO EQUIPOTENZIALE COMPLETO	EQUIPOTENTIAL CONNECTING BLOCK	6,62
	00311000	RC00311000	PIEDINO H=25 MM	FOOT	4,74
	00414000	RC00414000	PORTAUGELLO	NOZZLE HOLDER	9,50
	00984000	RC00984000	COPERCHIO GHISA PIASTRA CENTRALE	CAST IRON COVER FOR CENTRAL PLATE	42,59
	01161000	RC01161000	BRUCIATORE CIRCOLARE PIASTRA	BURNER	40,15
	01685000	RC01685000	CAPPUCCIO IN GOMMA PER PIEZO	GUMMY CAP FOR PIEZO IGNITER	9,71
	01706000	RC01706000	CAMINO 80 H45 TECNO74	CHIMNEY H45	110,33
	01707000	RC01707000	SEMIPIASTRA IN GHISA LEVIGATA PPC8G7	CAST IRON PLATE	335,29
	01887000	RC01887000	MANOPOLA GAS NERA	GAS BLACK KNOB	8,15
	01900000	RC01900000	ANELLO CAPPUCCIO PIEZO	PIEZO IGNITER NIPPLE RING	8,99
	02074000	RC02074000	MANOPOLA GAS GRIGIA	GREY KNOB	8,79
	02078000	RC02078000	SOTTOMANOPOLA GAS NEUTRO NERO	BLACK UNDERKNOB	7,70
	02081000	RC02081000	SOTTOMANOPOLA GAS NEUTRO GRIGIO	GREY UNDERKNOB	7,18
	05001400	RC05001400	RUBINETTO GAS	GAS COCK	79,66

L'azienda si riserva il diritto di apportare ulteriori aggiornamenti senza preavviso. / The data may be updated without prior warning