DESPIECE TECNICO

Freidoras eléctricas
Electric fryers
Friteuse électrique
Elektro fritteusen
Friggitrici elettriche
Fritadeiras elétricas

GAMA 900

Modelos:

FE9-05 AD
FE9-10 AD

Noviembre 2011 November

FAGOR

FAGOR INDUSTRIAL

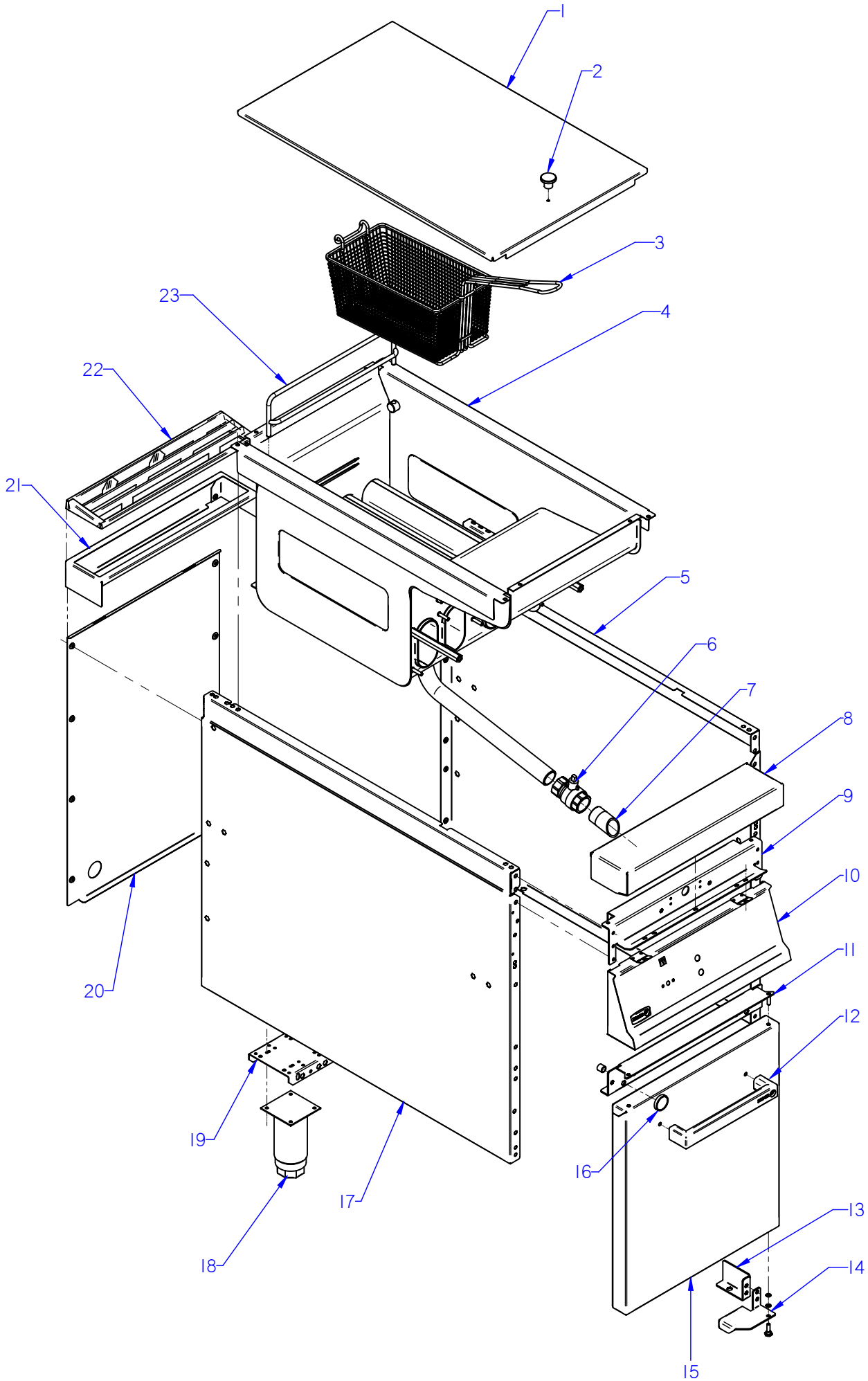

ITEM MARCADO EN COLOR = REPUESTO RECOMENDADO
COLOURED ITEM = RECOMMENDED SPARE PART

Nº plano / N º plane	Firma	Fecha / Date	Denominación / Denomination: MUEBLE / FITTING	Lamina / Sheet	
C-2918	Irene Berrpe	2011-11	FREIDORAS FE9-05 AD / 10 AD	1	Fagor Industrial S.Coop. FAGOR Oñate

MOD.	FREIDORAS / FRYERS	ZONA / ZONE	MUEBLE / FITTING	PLANO DIAGRAM	C-2918

ITEM	CODIGO REFERENCE	DENOMINACION	DENOMINATION	FE9-05 AD	FE9-05 S AD	FE9-10 AD						ELIMINADO ELIMINATED	INTRODUCID. INTRODUCED	NOTAS
1	X186113000	TAPA DE CUBA	COVER FG9-00	1	1	2								
2	X166154000	POMO PARA TAPA	COVER KNOB	1	1	2								
	Q152004000	TORNIL. APLASTADO M5X13 A 304	FLAT HEADED SCREW M5x13 A 3	2	2	2								
	Q302022000	ARANDELA 16X6X1.2 A.304	WASHER 16X6X1.2 A.304	1	1	2								
3	X166525000	CESTILLO PEQUEÑO G900	SMALL BASKET G900	2	2	4								
S/Nº	X166522000	REJILLA COMPLETA	COMPLETE GRILLE	1	1	2								
4	X186114000	CUBA COMPLETA	COMPLETE TUB FG9-05	1	1	2								
	Q012043000	TORNILLO EXAGONAL M6X20	HEXAGONAL BOLT M6X20	1	1	2								
	Q302022000	ARANDELA 16X6X1.2 A.304	WASHER 16X6X1.2 A.304	1	1	2								
	Q012032000	TORNILLO EXAGONAL M5X15	HEXAGONAL BOLT M5X15	6	6	12								
5	X162814000	PANEL LATERAL DERECHO G900	RIGHT SIDE PANEL G900	1	_	2								
5	S142806000	PANEL LATERAL DERECHO G900S	RIGHT SIDE PANEL G900S	_	1	_								
	Q221343000	REMACHE EXAGONAL M6	HEXAGONAL RIVET M6	4	4	8								
	Q221342000	REMACHE EXAGONAL M5	HEXAGONAL RIVET M5	6	6	12								
6	X036107000	VALVULA ESFERA PASO TOTAL 1	SPHERICAL VALVE TOTAL PASS	1	1	2								
7	X506129000	PUNTA DESAGÜE (CUBA LIMPIA)	DRAINAGE POINT (CLEAN TUB)	1	1	2								
8	U965415000	ANTERIOR MESA 0,5 M AD	BENCH FRONT 0.5 M AD	1	1	_								
8	S105403000	ANTERIOR MESA 1 M AD	BENCH FRONT 1 M AD	_	_	1								
	Q152004000	TORNIL. APLASTADO M5X13 A 304	FLAT HEADED SCREW M5x13 A 3	2	2	2								
	Q302022000	ARANDELA 16X6X1.2 A.304	WASHER 16X6X1.2 A.304	1	1	1								
9	R042611000	ESCUA INTER AMAR ANTE 0,5 M	BRACKET INTER FASTE. FRONT	1	1	_								
9	U042610000	ESCUA INTER AMAR ANTE 1 M	BRACKET INTER FASTE. FRONT	_	_	1								
	Q221342000	REMACHE EXAGONAL M5	HEXAGONAL RIVET M5	3	3	6								
	Q012032000	TORNILLO EXAGONAL M5X15	HEXAGONAL BOLT M5X15	6	6	12								
	Q302022000	ARANDELA 16X6X1.2 A.304	WASHER 16X6X1.2 A.304	1	1	2								
	Q162040000	TUERCA EXAGONAL M6	HEXAGONAL NUT M6	2	2	4								
10	X502811000	PORTAMANDOS COMP. FG-905	CONTROL HOLDER FG-905	1	1	_								
10	X702811000	PORTAMANDOS COMP. FG-910	CONTROL HOLDER FG-910	_	_	1								
	Q152004000	TORNIL. APLASTADO M5X13 A 304	FLAT HEADED SCREW M5x13 A 3	2	2	2								
	U022836000	ESCUDO FAGOR	FAGOR EMBLEM	1	1	1								
	Q221023000	CLIP SUJECIÓN RÁPIDA Ø5	RAPID CONNECT CLIP Ø5	2	2	2								

MOD.	FREIDORAS / FRYERS	ZONA / ZONE	MUEBLE / FITTING	PLANO DIAGRAM	C-2918

ITEM	CODIGO REFERENCE	DENOMINACION	DENOMINATION	FE9-05 AD	FE9-05 S AD	FE9-10 AD						ELIMINADO ELIMINATED	INTRODUCID. INTRODUCED	NOTAS
11	X162669000	LISTON BISAGRA SUPERIOR DCH.	UPPER RIGHT HINGE STRIP	1	1	1								
S/Nº	X172602000	LISTON BISAGRA SUPERIOR IZDO.	UPPER LEFT HINGE STRIP	_	_	1								
	Q221342000	REMACHE EXAGONAL M5	HEXAGONAL RIVET M5	6	6	12								
	Q152004000	TORNIL. APLASTADO M5X13 A 304	FLAT HEADED SCREW M5x13 A 3	2	2	4								
12	Z710558000	ASA CAPOTA AD	AD HOOD HANDLE	1	1	2								
	Q162040000	TUERCA EXAGONAL M6	HEXAGONAL NUT M6	2	2	4								
	Q302022000	ARANDELA 16X6X1.2 A.304	WASHER 16X6X1.2 A.304	2	2	4								
13	U020526000	ESCUADRA REFUERZO BISAG DE.	R. HINGE REINFORCE. BRACKET	1	_	1								
13	U020527000	ESCUADRA REFUERZO BISAG IZQ.	L. HINGE REINFORCE. BRACKET	_	_	1								
	Q221343000	REMACHE EXAGONAL M6	HEXAGONAL RIVET M6	1	_	1								
	Q221342000	REMACHE EXAGONAL M5	HEXAGONAL RIVET M5	2	_	2								
	Q152004000	TORNIL. APLASTADO M5X13 A 304	FLAT HEADED SCREW M5x13 A 3	2	_	2								
14	U020511000	BISAGRA DERECHA INFERIOR	LOWER RIGHT HINGE	1	_	1								
14	X190504000	BISAGRA DERECHA INFERIOR SUS	LOWER RIGHT HINGE S	_	1	_								
14	U020517000	BISAGRA IZQUIERDA INFERIOR	LEFT LOWER HINGE	_	_	1								
	X960504000	TORNILLO DE GIRO M8	ROTATION BOLT M8	1	1	2								
	Q232040000	ARANDELA A6	WASHER A6	2	2	4								
	Q232050000	ARANDELA A8	WASHER A8	2	2	4								
	Q221342000	REMACHE EXAGONAL M5	HEXAGONAL RIVET M5	2	_	4								
	Q012042000	TORNILLO EXAGONAL M6X15	HEXAGONAL BOLT M6X15	2	_	4								
	Q302022000	ARANDELA 16X6X1.2 A.304	WASHER 16X6X1.2 A.304	2	_	4								
15	U960501000	PUERTA LATERAL AD	SIDE DOOR AD	1	_	2								
15	X492803000	PUERTA LATERAL SUS AD	SIDE DOOR AD	_	1	_								
S/Nº	U020537000	CONTRAPUERTA LATERAL G900	SIDE DOOR REVERSE G900	1	_	2								
S/Nº	U020514000	CONTRAPUERTA LATE. SUS AD	SIDE DOOR REVERSE US AD	_	1	_								
	Q412000000	REMACHE TUBULAR 4X8	RIVET 4X8	4	4	8								
16	X960501000	IMAN	MAGNET	2	2	4								
S/Nº	X960502000	FIJACION IMAN	MAGNET ATTACHMENT	2	2	4								
	Q012021000	TORNILLO EXAGONAL M4X10	HEXAGONAL BOLT M4x10	2	2	4								
	Q232020000	ARANDELA A4	WASHER A4	2	2	4								

MOD.	FREIDORAS / FRYERS	ZONA / ZONE	MUEBLE / FITTING	PLANO DIAGRAM	C-2918

ITEM	CODIGO REFERENCE	DENOMINACION	DENOMINATION	FE9-05 AD	FE9-05 S AD	FE9-10 AD						ELIMINADO ELIMINATED	INTRODUCID. INTRODUCED	NOTAS
17	X162813000	PANEL LATERAL IZQUIERDO G900	LEFT SIDE PANEL G900	1	_	2								
17	S142805000	PANEL LATERAL IZQUIERD. G900S	LEFT SIDE PANEL G900S	_	1	_								
	Q221342000	REMACHE EXAGONAL M5	HEXAGONAL RIVET M5	6	6	12								
	Q221343000	REMACHE EXAGONAL M6	HEXAGONAL RIVET M6	4	4	8								
18	X260151000	PATA REGULABLE	ADJUSTABLE LEG	4	_	4								
	Q411304000	REMACHE AVIBULB Ø 4,8	AVIBULB RIVET Ø 4.8	16	_	16								
19	E052603000	LISTON SOPORTE PATAS 1/2 M AD	LEG SUPPORT STRIP 1/2 M AD	2	_	_								
19	X492611000	LISTON SOPORTE PATAS 1 M	LEG SUPPORT STRIP 1 M	_	_	2								
	Q012042000	TORNILLO EXAGONAL M6X15	HEXAGONAL BOLT M6X15	8	8	8								
	Q302022000	ARANDELA 16X6X1.2 A.304	WASHER 16X6X1.2 A.304	1	1	1								
S/Nº	X192808000	BASE INFERIOR COMPLETA	COMPLETE LOWER BASE	_	1	_								
S/Nº	X492612000	REFUERZO BASE INFERIOR SUSP.	SUSP. LOWER BASE REINFORCE	_	1	_								
	Q012041000	TORNILLO EXAGONAL M6X10	HEXAGONAL BOLT M6X10	_	2	_								
	Q302022000	ARANDELA 16X6X1.2 A.304	WASHER 16X6X1.2 A.304	_	1	_								
	Q221342000	REMACHE EXAGONAL M5	HEXAGONAL RIVET M5	_	2	_								
20	X492801000	PANEL POSTERIOR 0,5 M AD	REAR PANEL 0.5 M AD	1	_	_								
20	X492804000	PANEL POSTERIOR 0,5 M SUS AD	REAR PANEL 0.5 M SUS AD	_	1	_								
20	X492802000	PANEL POSTERIOR 1M AD	FRYER REAR PANEL1M AD		_	1								
	Q419005000	REMACHE 4X8 ALMG3 / ALUMINIO	RIVET 4X8 ALMG3 / ALUMINIUM	8	6	12								
21	R205438000	SOPORTE EMBELLECEDOR 1/2M	1/2M TRIM SUPPORT	1	1	2								
22	R205426000	EMBELLECEDOR ESMALTE	1/2M TRIM	1	1	2								
23	X166527000	SOPORTE COMPLETO CESTILLO	COMPLETE BASKET SUPPORT	1	1	1								

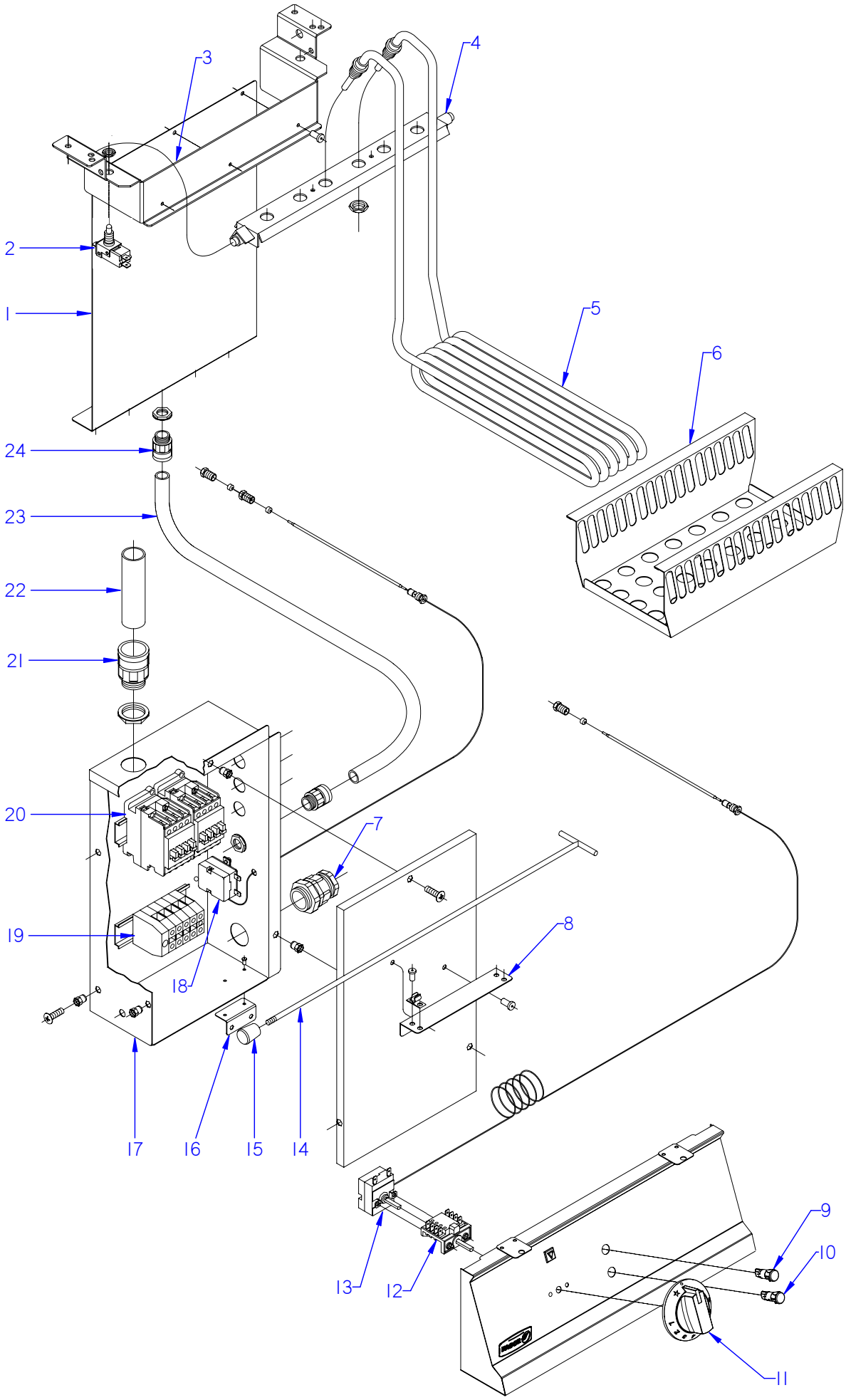

ITEM MARCADO EN COLOR = REPUESTO RECOMENDADO
COLOURED ITEM = RECOMMENDED SPARE PART

Nº plano / N º plane	Firma	Fecha / Date	Denominación / Denomination: FUNCIONAL ELECTRICO / FUNCTIONAL ELECTRICAL	Lamina / Sheet	
C-2919	Irene Berrpe	2011-11	FREIDORAS FE9-05 AD / 10 AD	2	Fagor Industrial S.Coop. FAGOR Oñate

MOD.	FREIDORAS / FRYERS	ZONA / ZONE	PARTE FUNCIONAL ELECTRICO FUNCTIONAL ELECTRICAL PART	PLANO DIAGRAM	C-2919

ITEM	CODIGO REFERENCE	DENOMINACION	DENOMINATION	FE9-05 AD	FE9-05 S AD	FE9-10 AD						ELIMINADO ELIMINATED	INTRODUCID. INTRODUCED	NOTAS
1	X492615000	SUPLEMENTO GUIA CABLES AD	CABLE GUIDE SUPPLEMENT AD	1	1	2								
2	X343015000	MICRORRUPTOR COD.32280001	MICROSWITCH COD.32280001	1	1	2								
	Q306055000	ARANDELA 16x10,3x1	WASHER 16x10.3x1	1	1	2								
3	X492613000	SOPORTE GIRO RESISTENCIAS ad	RESISTOR ROTATION SUPPORT	1	1	2								
4	X182633000	GIRO RESISTENCIAS COMPLETO	COMPLETE RESISTOR ROTATION	1	1	2								
5	X183068000	RESISTENCIA 6 KW	RESISTOR 6 KW	3	3	6								
6	X183023000	CHAPA FIJACION RESISTENCIAS	RESISTOR FASTENING PLATE	1	1	2								
7	R023013000	PRENSA ESTOPAS	STUFFING BOX	1	1	2								
	R023025000	CONTRATUERCA GAES	COUNTERNUT GAES	1	1	2								
	R023026000	JUNTA DE GOMA GAES	RUBBER SEAL GAES	1	1	2								
8	X183054000	ESCUADRA SOPORTE GANCHO	HOOK SUPPORT BRACKET	1	1	2								
	Q419005000	REMACHE 4x8 ALMG3 / ALUMINIO	RIVET 4X8 ALMG3 / ALUMINIUM	2	2	4								
S/Nº	X183055000	PINZA JEBE 6-7	CLIP	2	2	4								
	Q419006000	REM.TUBULAR C/VASTAGO 3,2x10	REM.TUBULAR C/VASTAGO 3,2x1	4	4	8								
9	R693055000	PILOTO VERDE 41227000C7	GREEN PILOT 41227000C7	1	1	2								
10	R693056000	PILOTO AMBAR	AMBAR PILOT	1	1	2								
11	X183064000	BOTON DE MANDO Ø6	CONTROL BUTTON Ø6	1	1	2								
12	X163007000	CONMUTADOR ACOPLE TERMOS.	THERMOSTAT CONNECT SWITCH	1	1	2								
13	X163010000	TERMOSTATO	THERMOSTAT	1	1	2								
14	X183056000	GANCHO SOPOR. RESISTENCIAS	RESISTOR SUPPORT HOOK	1	1	2								
15	X183057000	POMO M6 (ELESA-REF.23901)	KNOB M6 (ELESA-REF.23901)	1	1	2								
16	X183052000	ESC. AMARRE CUADRO ELECTRIC	ELEC. PANEL FASTEN. BRACKET	1	_	1								
	Q419005000	REMACHE 4x8 ALMG3 / ALUMINIO	RIVET 4X8 ALMG3 / ALUMINIUM	2	_	4								
17	X493007000	CUADRO ELECTRICO AD	ELECTRICAL PANEL AD	1	_	2								
17	X493009000	CUADRO ELECTRICO FE9-05 S AD	ELECTRICAL PANEL FE9-05 S AD	_	1	_								
S/Nº	X493006000	TAPA CUADRO ELECTRICO AD	ELECTR. PANEL COVER AD	1	_	2								
S/Nº	X493010000	TAPA CUADRO ELEC. FE9-05 S AD	ELECTR. PANEL COVER AD SUS	_	1	_								
	Q152004000	TORNILLO APLAST, M5x13 A304	FLAT HEADED BOLT M5x13 A304	3	3	6								
18	X163001000	TERMOSTATO LIMITADOR	THERMOSTAT LIMITER	1	1	2								
	Q151320000	TORNILLO ALOMADO M4x6 H,ZINC.	CURVED SCREW M4x6 H,ZINC.	2	2	4								

MOD.	FREIDORAS / FRYERS	ZONA / ZONE	PARTE FUNCIONAL ELECTRICO FUNCTIONAL ELECTRICAL PART	PLANO DIAGRAM	C-2919

ITEM	CODIGO REFERENCE	DENOMINACION	DENOMINATION	FE9-05 AD	FE9-05 S AD	FE9-10 AD						ELIMINADO ELIMINATED	INTRODUCID. INTRODUCED	NOTAS
19	Z683069000	BORNA16	TERMINAL 16	3	3	6								
	Z683097000	BORNA WDU16 10204.8	BORNA WDU16 10204.8	1	1	2								
	Z683070000	BORNA TIERRA WEIDMULLER	TERMINAL TIER WEIDMULLER	1	1	2								
	Z683096000	TOPE FINAL WEW35 10590.0	END STOP WEW35 10590.0	1	1	2								
	Z683068000	SEÑALIZ.DEK-6 WEIDMULLER	SIGNAL.DEK-6 WEIDMULLER	1	1	2								
	R663055000	GUIA CONTACTOR L-120	CONTACTOR GUIDE L-120	1	1	2								
	Q419005000	REMACHE 4x8 ALMG3 / ALUMINIO	RIVET 4X8 ALMG3 / ALUMINIUM	2	2	4								
20	X183011000	CONTAC. 3RT1024-1AN20 230V50H	CONT.3RT1024-1AN20 230V50H	2	2	4								
	R663055000	GUIA CONTACTOR L-120	CONTACTOR GUIDE L-120	1	1	2								
	Q419005000	REMACHE 4x8 ALMG3 / ALUMINIO	RIVET 4X8 ALMG3 / ALUMINIUM	2	2	4								
21	X713021000	RACORD ICK 5020	CONNECTION ICK 5020	1	1	2								
	R023025000	CONTRATUERCA GAES	COUNTERNUT GAES	1	1	2								
22	3712300000	TUBO PG 21 0233.204.023	PIPE PG 21 0233.204.023	1	1	2								
	Q222005000	TUERCA EXAGONAL M10x0,75	HEXAGONAL NUT M10x0.75	1	1	2								
23	3712600000	TUBO PG 11 0233.204.012	PIPE PG 21 0233.204.023	4	4	8								
24	X033027000	RACORD QUICK 5020.049.011	CONNECTION ICK 5020.049.011	4	4	8								
	X033028000	CONTRATUERCA 790.1100.0	COUNTERNUT 790.1100.0	4	4	8								

MOD.	FREIDORAS / FRYERS	ZONA / ZONE	VARIOS / MISCELLANEOUS	PLANO DIAGRAM	

ITEM	CODIGO REFERENCE	DENOMINACION	DENOMINATION	FE9-05 AD	FE9-10 AD							ELIMINADO ELIMINATED	INTRODUCID. INTRODUCED	NOTAS
	X186552000	FOLLETO DE INSTRUCC. FE9-00	INSTRUCTION LEAFLET. FE900	1	1									
	X183059000	ESQUEMA TEORICO ADHESIVO	THEOR. DIAGRAM LABEL	1	1									PLANO HC-73561
	X183060000	CABLEADO PORTAMANDOS	CONTROL HOLDER WIRING	1	2									
	X183008000	CABLEADO REGLETA A CONTACT.	WIRING CONTACTOR STRIP	2	4									
	X183009000	CABLEADO MICRO	MICRO WIRING	1	2									
	X183070000	CABLEADO CONT. RESISTENCIAS	RESIS WIRING	6	12									

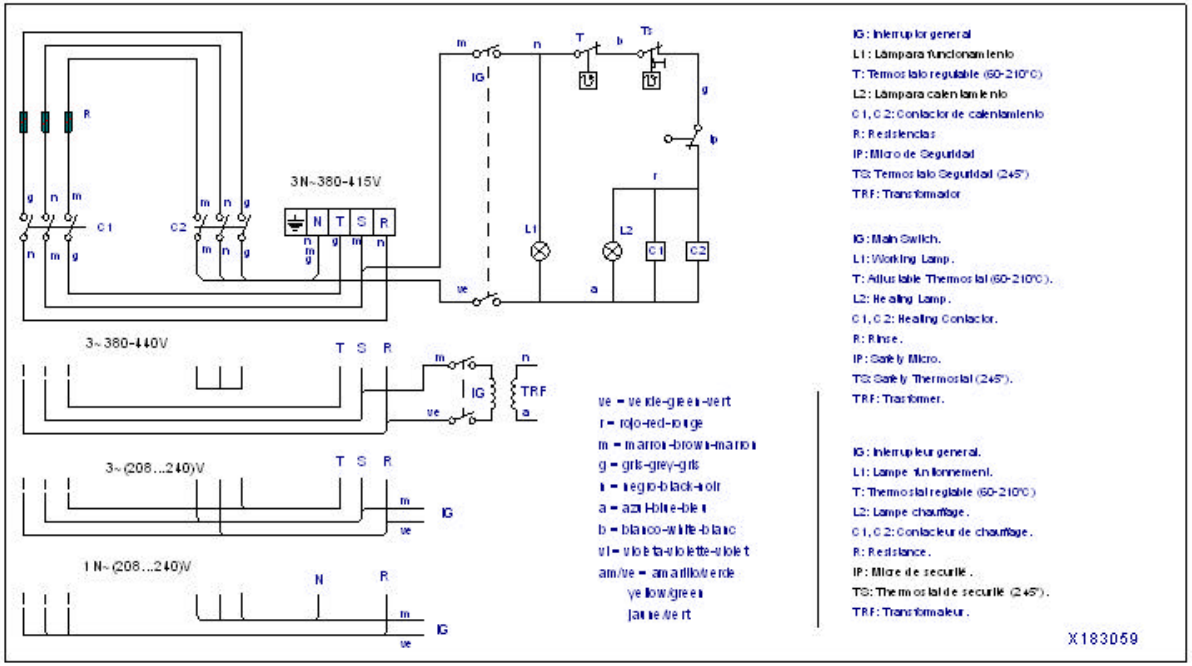

IG: Interruptor general
L1: Lámpara funcionamiento
T: Termostato regulable (60-210°C)
L2: Lámpara calentamiento
C1, C2: Contactor de calentamiento
R: Resistencias
IP: Micro de Seguridad
TS: Termostato Seguridad (245°)
TRF: Transformador

IG: Main Switch.
L1: Working Lamp.
T: Adjustable Thermostat (60-210°C).
L2: Heating Lamp.
C1, C2: Heating Contactor.
R: Rinse.
IP: Safety Micro.
TS: Safety Thermostat (245°).
TRF: Transformer.

IG: Interrupteur general.
L1: Lampe fonctionnement.
T: Thermostat reglable (60-210°C)
L2: Lampe chauffage.
C1, C2: Contacteur de chauffage.
R: Resistance.
IP: Micro de securité.
TS: Thermostat de securité (245°).
TRF: Transformateur.

X183059

NOTAS
- Las inscripciones resistirán sin modificación apreciable el frotamiento durante 15 seg. de un algodón impregnado en gasolina.

Plastico blanco alto brillo

	Esquema teorico adhesivo			X183059		
Nº	Pieza	Cant.	Material	Nº Clasificacion	Acabado	
Nº	Modificacion		Propuesta de	Fecha	Tolerancias generales	
①	Introducir texto componentes en placa.		Maillo	14-02-2000	<5± / 50–100± : / 5–25± : / >100± / 25–50± : / ○±	

	Firma	Fecha
Dibujado	MONTXI	23/6/98
Proyectado		
Comprobado		

FAGOR
Fagor Industrial,Koop.Elk, Mugatxa

Mecanizado superficial

Escala 1/1

FREIDORA ELECTRICAS

Plano número HC-73561 -1

Sustituye al Nº

Sustituido por

Plano base: detalle realizado únicamente para información