UNTIL 08-03-2012

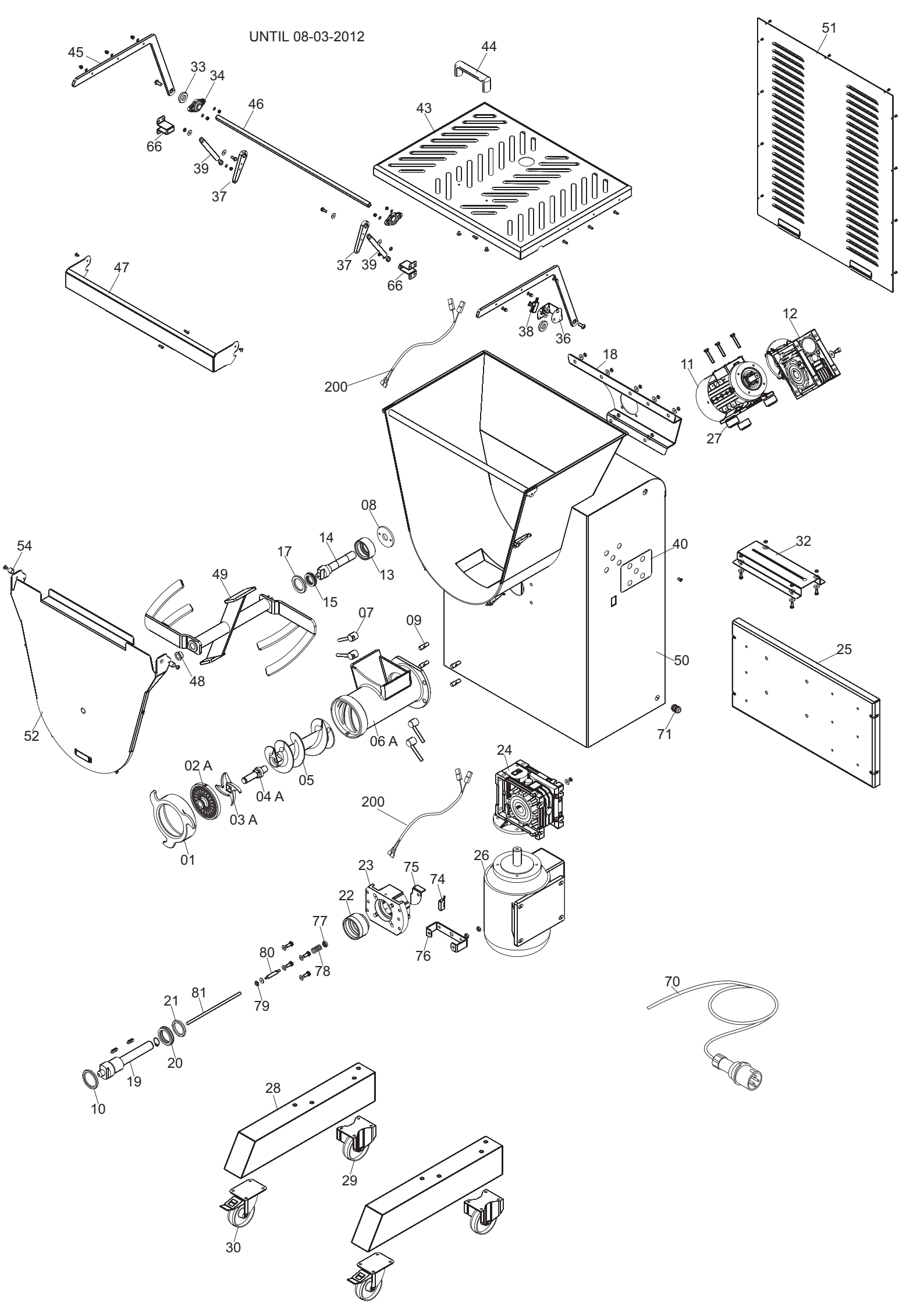

Bocca lunga
Longer barrel head
Lange Ausgangöffnung
Bouche longue
Boca larga

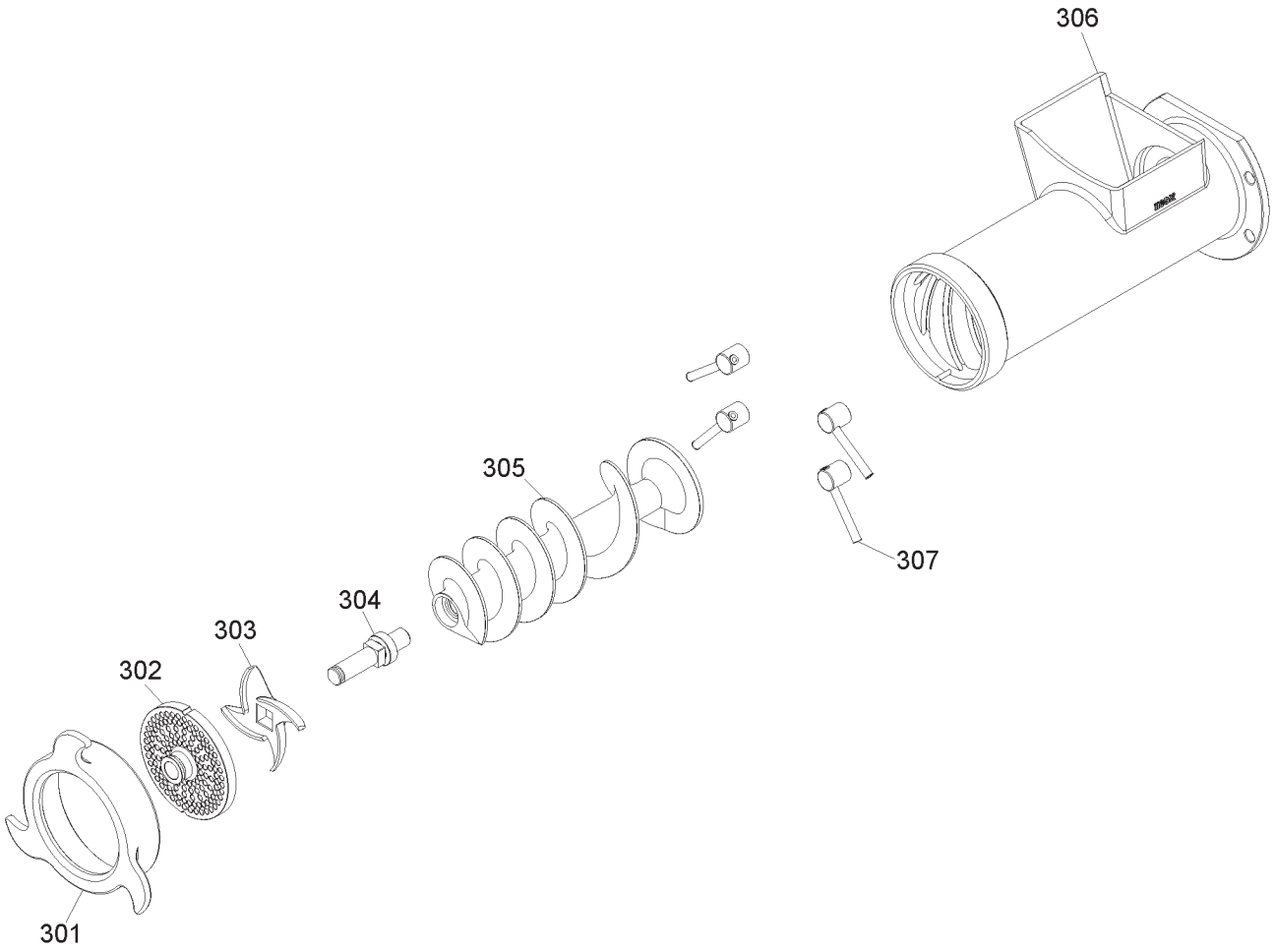

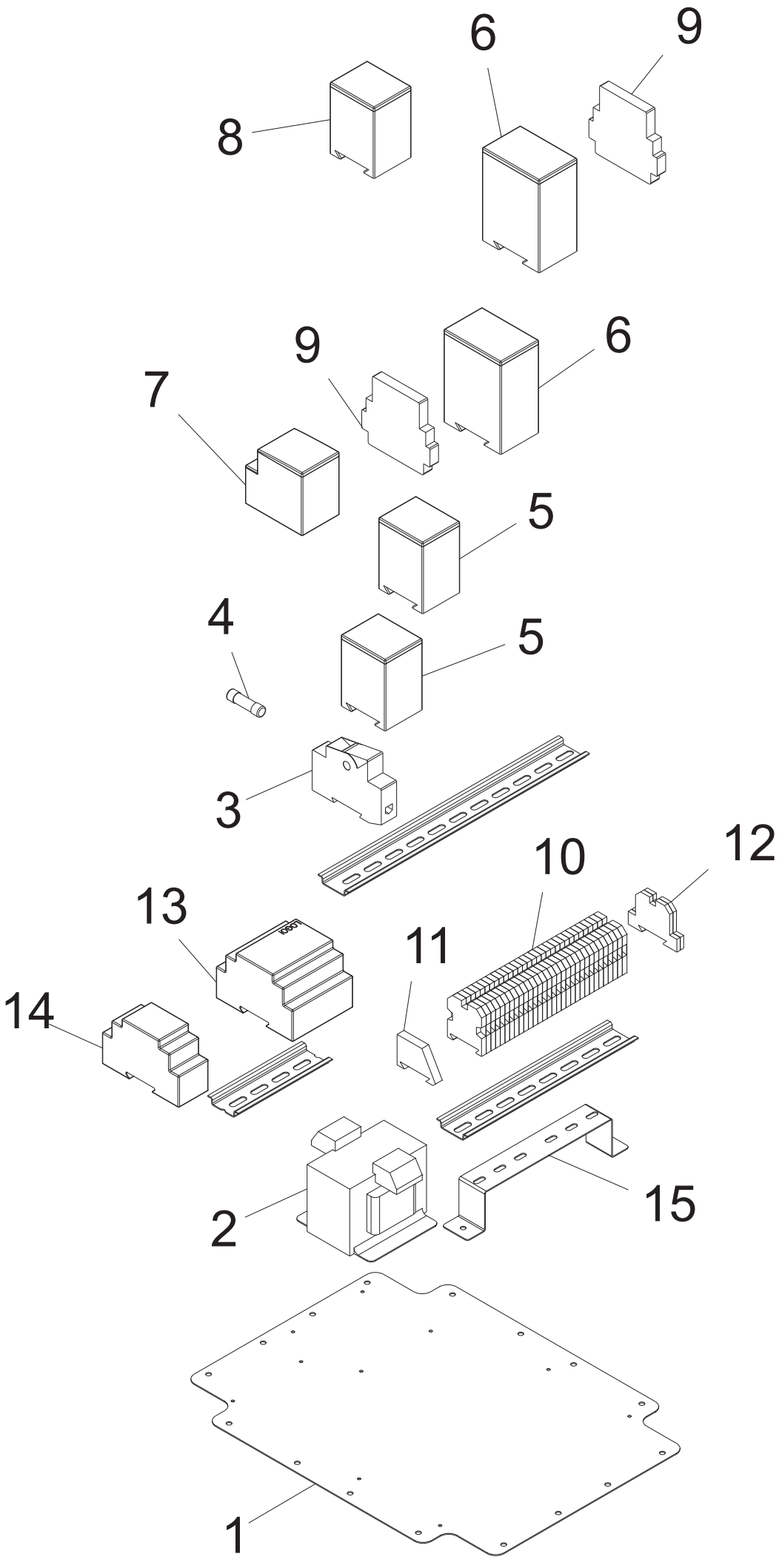
8
6
9
9
6
7
5
4
5
3
10
12
13
11
14
2
15
1

# Unger

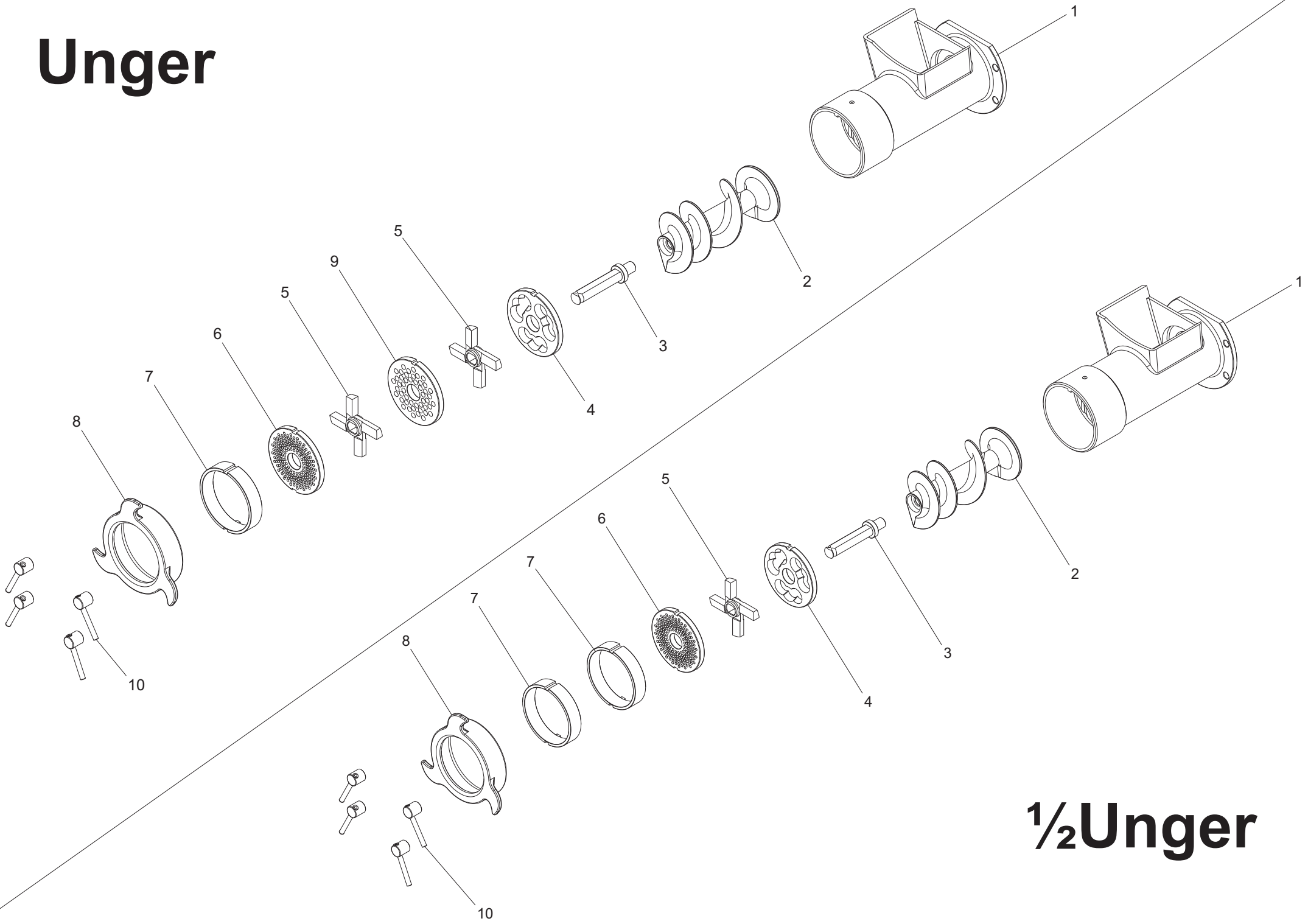


# ½Unger

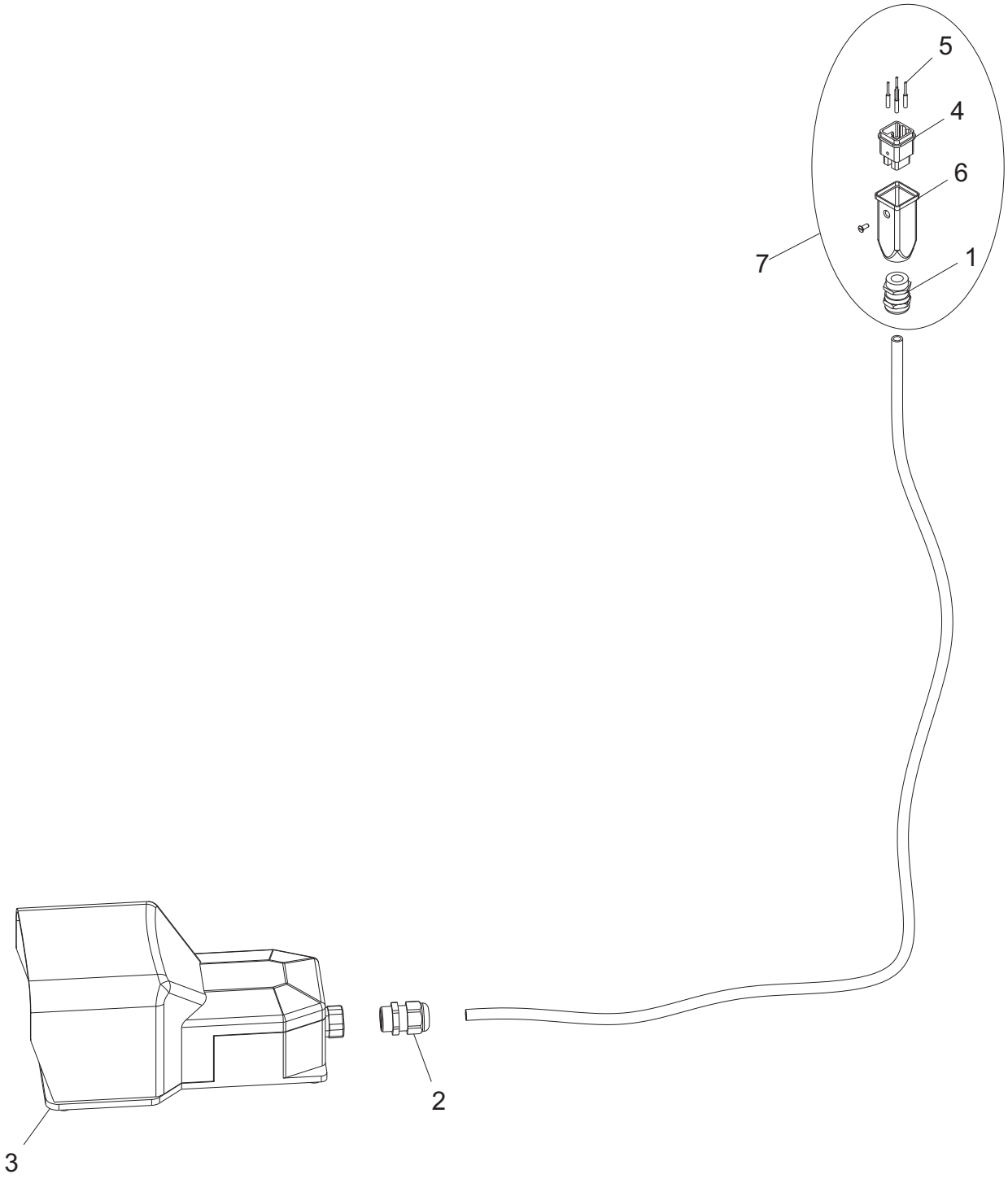
5
4
6
7
1
2
3

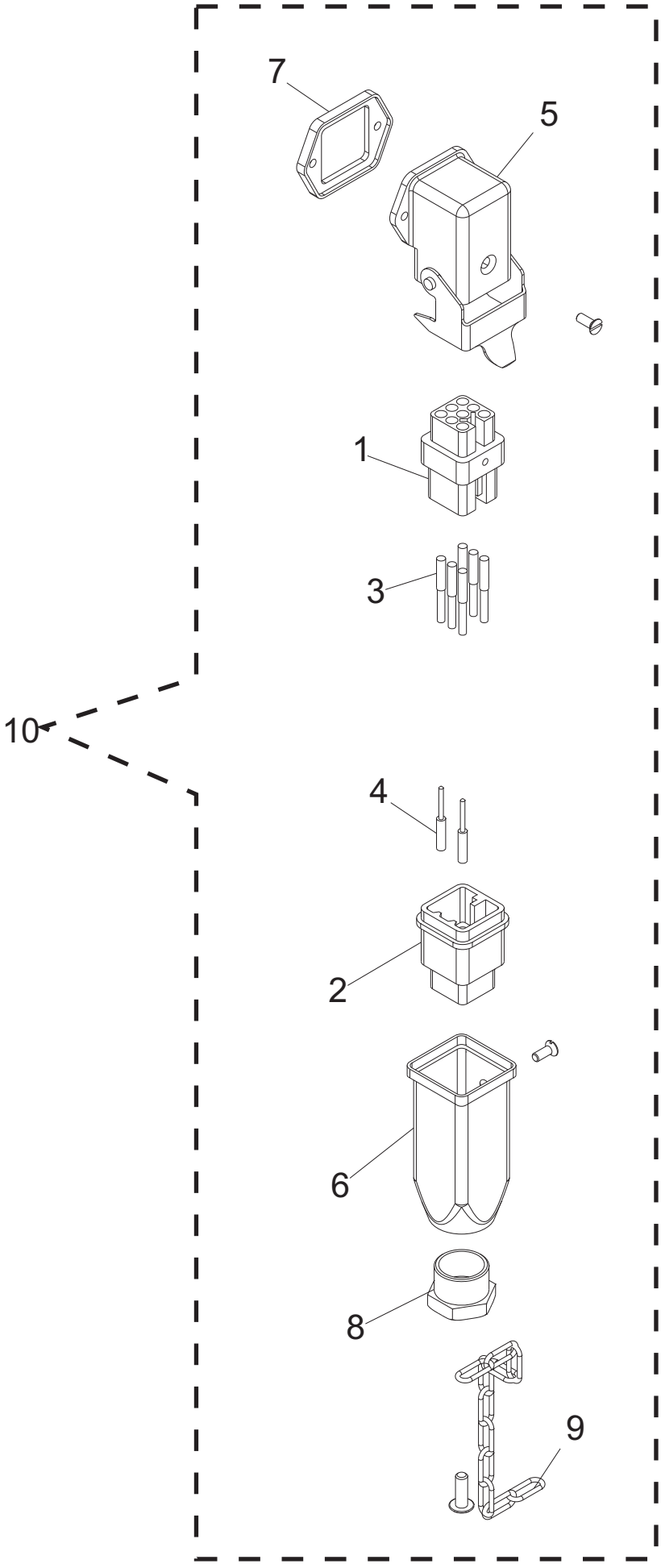
7
5
1
3
10
4
2
6
8
9

# ENTERPRISE

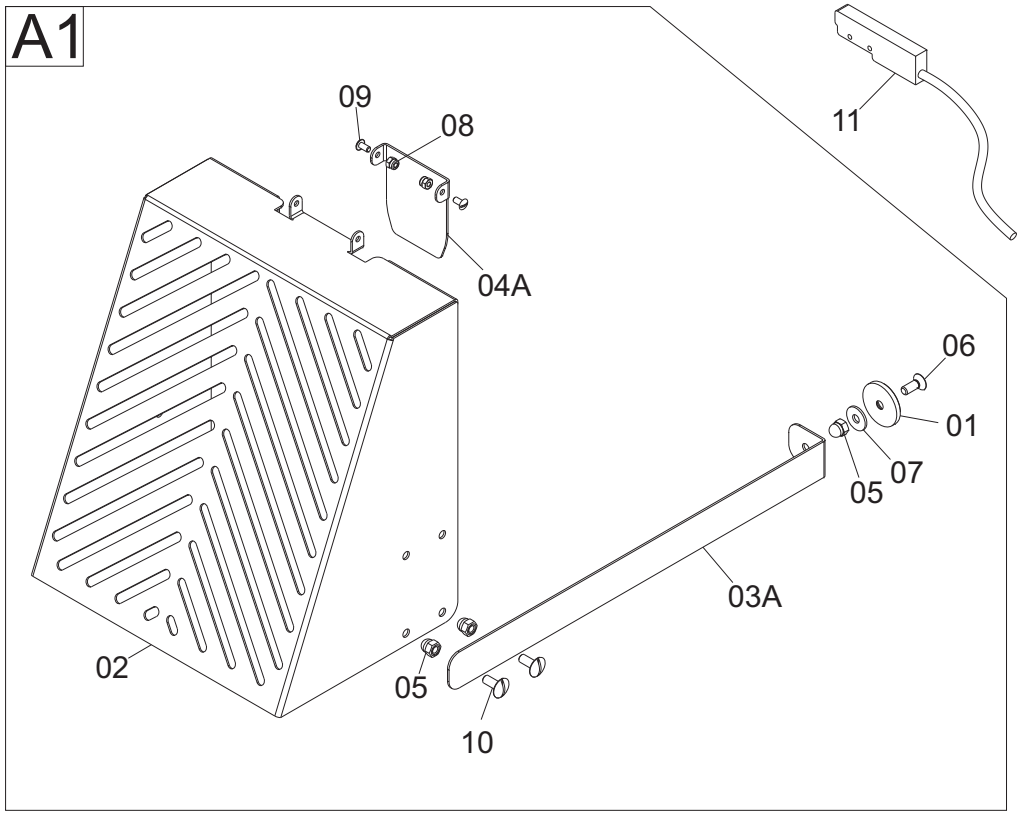


# ENTERPRISE LONG
# UNGER
# UNGER LONG (Da / From 2011)

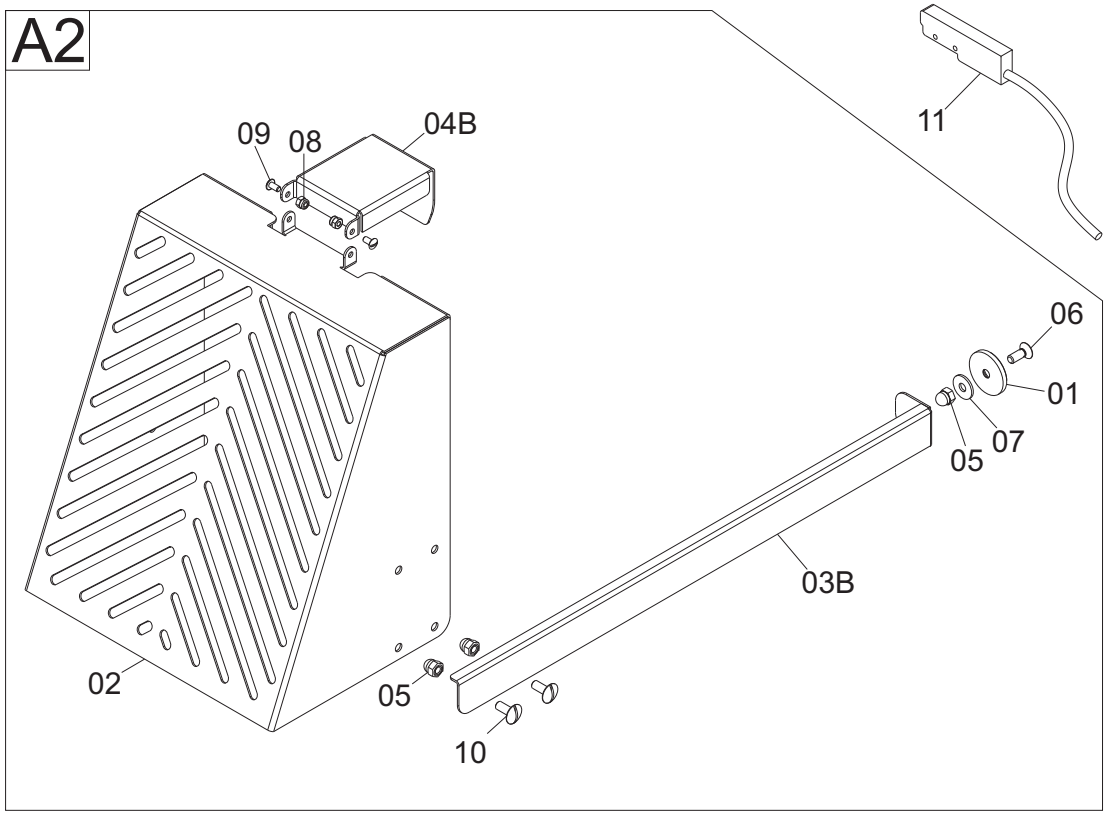

**MASTER 90 Y12 Hp 7 Full Control CE - until 2012.03.08 tav1**

| Riferim | Nome prodotto | Codice |
|---|---|---|
| 1 | GHIERA MICROP TC 42 SM | LF2034533 |
| 04 A | PERNO ELICA TC 42 | LF2034004 |
| 5 | ELICA MICROP TC 42 MONT. | LF2034530 |
| 06 A | BOCCA INOX 2 CHIAV. TCM 90 BZ | LF2091290035 |
| 7 | DADO BLOCCAGGIO BOCCA TC 32 SM | LF2039743 |
| 8 | DIST. PLEX OMEGA 74X34X6 TCM-ME | LF1493420 |
| 9 | PRIGIONIE.SBLOC.BOCCA TC 32 SM | LF2039722 |
| 10 | ANEL.TEN. 52-68-7 DOPPIO LABBRO | LF1234000 |
| 11 | MOTORE ME B14 M80 4 PL 2HP 400/50 | LF1891030101 |
| 12 | RIDUTTORE MRV 063 B14 R=49 ME | LF2043040 |
| 13 | SPESSORE PERNO TRASCINATORE IP | LF2043021 |
| 14 | PERNO TRASCIN. PALA ME 50 MP COMP | LF2043518 |
| 15 | CUSCINETTO REGGISPINTA 51106 IP30 | LF1143001 |
| 17 | ANELLO TENUTA 40-62-7 TC32 RIX/RFR | LF1239401 |
| 18 | OMEGA SUPP. RID MESCOLAT TCM 90L | LF2093419 |
| 19 | PERNO TRASCIN. ELICA TC TCM 90L | LF2093445 |
| 20 | CUSCIN. REGGISP. 51109 TC 32-42 SM | LF1134500 |
| 21 | CUSCINETTO 61809 TC 42 SM | LF1134501 |
| 22 | COLLO IX FLANG.SUPP.BOCC TC TCM 90L | LF2093443 |
| 23 | FLANGIA SUPP. BOCCA TC TCM 90L | LF2093442 |
| 24 | RIDUTTORE MRV 75 I=7,5 TCM 90L | LF2093460 |
| 25 | PIASTR SUPP. MOT. TRITC. TCM 90L | LF2093423 |
| 26 | MOTORE TC 42 B14 1400G SM HP.7 TRIF | LF1893501 |
| 27 | PIEDIN0 GOMMA DIAM 40 H=25 | LF1433001 |
| 28 | PIEDE DRITTO CARENA TCM 90L | LF2093410 |
| 29 | RUOTA FIS.D.100 INOX IP 50-100 | LF1541005 |
| 30 | RUOTA MOB.C/FRENO D.100 TC 130 | LF1534401 |
| 32 | OMEGA SUPP. SCATOL. ELET. TCM 90L | LF2093427 |
| 33 | BOCCOLA EST.SUPP.COP TCM 32 SM | LF2093028 |
| 34 | CUSCINETTO D.17 IGUS | LF1493401 |
| 36 | SUPPORTO MICRO COPERCHIO TCM 30L | LF2093733 |
| 37 | LEVA BARRA CERNIERA CAMPANA SP 40 | LF2071240056 |
| 38 | MICRO IP 67 HAMB. SEMIAUT. BZ | LF1030522066 |
| 39 | MOLLA A GAS 200N PER COP TCM 42 SM | LF2093346 |
| 40 | MOSTRINA PULSANTI MASTER 30-90 | LF1095000 |
| 43 | COPERCHIO VASCA TCM 42 SM | LF2093340 |
| 44 | MANIGLIA PIENA 236-148 M6 | LF1510010 |
| 45 | ASTA SUPP. COPERCHIO VASCA TCM 90L | LF2093415 |
| 46 | BARRA QUADRA RIBALT. COP. TCM 90L | LF2093437 |
| 47 | MANIGLIONE CHIUSURA COP TCM 42 SM | LF2093344 |
| 48 | BOCCOLA BZ SINT.15x22x28 L=19 SP=7 | LF1495002 |
| 49 | PALA COMPLETA TCM 42 SM DIAM 40 | LF2093335 |
| 50 | CARCASSA INOX TCM 90L | LF2093401 |
| 51 | CARTER POST. CARENA TCM 90L | LF2093405 |
| 52 | FRONTALE CARCASSA IX TCM 42 SM | LF2093308 |
| 54 | DISTANZIALE FRONT. VASCA 15X19X15 | LF1493406 |
| 61 | PARASPRUZZI TCM 32-42 | LF2093349 |

| | | |
|---|---|---|
| 66 | OMEGA SUPP. MOLLA A GAS TCM 30L | LF2093727 |
| 70 | CAVO + SPINA CEE 3P + T. | LF1010047 |
| 71 | PRESSACAVO OTT.NICH.PG 11 | LF1010063 |
| 74 | MICROINT. LEVA CORTA IP 67 TC BZ | LF1030522015 |
| 75 | PIASTRINA SUPPORT MICRO TCQ-R 32 | LF2039480 |
| 76 | FLANGIA SUPP. MICRO RIDUT. TCM 90L | LF2093431 |
| 77 | CUSCINETTO 626-2RS1 ASTINA TCM 30L | LF1193401 |
| 78 | MOLLA ASTINA PERNO TRASC TCM 90L | LF2093465 |
| 79 | CUSCINETTO 10X16X4,3 HAMB. AUT | LF1131032010 |
| 80 | ASTA SUP.CUSC.ASTA MC L.61 TC 42 | LF2039475A |
| 81 | ASTINA PERNO TRASC.ELICA TC TCM 90L | LF2093448 |
| 200 | CAVETTO MICRO-PRESSOSTATO IS NEW | LF1013007 |
| 1 | BOCCA UNGER LONG MICR. TCM 42 SM | LF2093305 |
| 2 | ELICA MICROP TC 42 MONT. | LF2034530 |
| 3 | PERNO ELICA TC 42 UNGER | LF2034302 |
| 4 | PIASTRA 42 UNG ZIC ZAC E/130 | LF15344ZZ |
| 5 | COLTELLO DOPPIO 42 UNG E/130 | LF1534400D |
| 6 | PIASTRA 42 UNG FORO 5 2 CHIA E/130 | LF1534450/2 |
| 7 | DISTANZIALE INOX X 2 CHIAV TC 42 | LF15344DD2X |
| 8 | GHIERA MICROP TC 42 SM | LF2034533 |
| 9 | PIASTRA 42 UNG FORO 10 E/130 | LF1534410 |
| 10 | DADO BLOCCAGGIO BOCCA TC 32 SM | LF2039743 |
| 1 | FRUTTI PR. 8P BI CONT.FEMM. 50V | LF1034543A |
| 2 | FRUTTI SR. 8P BI CONT.MASCH. 50V | LF1034543B |
| 3 | CONF. FEMM SEZ. 1,0 AWG18 ARGEN | LF1034543C |
| 4 | CONF. MASC SEZ. 1,0 AWG18 ARGEN | LF1034543D |
| 5 | CUSTODIA FISSA ANGOLO | LF1034543E |
| 6 | CUSTODIA MOBILE VERTICALE | LF1034543F |
| 7 | ACCESSORIO CUSTODIA CKA 03 VS | LF1034543G |
| 8 | TAPPO PG 11 CUSTODIA MOBILE | LF1034543H |
| 9 | CATENELLA INOX TAPPO CONN. ILME | LF1034543I |
| 10 | CONN.ILME 6P+T SERIE CD MACCH+TAPPO | LF1034543 |
| - | PEDALIERA COMPLETA TCM 30-90 | LF1093810 |
| 1 | PRESSACAVO OTT.NICH.PG 11 | LF1010063 |
| 2 | PRESSACAVO + DADO PLASTICA PG 13,5 | LF1010075 |
| 3 | PEDALIERA IS IDR | LF1011203 |
| 4 | FRUTTI SR. 8P BI CONT.MASCH. 50V | LF1034543B |
| 5 | CONF. MASC SEZ. 1,0 AWG18 ARGEN | LF1034543D |
| 6 | CUSTODIA MOBILE VERTICALE | LF1034543F |
| 7 | CONN.ILME 6P+T SERIE CD HAMB/PED PO | LF1034542 |
| 301 | GHIERA MICROP TC 42 SM | LF2034533 |
| 304 | PERNO ELICA TC 42 | LF2034004 |
| 305 | ELICA MICROP LONG TC 42 GOL | LF2034531 |
| 306 | BOCCA LONG IX 2 CHIAV. TCM 90 BZ | LF2091290038 |
| 307 | DADO BLOCCAGGIO BOCCA TC 32 SM | LF2039743 |
| - | IMPIANTO ELET-MECC FC TCM 30-90 | LF1091290065 |
| 1 | PIASTRA DI FONDO 44210 363X282 | LF1034017 |
| 2 | TRASF. 200 VA 230-400/12-24 | LF1034506 |
| 3 | PORTAFUS. BCH1X38 32A 690V | LF1034509 |
| 4 | FUSIB.RIT. 10,3X38 CH10GL 12A | LF1034545 |

| | | |
|---|---|---|
| 5 | TELERUTTORE 16A SIEM 3RT2016-1AB01 | LF1034561 |
| 6 | TELERUTTORE 25A SIEM 3RT1025-1AC20 | LF1034562 |
| 7 | PROT.TERM. 5,5-8,0 A 3RU1116-1HB0 | LF1034566 |
| 8 | PROT.TERM. 9-12,5 A 3RU1126-1KB0 | LF1034568 |
| 9 | CONT.AUS. 1NO+1NC 3RH1921-1EA11 | LF1034570 |
| 10 | MORSETTO KOMBI GUIDA DIN BZ | LF1091290010 |
| 11 | MORSETTO TERMIN.KOMBI GUIDA DIN BZ | LF1091290015 |
| 12 | MORSETTO MASSA T.KOMBI GUIDA DIN BZ | LF1091290020 |
| 13 | PLC DI CONTROLLO TCM 30-90 BZ | LF1091290040 |
| 14 | ESPANSIONE PLC 4/4 TCM 30-90 BZ | LF1091290042 |
| 15 | SUPPORTO MORSETT.Q.EL TCM 30-90 BZ | LF2091030090 |
| A1 | ASS.PROTEZ.BOCCA IX TCM 30-60-90 | LF0950002 |
| A2 | ASS.PROTEZ.BOCCA IX/UNG L TCM 60-90 | LF0950001 |
| 1 | MAGNETE RICOPERTO M634 NA BA PS00 | LF1039710 |
| 2 | PROTEZIONE BOCCA TC TCM 32 | LF2093062 |
| 03A | ASTA SUPP MAG PROT BOCCA TC TCM 32 | LF2093064 |
| 04A | SUPP CORTO PROTEZ. BOCCA TCM 32 | LF2093066 |
| 04B | SUPP LUNGO PROTEZ. BOCCA TC 32 | LF2093068 |
| 5 | DADO CIECO DIN 1587 M 6 | IX21587LC006 |
| 6 | VITE TSP TORX DIN 7991 M 6X16 TX30 | IX27991PINTX616 |
| 7 | RONDELLA F.LARGA DIN 9021 D 6X18 | IX29021006018 |
| 8 | DADO AUTOBLOCC. ES DIN 982 M 4 ALTO | IX2982004 |
| 9 | VITE POELIERS M 4X8 | IX2POEL004008 |
| 10 | VITE POELIERS M 6X10 | IX2POEL006010 |
| 11 | MICROINTERRUTTORE E531 TA 24 VAC 3A | LF1050010 |