DESPIECE TECNICO

Freidoras
Deep Fat Fryers
Friteuses
Friteusen
Friggitrici

GAMA 700

Modelos:

FG-710
FG-720
FE-710
FE-720

Septiembre 2003 September

FAGOR

Fagor Industrial

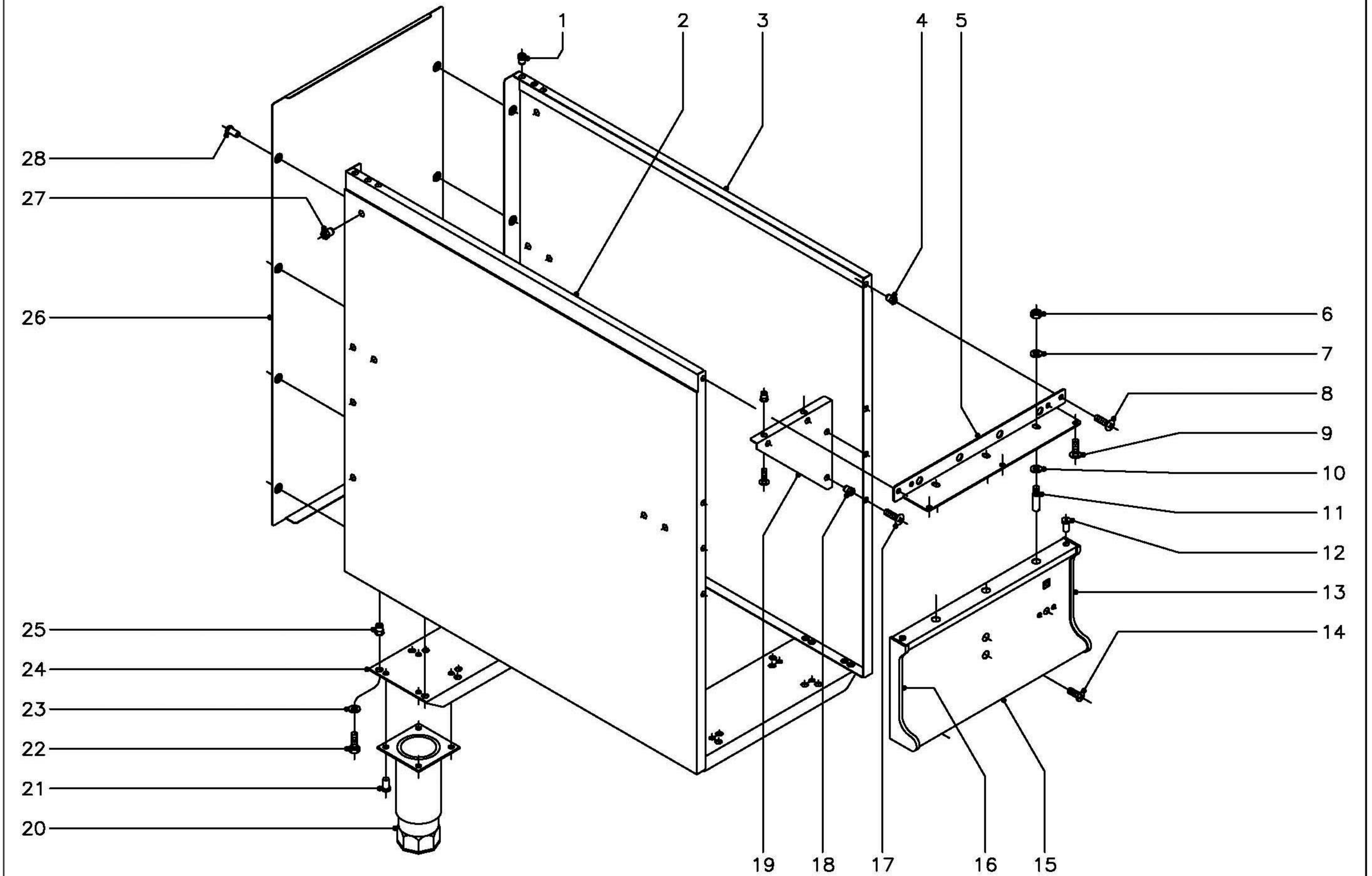

N plano	Firma	Fecha	Aparato	Lamina	
C−1422		9−2003	MUEBLE FREIDORAS GAMA 700	1	Fagor Industrial S.Coop. FAGOR Oñate

MOD.	FREIDORAS MODULARES 700	ZONA	MUEBLE	PLANO	C-1422

ITEM	CODIGO	DENOMINACION	TEXTO	FG-710	FG-720	FE-710	FE-720						NOTAS
1	Q221342	Remache exagonal M-5		2	4	6	12						
2	X312831	Panel lateral izquierdo		1	2	1	2						
3	X312832	Panel lateral derecho		1	2	1	2						
4	Q221342	Remache exagonal M-5		2	4	2	4						
5	X312600	Escuadra amarre mesa 710		1	-	1	-						
5	X332631	Escuadra amarre mesa 720		-	1	-	1						
6	Q162040	Tuerca exagonal M-6		2	2	2	2						
7	Q302022	Arandela plana Ø16xØ6x1,2		2	2	2	2						
8	Q152004	Tornillo aplastado M-5x13		2	4	2	4						
9	Q152004	Tornillo aplastado M-5x13		2	3	2	3						
10	Q302022	Arandela plana Ø16xØ6x1,2		2	2	2	2						
11	Q151336	Tornillo soporte guia		2	2	2	2						
12	Q419005	Remache tubular Ø4x8		4	4	4	4						
13	U452804	Cantonera derecha portamandos		1	1	1	1						
14	Q152004	Tornillo aplastado M-5x13		2	2	2	2						
15	X322800	Panel portamandos 710		1	-	1	-						
15	X332800	Panel portamandos 720		-	1	-	1						
16	U452805	Cantonera izquierda portamandos		1	1	1	1						
17	Q152004	Tornillo aplastado M-5x13		4	-	4	-						
18	Q221342	Remache exagonal M-5		4	-	4	-						
19	X322615	Escuadra refuerzo		1	-	1	-						
20	X260151	Pata regulable		4	4	4	4						
21	Q411304	Remache avibulb Ø4,8		16	16	16	16						
22	Q012043	Tornillo exagonal M-6x20		8	16	8	16						
23	Q302022	Arandela plana Ø16xØ6x1,2		8	16	8	16						
24	X312640	Liston soporte patas 710		2	-	2	-						
24	U742640	Liston soporte patas 720		-	2	-	2						
25	Q221343	Remache exagonal M-6		8	16	8	16						

MOD.	FREIDORAS MODULARES 700	ZONA	MUEBLE	PLANO	C-1422

ITEM	CODIGO	DENOMINACION	TEXTO	FG-710	FG-720	FE-710	FE-720						NOTAS
26	X312802	Panel posterior 710		1	-	1	-						
26	U742804	Panel posterior 720		-	1	-	1						
27	Q221343	Remache exagonal M-6		14	14	14	14						
28	Q419005	Remache tubular Ø4x8		8	8	8	8						

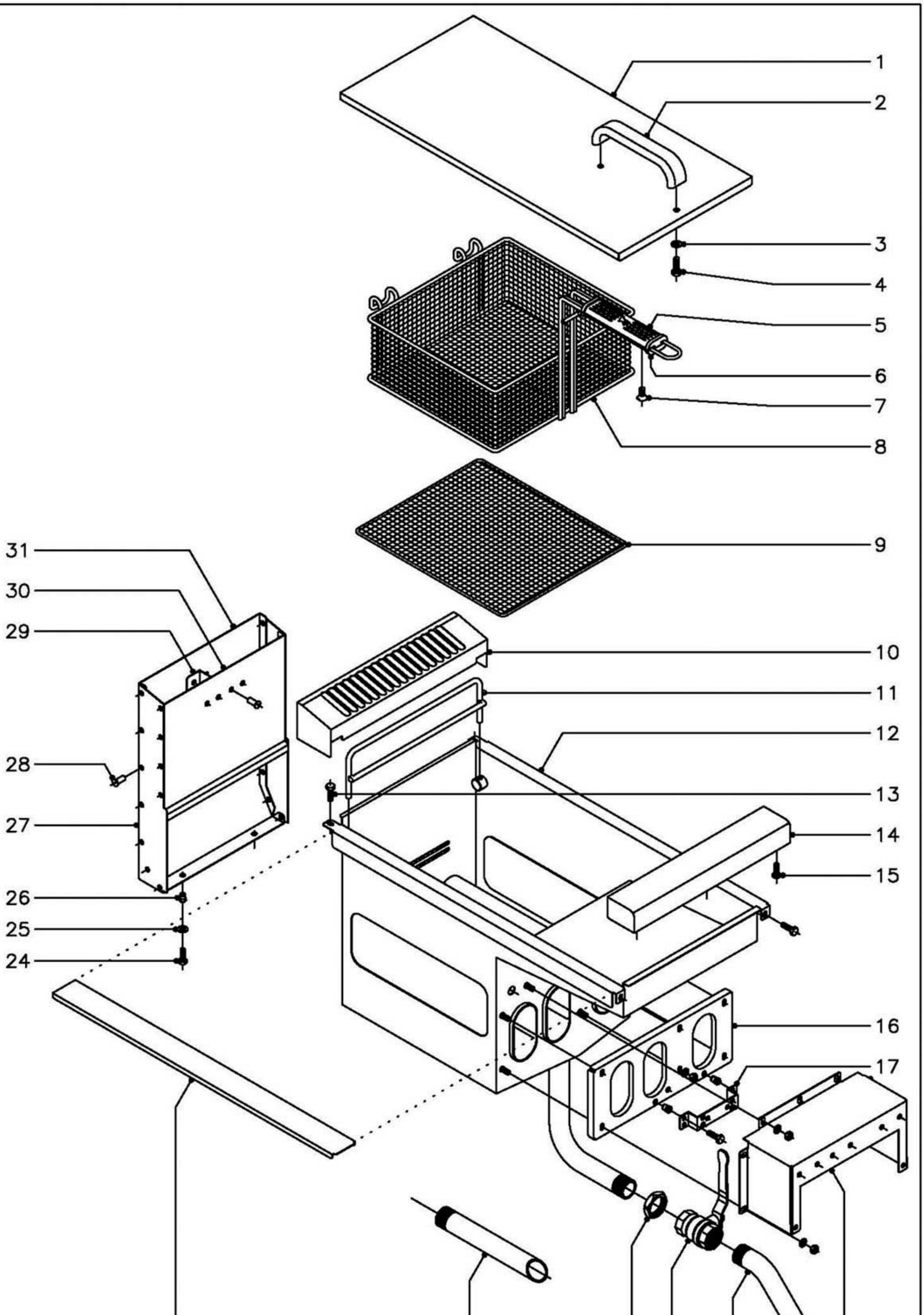

N plano	Firma	Fecha	Aparato	Lamina	
C–1423		9–2003	CUBA FREIDORAS GAMA 700	2	Fagor Industrial S.Coop. FAGOR Oñate

MOD.	FREIDORAS MODULARES 700	ZONA	CUBA	PLANO	C-1423

ITEM	CODIGO	DENOMINACION	TEXTO	FG-710	FG-720	FE-710	FE-720						NOTAS
1	X316108	Tapa de cuba (gas)		1	2	-	-						
1	X326106	Tapa de cuba (electricas)		-	-	1	2						
2	U580521	Asa		1	2	1	2						
3	Q302022	Arandela plana Ø16xØ6x1,2		2	4	2	4						
4	Q012041	Tornillo exagonal M-6x10		2	4	2	4						
5	9616402	Cacha superior		1	2	1	2						
6	9616401	Cacha inferior		1	2	1	2						
7	Q041431	Tornillo avellanado M-5x10		2	4	2	4						
8	X316503	Cestillo de fritura (Grande)		1	2	1	2						
8	X316530	Cestillo de fritura (Pequeño)		2	4	2	4						
9	X316502	Rejilla (Gas)		1	2	-	-						
9	X326501	Rejilla (Electricas)		-	-	1	2						
10	X315425	Embellecedor posterior 1/2 (Gas)		1	2	-	-						
10	X325401	Embellecedor posterior 1/2 (Elec.)		-	-	1	2						
11	X316501	Soporte cestillo		1	2	1	2						
12	X316134	Cuba (Gas)		1	2	-	-						
12	X326100	Cuba (Electricas)		-	-	1	2						
13	Q012031	Tornillo exagonal M-5x10		4	8	4	8						
14	X315400	Anterior de mesa 1/2 m.		1	-	1	-						
14	U745407	Anterior de mesa 1 m.		-	1	-	1						
15	Q152004	Tornillo aplastado M-5x13		2	3	2	3						
16	X312641	Proteccion frente cuba		1	2	-	-						
	Q302022	Arandela plana Ø16xØ6x1,2		2	4	-	-						
	Q162040	Tuerca exagonal M-6		2	4	-	-						
17	X312644	Soporte piloto		1	2	-	-						
	Q221342	Remache exagonal M-5		2	4	-	-						
	Q012031	Tornillo exagonal M-5x10		2	4	-	-						
18	X312643	Caja amarre quemadores		1	2	-	-						
19	X316113	Tubo salida aceite (Gas)		1	2	-	-						

MOD.	FREIDORAS MODULARES 700	ZONA	CUBA	PLANO	C-1423

ITEM	CODIGO	DENOMINACION	TEXTO	FG-710	FG-720	FE-710	FE-720						NOTAS
20	X036107	Grifo de evacuacion 1"		1	2	1	2						
21	Q223014	Contratuerca 1"		1	2	1	2						
22	X326107	Tubo salida aceite (Electricas)		-	-	1	2						
23	X336100	'U" Union de modulos		-	1	-	1						
24	Q012032	Tornillo exagonal M-5x15		2	4	-	-						
25	Q302022	Arandela plana Ø16xØ6x1,2		2	4	-	-						
26	Q221342	Remache exagonal M-5		2	4	-	-						
27	X312636	Lateral de chimenea		2	4	-	-						
28	Q419005	Remache tubular Ø4x8		24	48	-	-						
29	X312606	Distanciador de chimenea		1	2	-	-						
30	X312638	Anterior de chimenea		1	2	-	-						
31	X312637	Posterior de chimenea		1	2	-	-						

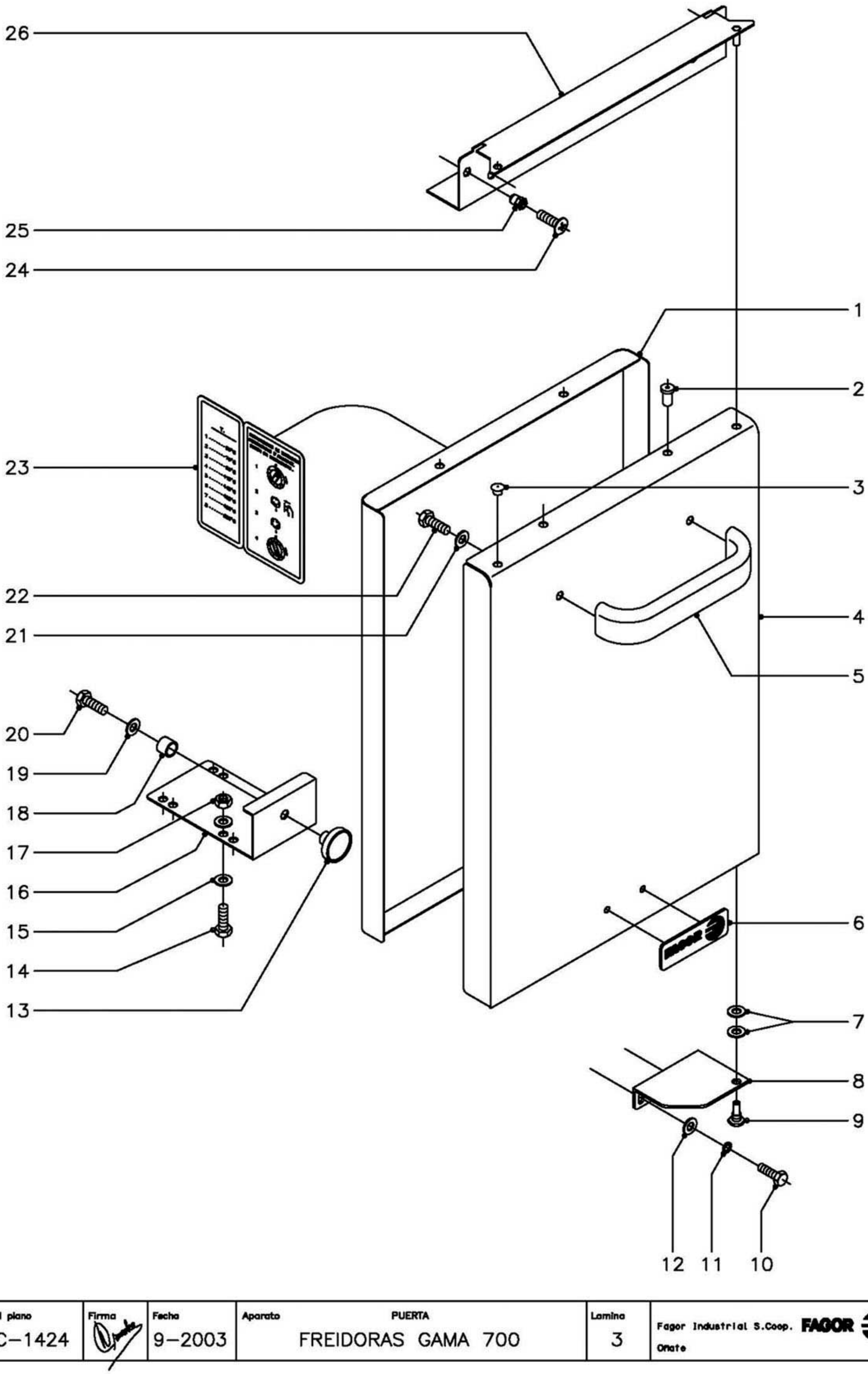

N plano	Firma	Fecha	Aparato	Lamina	
C–1424		9–2003	PUERTA FREIDORAS GAMA 700	3	Fagor Industrial S.Coop. FAGOR Onate

MOD.	FREIDORAS MODULARES 700	ZONA	PUERTA	PLANO	C-1424

ITEM	CODIGO	DENOMINACION	TEXTO	FG-710	FG-720	FE-710	FE-720						NOTAS
1	X960500	Contrapuerta		1	2	1	2						
2	Q419005	Remache tubular Ø4x8		4	8	4	8						
3	X160537	Tapon puertas		1	2	1	2						
4	X310507	Puerta		1	2	1	2						
5	U580521	Asa de puerta		1	2	1	2						
6	U262806	Escudo FAGOR		1	2	1	2						
	Q221023	Clip sujecion escudo		2	4	2	4						
7	Q232040	Arandela plana A-6		2	4	2	4						
8	E022608	Bisagra inferior derecha		1	1	1	1						
s/n	E022607	Bisagra inferior izquierda		-	1	-	1						
9	X960504	Tornillo de giro M-8		1	2	1	2						
10	Q012042	Tornillo exagonal M-6x15		2	4	2	4						
11	Q262040	Arandela muelle A-6		2	4	2	4						
12	Q302022	Arandela plana Ø16xØ6x1,2		2	4	2	4						
13	X960501	Iman		2	4	2	4						
14	Q012043	Tornillo exagonal M-6x20		2	4	2	4						
15	Q302022	Arandela plana Ø16xØ6x1,2		4	8	4	8						
16	X312631	Escuadra amarre iman		1	2	1	2						
17	Q162040	Tuerca exagonal M-6		2	4	2	4						
18	X960502	Fijacion iman		2	4	2	4						
19	Q232020	Arandela plana A-4		2	4	2	4						
20	Q012021	Tornillo exagonal M-4x10		2	4	2	4						
21	Q302022	Arandela plana Ø16xØ6x1,2		2	4	2	4						
22	Q012041	Tornillo exagonal M-6x10		2	4	2	4						
23	X166511	Tabla temperaturas e instrucciones		1	1	1	1						
24	Q152004	Tornillo aplastado M-5x13		2	4	2	4						
25	Q221342	Remache exagonal M-5		2	4	2	4						
26	X312611	Liston bisagra superior derecha		1	1	1	1						
s/n	X332600	Liston bisagra superior izquierda		-	1	-	1						

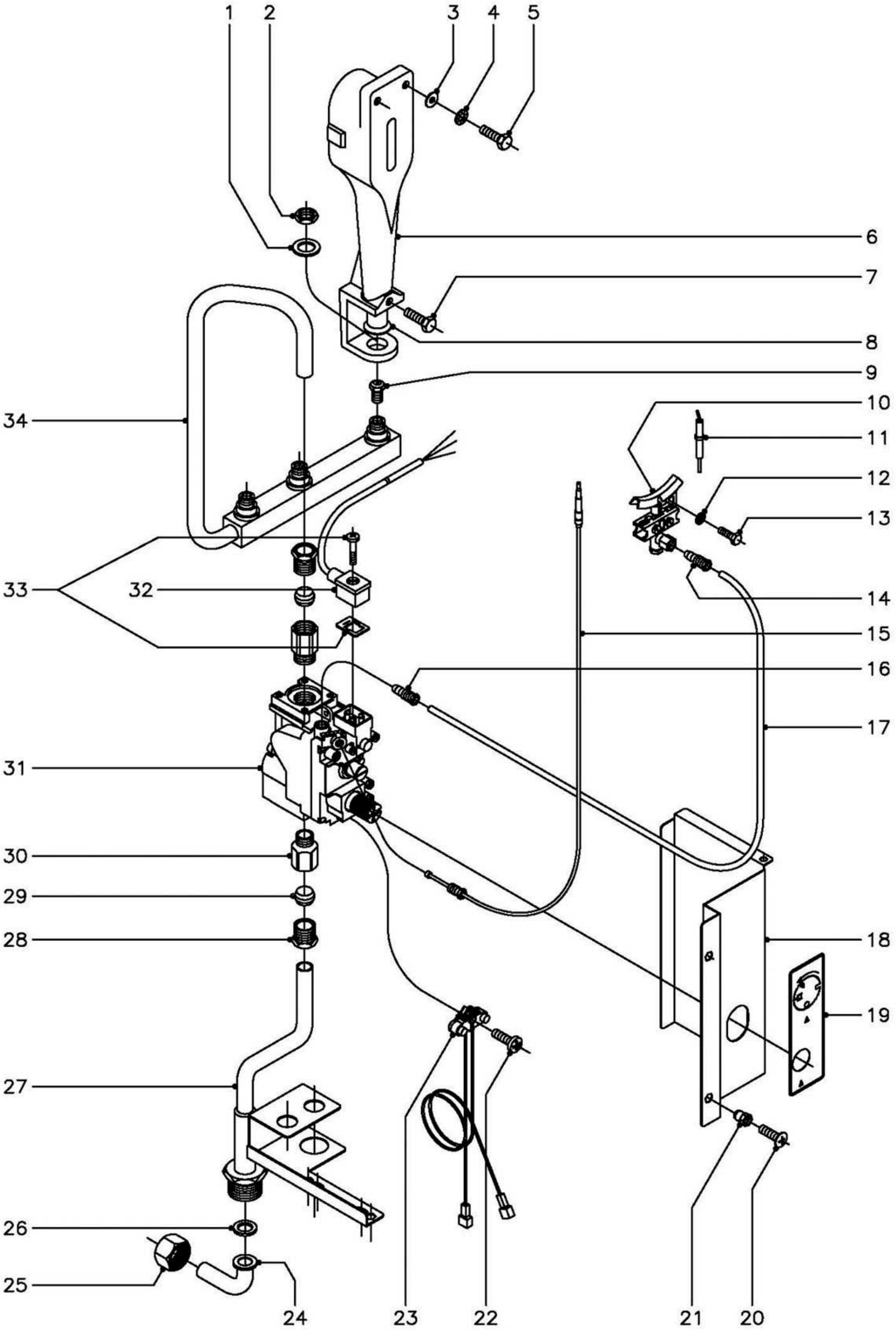

N plano	Firma	Fecha	Aparato	Lamina	
C–1425		9–2003	PARTE FUNCIONAL GAS FREIDORAS FG–710, FG–720	4	Fagor Industrial S.Coop. Oñate

MOD.	FREIDORAS MODULARES 700	ZONA	PARTE FUNCIONAL GAS	PLANO	C-1425

ITEM	CODIGO	DENOMINACION	TEXTO	FG-710	FG-720								NOTAS
1	Q301322	Arandela plana Ø27xØ17x2		3	6								
2	Q223021	Tuerca exagonal M-15x1		3	6								
3	Q302022	Arandela plana Ø16xØ6x1,2		6	12								
4	Q242040	Arandela abanico A-6		6	12								
5	Q012042	Tornillo exagonal M-6x15		6	12								
6	X015700	Quemador completo		3	6								
7	Q012031	Tornillo exagonal M-5x10		3	6								
8	U325707	Regulador de aire		3	6								
9	X312400	Tobera quemador Ø1,10 (B.P.)		3	6								
9	N502401	Tobera quemador Ø1,70 (G.N.)		3	6								
9	9483100	Tobera quemador Ø3,00 (G.V.)		3	6								
10	U062101	Piloto completo montado (B.P.)		1	2								
	U442138	Inyector piloto Ø0,25 (B.P.y G.V.)		1	2								Regular para Gas Villa
	U442137	Inyector piloto Ø0,40 (Gas Natural)		1	2								
11	X012101	Bujia de encendido		1	2								
12	Q242030	Arandela abanico A-5		2	4								
13	Q012031	Tornillo exagonal M-5x10		2	4								
14	U134323	Racord con bicono Ø6		1	2								
15	U562130	Termopar L=850		1	2								
16	U134323	Racord con bicono Ø6		1	2								
17	X315009	Tubo piloto		1	2								
18	X312614	Chapa proteccion electrovalvula		1	2								
19	X162617	Pegatina posicion mando		1	2								
20	Q152004	Tornillo aplastado M-5x13		3	6								
21	Q221342	Remache exagonal M-5		3	6								
22	U134321	Tornillo alomado M-4x15		1	2								
23	R275027	Cableado Electrosit		1	2								
24	U565007	Codo entrada gas		1	2								
25	U725006	Tuerca 3/4"		1	2								

MOD.	FREIDORAS MODULARES 700	ZONA	PARTE FUNCIONAL GAS	PLANO	C-1425

ITEM	CODIGO	DENOMINACION	TEXTO	FG-710	FG-720								NOTAS
26	Q306052	Arandela junta Ø23,5xØ15,5x3		1	2								
27	X315000	Entrada general gas		1	2								
28	X012104	Manguito para racord 1/2"		2	4								
29	X012105	Bicono Ø16		2	4								
30	X162101	Racord 1/2"		2	4								
31	X163000	Electrovalvula 820 Nova (50 Hz.)		1	2								
	X163020	Bobina para electrovalvula (60 Hz.)		1	2								
32	X163008	Cable conector		1	2								
33	X163009	Junta conector y tornillo		1	2								
34	X315008	Tubo distribuidor		1	2								

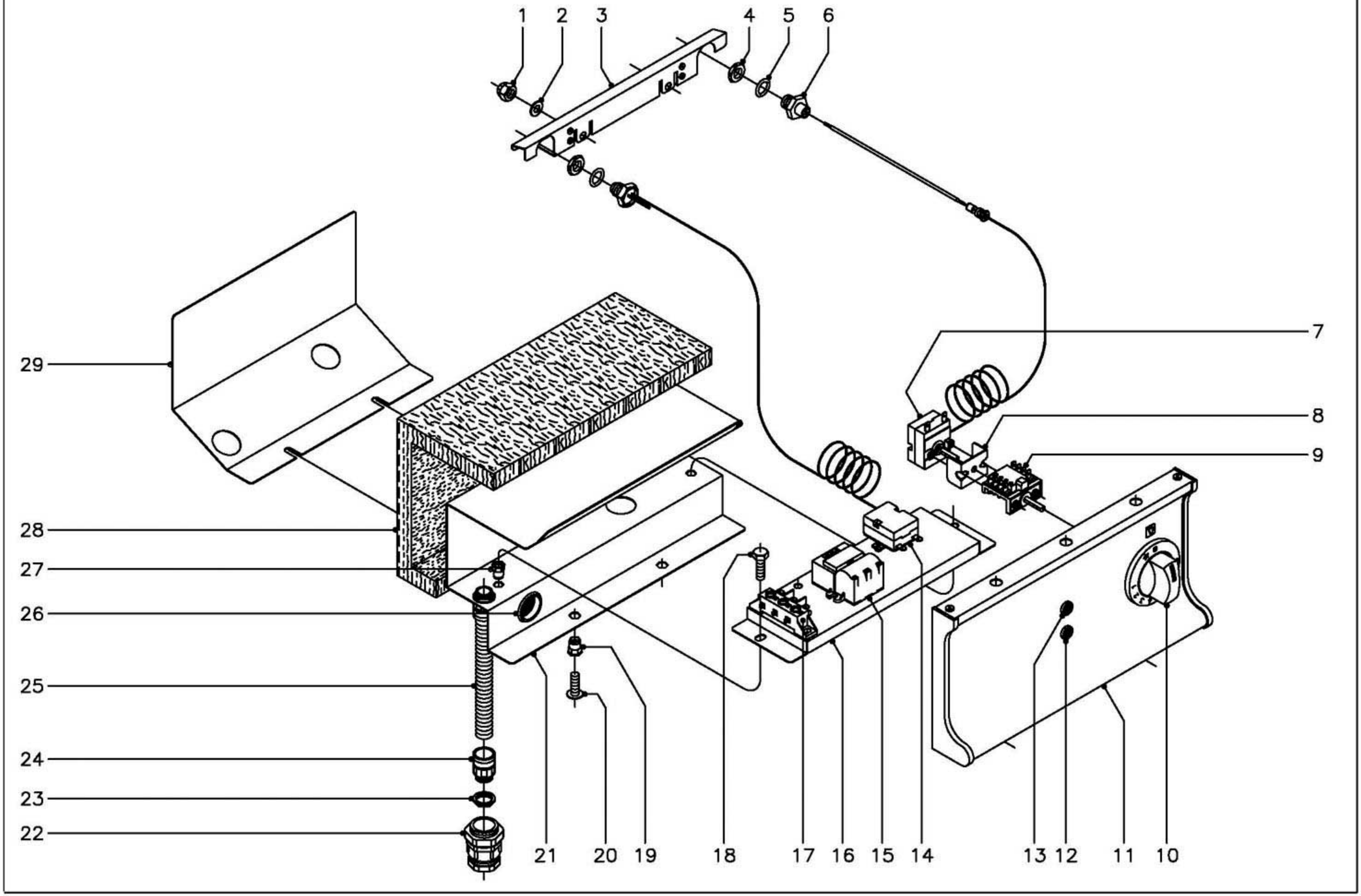

N plano	Firma	Fecha	Aparato	Lamina	
C–1426		9–2003	PARTE FUNCIONAL ELECTRICA FREIDORAS FG–710, FG–720	5	Fagor Industrial S.Coop. FAGOR Oñate

MOD.	FREIDORAS MODULARES 700	ZONA	PARTE FUNCIONAL ELECTRICA	PLANO	C-1426

ITEM	CODIGO	DENOMINACION	TEXTO	FG-710	FG-720								NOTAS
1	Q212040	Tuerca sombrerete M-6		2	4								
2	Q302022	Arandela plana Ø16xØ6x1,2		2	4								
3	X326108	Chapa proteccion bulbo		1	2								
4	X163012	Tuerca exagonal M-14x1		2	4								
5	X012127	Junta torica Ø20xØ14x3		2	4								
6	X166113	Manguito amarre bulbo		1	2								
7	X163010	Termostato 60 - 215ºC.		1	2								
8	X313001	'U" Soporte termostato		1	2								
9	X163007	Conmutador acople termostato		1	2								
10	X313003	Boton de mando Ø6		1	2								
11	X322800	Panel portamandos 710		1	-								
11	X332800	Panel portamandos 720		-	1								
12	R693056	Piloto ambar		1	2								
13	R693055	Piloto verde		1	2								
14	X012130	Termostato limitador		1	2								
	Q223022	Tuerca exagonal M-8x1		1	2								
15	R073007	Encendedor		1	2								
16	X312615	Chapa amarre componentes		1	2								
17	U183046	Regleta		1	2								
18	Q012031	Tornillo exagonal M-5x10		2	4								
19	Q221342	Remache exagonal M-5		2	4								
20	Q152004	Tornillo aplastado M-5x13		2	4								
21	X312613	Chapa proteccion termostato		1	2								
22	R023013	Prensaestopas		1	2								
23	X033028	Tuerca		2	4								
24	X033027	Racord		2	4								
25	3712600	Tubo proteccion manguera L=750		1	2								
26	X723014	Pasamuros Ø30		1	2								
27	Q221342	Remache exagonal M-5		2	4								

MOD.	FREIDORAS MODULARES 700	ZONA	PARTE FUNCIONAL ELECTRICA	PLANO	C-1426

ITEM	CODIGO	DENOMINACION	TEXTO	FG-710	FG-720								NOTAS
28	X312618	Aislante vitrofil 360x177x20		1	2								
29	X312617	Chapa sujecion aislante		1	2								

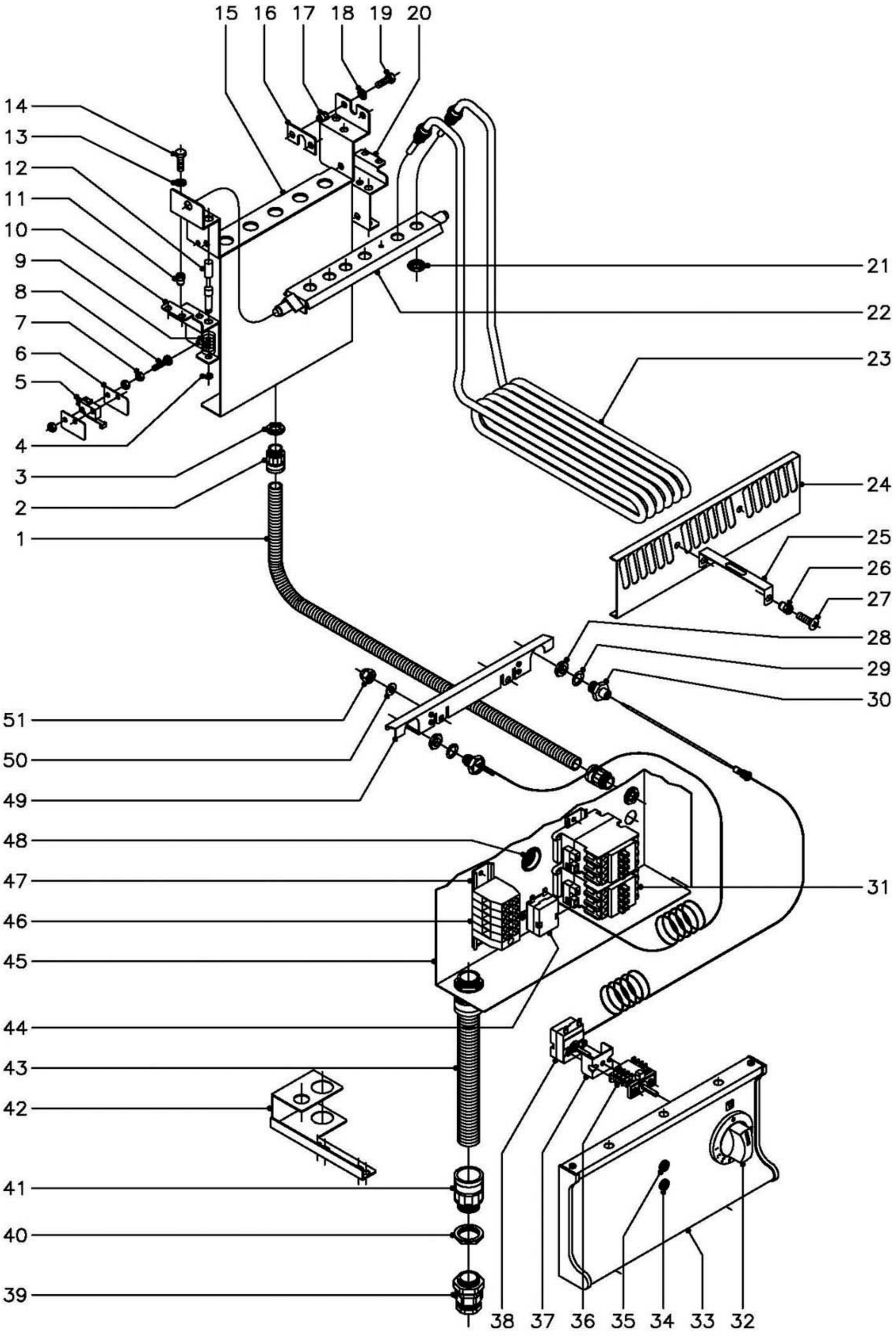

N plano	Firma	Fecha	Aparato	Lamina	
C–1427		9–2003	PARTE FUNCIONAL ELECTRICA FREIDORAS FE–710, FE–720	6	Fagor Industrial S.Coop. FAGOR Oñate

MOD.	FREIDORAS MODULARES 700	ZONA	PARTE FUNCIONAL ELECTRICA	PLANO	C-1427

ITEM	CODIGO	DENOMINACION	TEXTO	FE-710	FE-720								NOTAS
1	3712600	Tubo proteccion cableado L=750		4	8								
2	X033027	Racord		8	16								
3	X033028	Tuerca		8	16								
4	Q271033	Arandela de seguridad A-6		1	2								
5	R010534	Micro elevacion resistencia		1	2								
6	R010535	Placa separadora		2	4								
7	Q161310	Tuerca exagonal M-3		6	12								
8	Q031315	Tornillo alomado M-3x30		2	4								
9	Z700603	Muelle		1	2								
10	X322609	Escuadra soporte giro izquierda		1	2								
11	Q221342	Remache exagonal M-5		4	8								
12	R010533	Eje micro		1	2								
13	Q242030	Arandela abanico A-5		4	8								
14	Q012031	Tornillo exagonal M-5x10		4	8								
15	X322606	Soporte de giro		1	2								
16	X322611	Fijacion giro resistencias		1	2								
17	Q221342	Remache exagonal M-5		2	4								
18	Q242030	Arandela abanico A-5		2	4								
19	Q012031	Tornillo exagonal M-5x10		2	4								
20	X322610	Escuadra soporte giro derecha		1	2								
21	-	Arandela A-14 (Con resistencias)		6	12								
21	-	Tuerca M-14x1,5 (Con resistencias)		6	12								
22	X322602	Giro resistencias		1	2								
23	X323001	Resistencia derecha y central		2	4								(4 KW., 230 V.)
s/n	X323002	Resistencia izquierda		1	2								(4 KW., 230 V.)
24	X323004	Escuadra fijacion resistencias		2	4								
25	X033035	Escuadra distanciadora		2	4								
26	Q221342	Remache exagonal M-5		4	8								
27	Q152004	Tornillo aplastado M-5x13		4	8								

MOD.	FREIDORAS MODULARES 700	ZONA	PARTE FUNCIONAL ELECTRICA	PLANO	C-1427

ITEM	CODIGO	DENOMINACION	TEXTO	FE-710	FE-720								NOTAS
28	X163012	Tuerca exagonal M-14x1		2	4								
29	X012127	Junta torica Ø20xØ14x3		2	4								
30	X166113	Manguito amarre bulbo		1	2								
31	Z203050	Contactor Sirius 3RT-1016-2AP01		2	4								
32	X183025	Boton de mando Ø6		1	2								
s/n	Q281000	Anillo de compresion para mando		1	2								
33	X322800	Panel portamandos 710		1	-								
33	X332800	Panel portamandos 720		-	1								
34	R693056	Piloto ambar		1	2								
35	R693055	Piloto verde		1	2								
36	X163007	Conmutador acople termostato		1	2								
37	X313001	'U" Soporte termostato		1	2								
38	X163010	Termostato 60 - 215ºC.		1	2								
39	R023013	Prensaestopas		1	2								
40	R023025	Contratuerca		2	4								
41	X713021	Racord		2	4								
42	X165030	Escuadra amarre tubo entrada		1	2								Amarre racord y prensaestopas
43	3712300	Tubo proteccion manguera L=380		1	2								
44	X012130	Termostato limitador		1	2								
	Q223022	Tuerca exagonal M-8x1		1	2								
45	X322601	Proteccion termostato completo		1	2								
46	P453025	Borna paso 10 (gris)		3	6								
	Z263302	Borna paso 10 (azul)		1	2								
	P453026	Borna tierra 10 (verde-amarillo)		1	2								
	Z263303	Tope final		1	2								
47	R663055	Guia contactor L=120		2	4								
48	X723014	Pasamuros Ø30		1	2								
49	X326108	Chapa proteccion bulbo		1	2								
50	Q302022	Arandela plana Ø16xØ6x1,2		2	4								

MOD.	FREIDORAS MODULARES 700	ZONA	PARTE FUNCIONAL ELECTRICA	PLANO	C-1427

ITEM	CODIGO	DENOMINACION	TEXTO	FE-710	FE-720								NOTAS
51	Q212040	Tuerca sombrerete M-6		2	4								

MOD.	FREIDORAS MODULARES 700	ZONA	VARIOS	PLANO	

ITEM	CODIGO	DENOMINACION	TEXTO	FG-710	FG-720	FE-710	FE-720						NOTAS
	X316500	Folleto de instrucciones		1	1	-	-						
	X326500	Folleto de instrucciones		-	-	1	1						
	X163005	Esquema electrico adhesivo		1	1	-	-						Plano HB-14457
	X183059	Esquema electrico adhesivo		-	-	1	1						Plano HC-73561
	X313000	Esquema electrico de montaje		1	1	-	-						Plano HC-71650
	X323003	Esquema electrico de montaje		-	-	1	1						Plano HC-72123
	U323007	Cable encendedor a bujia		1	2	-	-						
	X163002	Cable bujia		1	2	-	-						
	X163006	Cableado portamandos		1	2	-	-						
	X373007	Cableado portamandos		-	-	1	2						
	X143016	Cableado regleta a contactor		-	-	2	4						
	X183009	Cableado micro elevacion resisten.		-	-	1	2						
	X056502	Gancho elevacion resistencia		-	-	1	2						

MOD.	FREIDORAS MODULARES 700	ZONA	PIEZAS ESPECIFICAS PARA LOS DISTINTOS GASES	PLANO	C-1425

ITEM	CODIGO	DENOMINACION	TEXTO	FG-710	FG-720								NOTAS
		BUTANO - PROPANO											
9	X312400	Tobera quemador Ø1,10		3	6								
10	U442138	Inyector piloto Ø0,25		1	2								
		GAS NATURAL											
9	N502401	Tobera quemador Ø1,70		3	6								
10	U442137	Inyector piloto Ø0,40		1	2								
		GAS VILLA											
9	9483100	Tobera quemador Ø3,00		3	6								
10	U442138	Inyector piloto Ø0,25		1	2								Regular para Gas Villa

MOD.	FREIDORAS MODULARES 700 CORECO	ZONA	PIEZAS ESPECIFICAS PARA CORECO	PLANO	

ITEM	CODIGO	DENOMINACION	TEXTO	FC-710-G	*FG-710	FC-720-G	*FG-720	FC-710-E	*FE-710							NOTAS
	U262830	Escudo CORECO		1		2		1								
		*MODELO EQUIVALENTE FAGOR														

MOD.	FREIDORAS MODULARES 700 VERSION AUSTRALIA	ZONA	PIEZAS ESPECIFICAS PARA LA VERSION AUSTRALIA	PLANO	C-1425

ITEM	CODIGO	DENOMINACION	TEXTO	FG-710 A	FG-720 A								NOTAS
		BUTANO - PROPANO											
9	9271300	Tobera quemador Ø1,20		3	6								
10	U442138	Inyector piloto Ø0,25		1	2								
		GAS NATURAL											
9	9429400	Tobera quemador Ø1,80		3	6								
10	U442137	Inyector piloto Ø0,40		1	2								
		VARIOS											
	X316510	Folleto de instrucciones		1	1								
	X163050	Esquema electrico adhesivo		1	1								Plano HB-70479
	X153020	Cableado limitador		1	2								

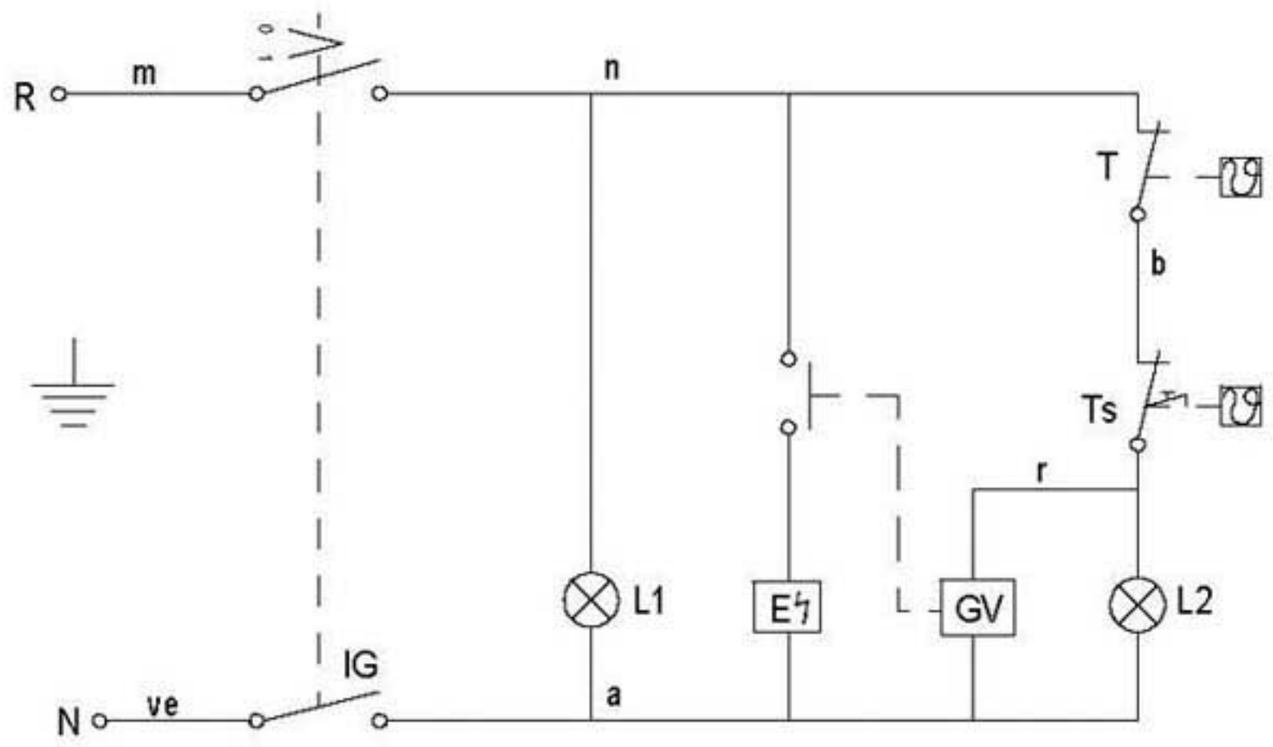

m=marron-brown-marron ve=verde-green-vert
n=negro-black-noir g=gris-grey-gris
r=rojo-red-rouge a=azul-blue-bleu
b=blanco-white-blanc

100

150

IG = Interruptor general
L1 = Lampara funcionamiento
T = Termostato regulable (60-220C)
Ts = Limitador (245)
L2 = Lampara calentamiento
E = Encendedor
GV = Grifo valvula gas

NOTAS:
- GRABACIONES: COLOR NEGRO
- FONDO: COLOR NATURAL
- LA PLACA SERA AUTOADHESIVA POR LA CARA POSTERIOR Y RECUBIERTO POR UN PAPEL PROTECTOR.
- LAS INSCRIPCIONES RESISTIRAN SIN MODIFICACION APRECIABLE, EL FROTAMIENTO DURANTE 15 SEG. DE UN ALGODON EMPAPADO EN GASOLINA.

ALUMINIO BRILLO (SOLID-FOIL)
e=ALUMINIO+PROTECTOR=0,2 $^{+0.05}_{-0.05}$

	Esquema teorico adhesivo FG-91/20		X163005		
Nº	Pieza	Material	Nº Clasificacion	Acabado	
Nº	Modificacion	Propuesta de	Fecha	Tolerancias generales	
1	Modificacion general(pasar a fabri.interi.)	Plazaola	23-5-97	<5 ±	50–100 ± :
				5–25 ± :	>100 ±
				25–50 ± :	∝ ±

	Firma	Fecha
Dibujado	JON	93-9-14
Proyectado		
Comprobado		

FAGOR

Fagor Industrial,Koop.Elk, Mugatua

Mecanizado superficial

Escala

FREIDORAS

Plano hau ez daiteke erabil ez berrizta gure baimenitz gabe

Plano numero
HB-14457-1

Sustituye al N°

Sustituido por

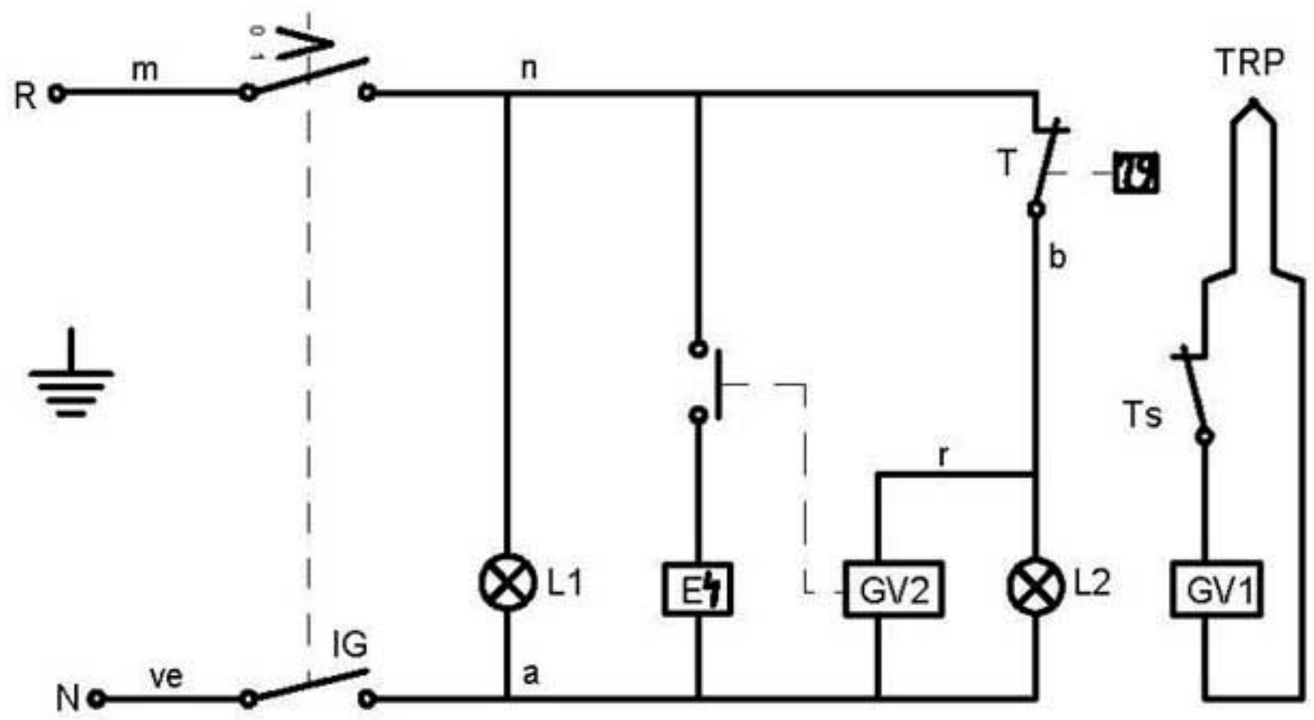

m=marron-brown-marron ve=verde-green-vert
n=negro-black-noir g=gris-grey-gris
r=rojo-red-rouge a=azul-blue-bleu
b=blanco-white-blanc

X-163050

150

100

IG = Interruptor general
L1 = Lampara funcionamiento
T = Termostato regulable (60-220C)
Ts = Limitador (245)
L2 = Lampara calentamiento
E = Encendedor
GV1 = Valvula gas (SEGURIDAD) ①
GV2 = Valvula gas (CONTROL) ①
TRP = Termopar

NOTA

- LAS INSCRIPCIONES RESISTIRAN SIN MODIFICACION APRECIABLE, EL FROTAMIENTO DURANTE 15 SEG. DE UN ALGODON EMPAPADO EN GASOLINA.

Plastico blanco alto brillo

	Esquema teorico adhesivo FG-920 A		X-163050		
Nº	Pieza	Material	Nº Clasificacion	Acabado	
Nº	Modificacion	Propuesta de	Fecha	Tolerancias generales	
①	Pasar de GV y VG a GV1 y GV2	Letona	97-1-16		
2	Modific.general(pasar a fabric.interior)	Plazaola	97-4-23	<5 ±	50–100 ±
				5–25 ±	>100 ±
				25–50 ±	∝ ±

	Firma	Fecha
Dibujado	JON	96-5-30
Proyectado		
Comprobado		

FAGOR

Fagor Industrial,Koop.Elk, Mugatua

Mecanizado superficial

Escala

FREIDORAS

Plano numero HB-70479 -2

Sustituye al Nº

Sustituido por

Plano hau ez daiteke erabil ez berrizta gure baimenitz gabe

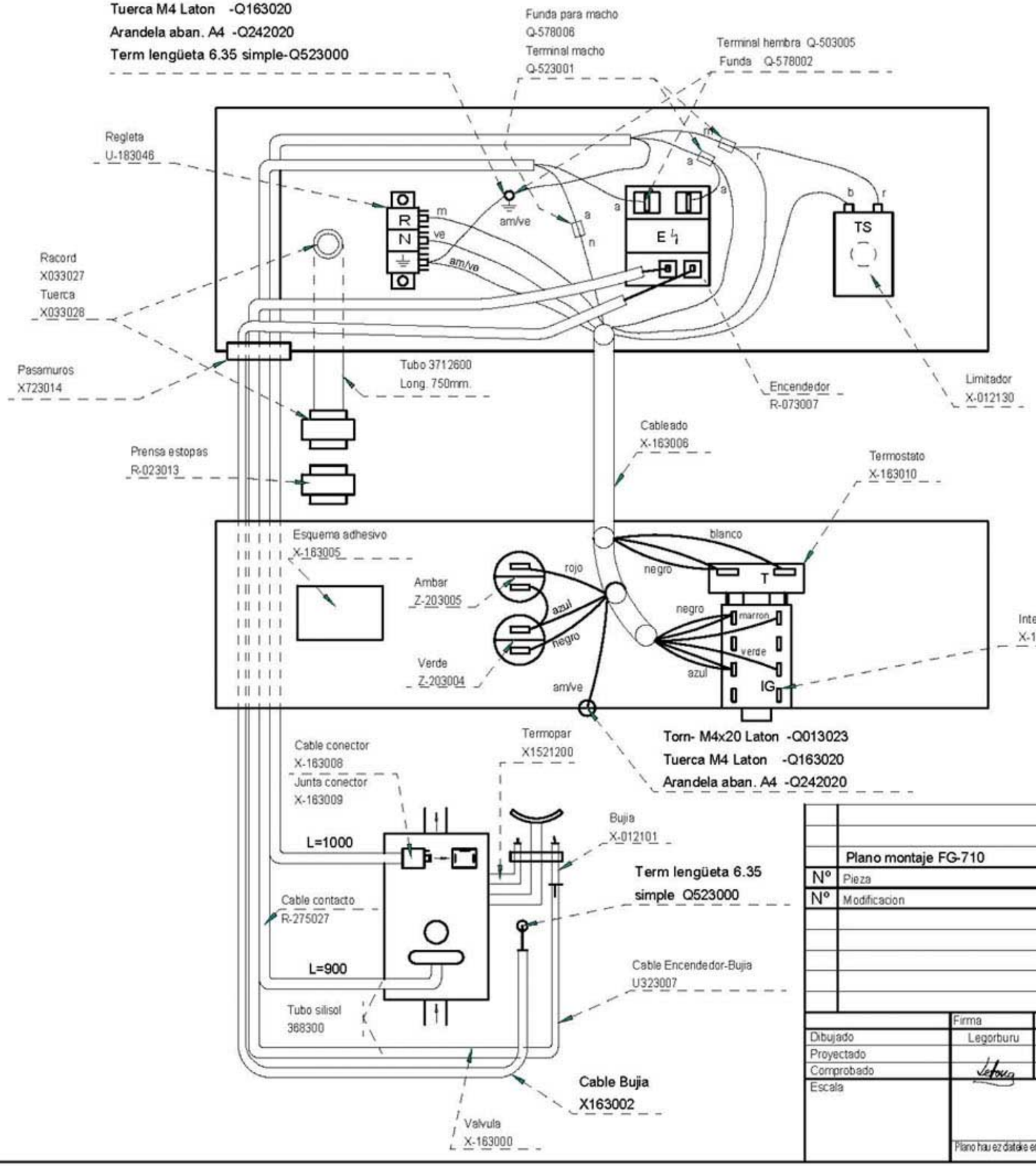

TOMA EQUIPOTENCIAL

- Q013023-TORNILLO EXAG M4x20 LATON. ----- 1
- Q163020-TUERCA EXAG M4 LATON.---------- 2
- Q221901-TUERCA CUADRADA M4.---------- 1
- Q242040-ARANDELA ABANICO A4 AISI 304.----- 2
- Q563004-LENGÛETA COMPONENTES.---------- 1
- Z603021-CHAPITA TIERRA.---------- 1
- Z603022-PLACA ASIENTO CONEXION MASA.----- 1

	Plano montaje FG-710			X313000		
Nº	Pieza	Cant.	Material	Nº Clasificacion	Acabado	
Nº	Modificacion		Propuesta de	Fecha	Tolerancias generales	
					<5±	50–100±
					5–25±	>100±
					25–50±	<X±

	Firma	Fecha
Dibujado	Legorburu	20-06-95
Proyectado		
Comprobado		
Escala		

FAGOR

Fagor Industrial,Koop.Elk, Mugatua

Mecanizado superficial

FREIDORAS

Plano numero
HC-71650

Sustituye al Nº

Sustituido por

Plano hau ez daiteke erabil ez berrizta gure baimenitz gabe

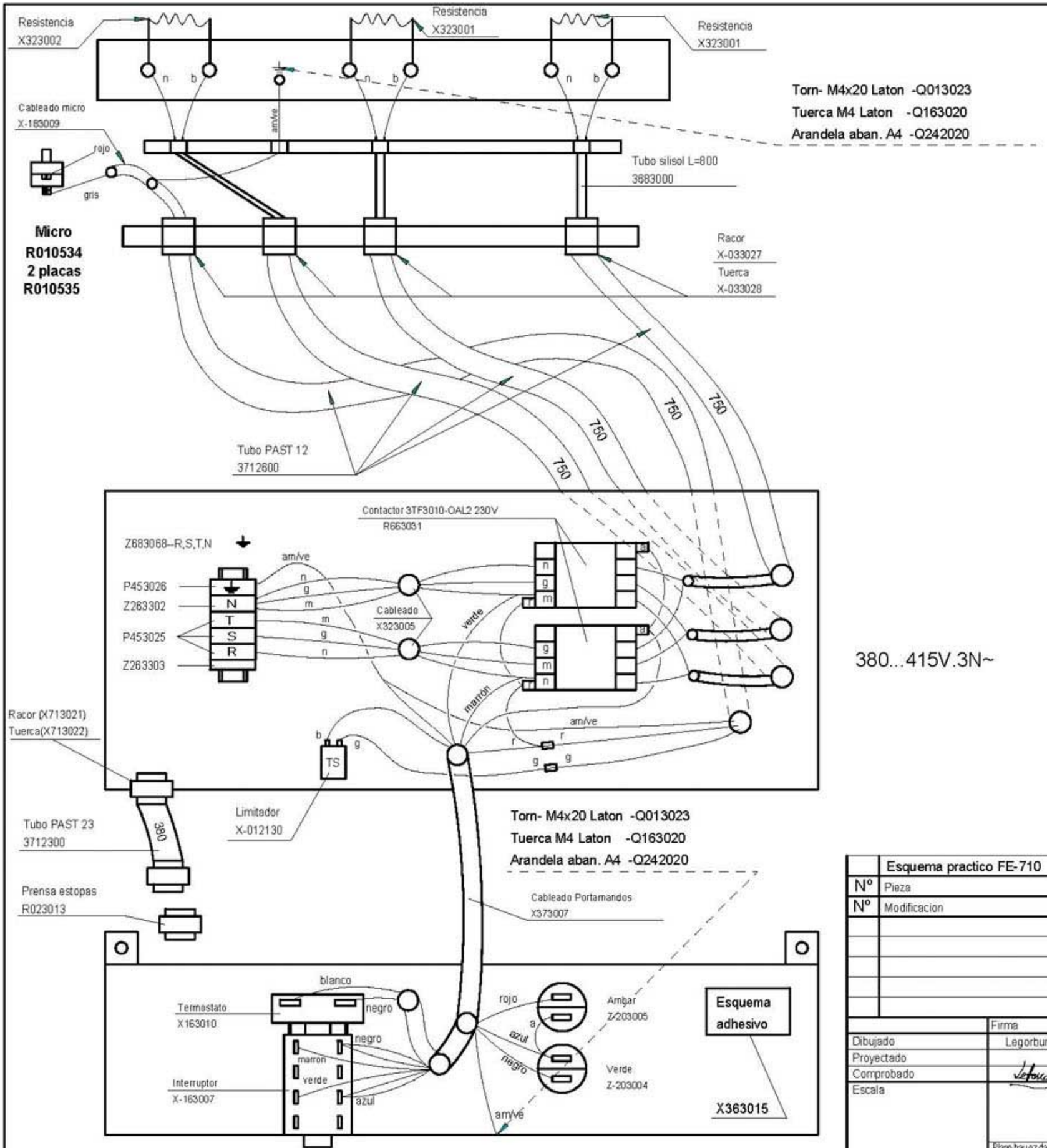

220V.3~

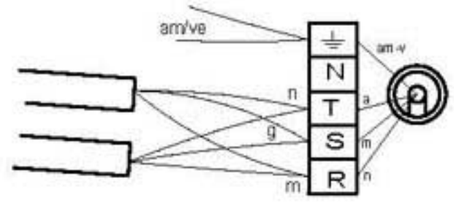

240V.~

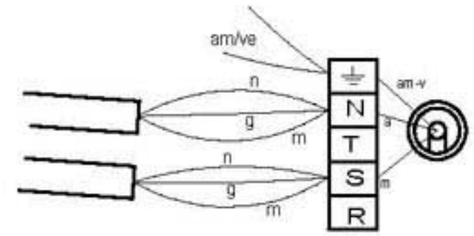

380...415V.3N~

TOMA EQUIPOTENCIAL

- Q013023-TORNILLO EXAG M4x20 LATON. ----- 1
- Q163020-TUERCA EXAG M4 LATON.---------- 2
- Q221901-TUERCA CUADRADA M4.---------- 1
- Q242040-ARANDELA ABANICO A4 AISI 304.----- 2
- Q563004-LENGÜETA COMPONENTES.---------- 1
- Z603021-CHAPITA TIERRA.---------- 1
- Z603022-PLACA ASIENTO CONEXION MASA.----- 1

	Esquema practico FE-710			X323003	
Nº	Pieza	Cant.	Material	Nº Clasificacion	Acabado
Nº	Modificacion		Propuesta de	Fecha	Tolerancias generales
					<5± 50–100± 5–25± >100± 25–50± ∝±

	Firma	Fecha		
Dibujado	Legorburu	21-05-96	FAGOR	Mecanizado superficial
Proyectado				
Comprobado			Fagor Industrial,Koop.Elk, Mugatua	
Escala	FREIDORAS			Plano numero HC-72123
	Plano hau ez dateke erabilez bertzela gure baimentz gabe			Sustituye al Nº
				Sustituido por

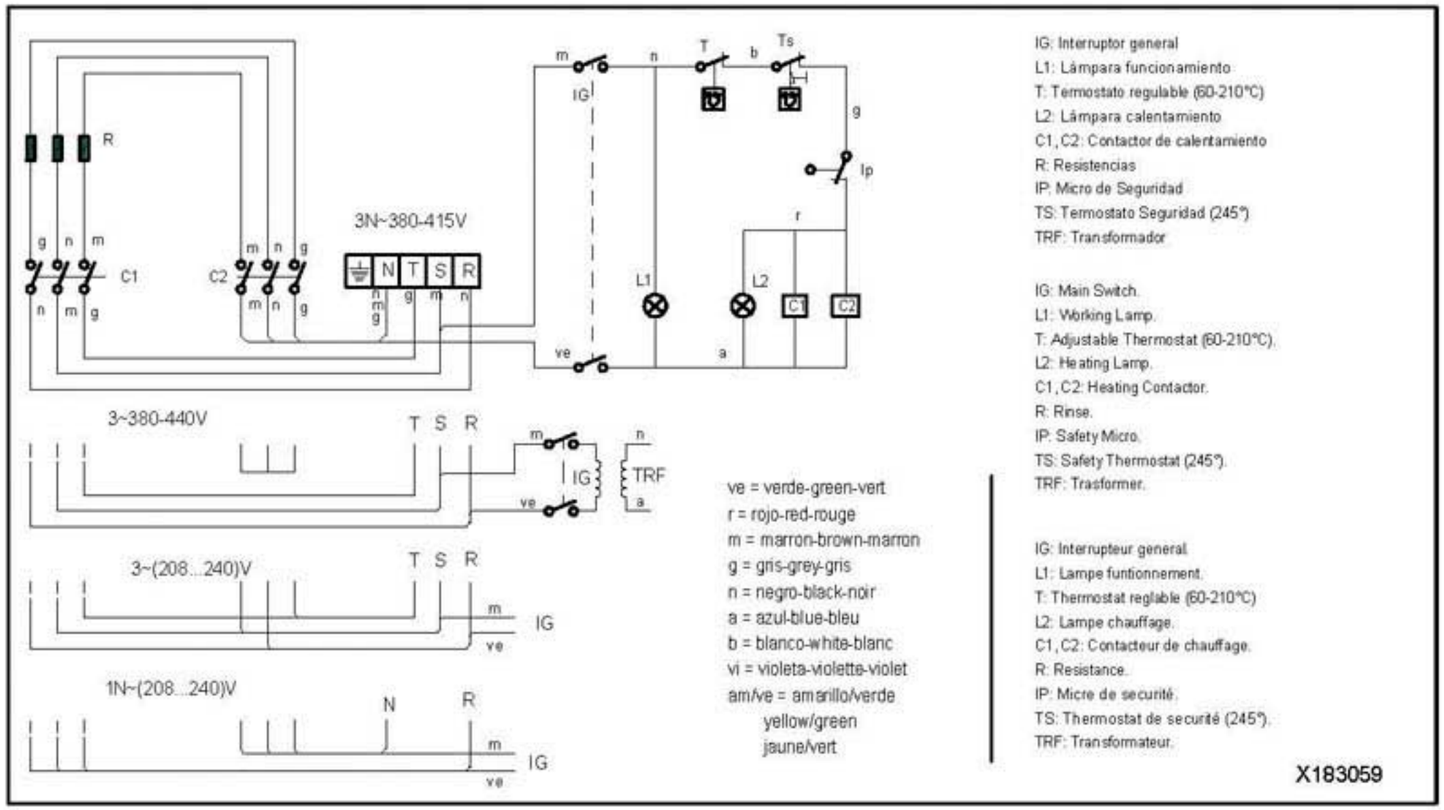

ve = verde-green-vert
r = rojo-red-rouge
m = marron-brown-marron
g = gris-grey-gris
n = negro-black-noir
a = azul-blue-bleu
b = blanco-white-blanc
vi = violeta-violette-violet
am/ve = amarillo/verde
yellow/green
jaune/vert

IG: Interruptor general
L1: Lámpara funcionamiento
T: Termostato regulable (60-210°C)
L2: Lámpara calentamiento
C1, C2: Contactor de calentamiento
R: Resistencias
IP: Micro de Seguridad
TS: Termostato Seguridad (245°)
TRF: Transformador

IG: Main Switch.
L1: Working Lamp.
T: Adjustable Thermostat (60-210°C).
L2: Heating Lamp.
C1, C2: Heating Contactor.
R: Rinse.
IP: Safety Micro.
TS: Safety Thermostat (245°).
TRF: Trasformer.

IG: Interrupteur general.
L1: Lampe funtionnement.
T: Thermostat reglable (60-210°C)
L2: Lampe chauffage.
C1, C2: Contacteur de chauffage.
R: Resistance.
IP: Micre de securité.
TS: Thermostat de securité (245°).
TRF: Transformateur.

X183059

NOTAS
- Las inscripciones resistiran sin modificación apreciable el frotamiento durante 15 seg. de un algodón impregnado en gasolina.

Plastico blanco alto brillo

	Esquema teorico adhesivo			X183059		
Nº	Pieza	Cant.	Material	Nº Clasificacion	Acabado	
Nº	Modificacion		Propuesta de	Fecha	Tolerancias generales	
①	Introducir texto componentes en placa.		Maillo	14-02-2000	<5± / 5–25± / 25–50± / 50–100± / >100± / ∠±	

	Firma	Fecha		
Dibujado	KONTXI	23/6/98	FAGOR	Mecanizado superficial
Proyectado			Fagor Industrial,Koop.Elk, Mugatua	
Comprobado				
Escala 1/1	FREIDORA ELECTRICAS			Plano numero HC-73561 -1
	Plano hau ez dateke erabilez bertatik gure baimentz gabe			Sustituye al Nº
				Sustituido por