DESPIECES DEL SERVICIO TECNICO

Armarios Frigoríficos GN-2/1
Armoires Réfrigérées GN-2/!
2/1-GN Refrigerated Cabinets
2/1-GN Hochkühlschränke
Armadi Frigoriferi GN-2/1

AFP-800 / AFP-1600
AFN-800 / AFN-1600
AF-MIX

FEBRERO 2002

FAGOR

Fagor Industrial

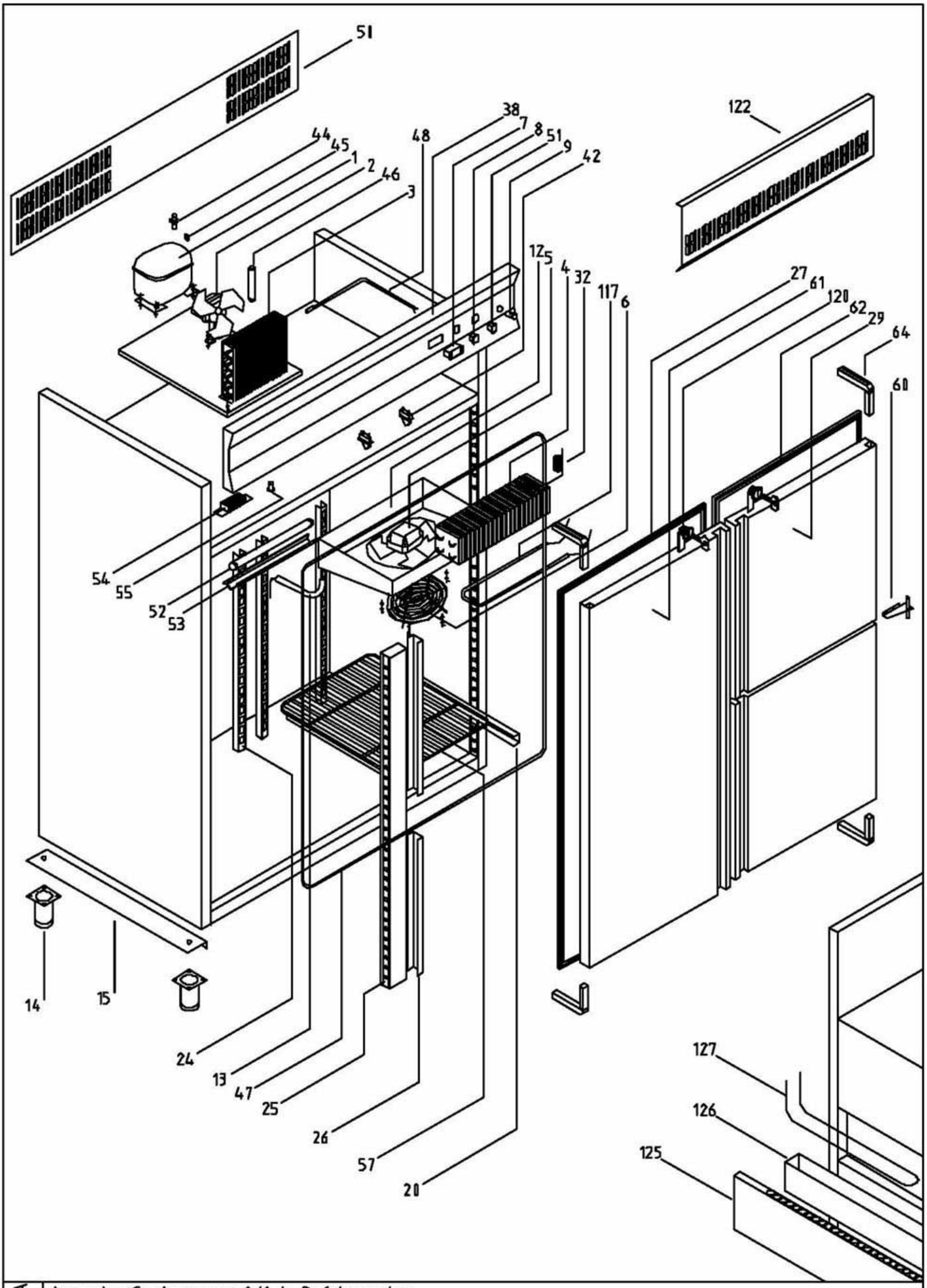

COMUN A

Armarios Gastronorma 2/1 de Refrigeracion

Armarios Gastronorma 2/1 de Conservación de Congelados

Armarios Gastronorma 2/1 con departamento: Cámara grande

	Firma	Fecha
Dibujado	M. Mellado	14/12/1
Proyectado		
Comprobado		

DESPIECE ARMARIOS
REFRIGERACION Y MANTENIMIENTO

Código: DSP0041

FAGOR

FAGOR S.Coop.

FAGOR
FAGOFRI SA

PLANO DESPIECE

	FAGOFRI Código	MATERIAL	DSP0041	DSP0041	DSP0041	DSP0041	DSP0041	DSP0041	DSP0041
MODELO			AFP-801	AFP-802	AFP-802 / 2	AFP-1602	AFP-1603	AFP-1604	AFP-1602 / 2
			1	1	1	1	1	1	1
1	6001700004	Compresor, Danfoss FR-8,5-G	1	1					1
1	6001700007	Compresor, Danfoss SC-12-G				1	1	1	
1	6001700002	Compresor, Danfoss TL-5-G			2				
2	6001506002	Ventilador unidad condensadora, 10 w con pala y pata	1	1		1	1	1	1
3	6001911008	Condensador, 8x2 derecha techo			2				
3	6001911002	Condensador, 9x2 derecha techo	1	1					1
3	6001911003	Condensador, 9x3 derecha techo				1	1	1	
4	6001902003	Evaporador , 12T 3R 420A 4S				1	1	1	
4	6001902001	Evaporador tiro forzado, B 5T 4R 330A 4S			1				
4	6001902002	Evaporador tiro forzado, B 8T 4R 330A 4S ARMARIO	1	1					1
5	6001506001	Ventilador Evaporador, 5 w con pala y aro	1	1	2	1	1	1	1
6	6000202216	Rejilla protección ventilador evaporador, Plastico inyectado	1	1	2	1	1	1	1
7	6001507045	Control digital refrigeración, CAREL IR32SE0000 con sonda y transformador	1	1	2	1	1	1	1
7	6001507046	Control digital refrigeración, CAREL PJ32SOPOOK con sondas	1	1	2	1	1	1	1
7	6001507039	Control digital refrigeración, ELIWELL EWDC 112 con sonda	1	1	2	1	1	1	1
7	6001507002	Control digital refrigeración, ELIWELL EWPC 961 N con sonda y transformador	1	1	2	1	1	1	1
8	6001507003	Interruptor general on / off, BIPOLAR N/ABMAR 220 V. IB4-3106	1	1	2	1	1	1	1
9	6001507005	Piloto funcionamiento compresor, L-312 Ø13 mm 220 V AMBAR	1	1	2	1	1	1	1
12	6009992007	Bandeja goteo evaporador armario GN 2/1 cuerpo tiro forzado, Acero inox 470x515	1	1	2				1
12	6009992000	Bandeja goteo evaporador GN 2/1 2 cuerpos, Acero inox 535x515				1	1	1	
13	6009991085	Conjunto desagüe evaporador tiro forzado,	1	1	1	1	1	1	1
14	6009990363	Conjunto pata regulable armario GN, ø63x130 / 200 base 82x82	4	4	4	4	4	4	4
15	6002504002	Base lateral apoyo armario Gastronorma, zincado 734x140	2	2	2	2	2	2	2
20	6009990004	Juego guías estante parrilla interior, Armario GN 2/1 "U" 662 mm.	3	3	4	6	6	6	6
24	6009990217	Cremallera trasera armario GN 2/1, Acero inox 35x1260	2	2	4	4	4	4	4
25	6009990220	Cremallera delantera puerta grande, Común, acero inox 35x1480	2			4	2		4
26	6009990221	Cremallera delantera puerta pequeña, Común, acero inox 35x700		4	4		4	8	
27	6001401109	Burlete magnetico puerta grande armario Snack / GN, 640x1525 UR-260-M	1			2	1		2
29	6009990011	Puerta pequeña armario frigorífico, Acero inox. 695x780		2	2		2	4	
32	6009991517	Tubo capilar, 0,8x1600			2				
32	6009991504	Tubo capilar, 1,0x3300	1	1					2
32	6009991505	Tubo capilar, 1,25x1300				1	1	1	
38	6009990067	Cabeza cuadro de mandos armario con departamento, inox. 1400x265							1
38	6009990066	Cabeza cuadro de mandos armario con departamento, inox. 700x265			1				
38	6009990036	Cabeza cuadro de mandos, inox. 1400x265				1	1	1	
38	6009990035	Cabeza cuadro de mandos, inox. 700x265	1	1					
42	6001507041	Interruptor paro ventilador tiro forzado (ARMARIOS), Pulsador 1005172 NA/M14,2S4,BM	1	1	2	2	2	2	2
44	6002000031	Relé de arranque compresor FR-8,5-G, Danfoss 117U6015	1	1					2
44	6004000003	Relé de arranque compresor SC-12-G, Danfoss 117U6003				1	1	1	
44	6004000022	Relé de arranque compresor TL-5-G, Danfoss 117U6000			2				
45	6004000007	Condensador de arranque compresor TL, Danfoss 117U5014			2				
45	6004000008	Condensador de arranque FR, Danfoss 117U5015	1	1	1				2
45	6004000009	Condensador de arranque SC, Danfoss 117U5017				1	1	1	
46	6000601003	Filtro secador, 40 gr. 1/4 x 1/4	1	1	2	1	1	1	2
47	6001508008	Resistencia fronti horizontal armario trop. / mant., 12 w		1	1		1	2	
47	6001508010	Resistencia fronti vertical armario, 31 w				1	1	1	1
47	6001508009	Resistencia marco armario 1 cuerpo trop. / mant., 43 w	1	1	1				
47	6001508007	Resistencia marco armario 2 cuerpos trop. / mant., 57 w				1	1	1	1
48	6002000057	Sonda termostato, NTC 938 Ohm	1	1	2	1	1	1	2
49	6009990260	Juego cierre con llave puerta armario,	1	1	1	2	2	2	2
50	6009990293	Rejilla trasera armario GN, Acero 1360x260				1	1	1	1
50	6009990292	Rejilla trasera armario GN, Acero 660x260	1	1	1				
51	6001507004	Interruptor Iluminación, Unipolar rojo	1	1	2	1	1	1	2
52	6001509001	Tubo fluorescente, 15 w	1	1	2	2	2	2	2
53	6000202505	Proteccion fluorescente, Policarbonato traslucido 538 mm.	1	1	2	2	2	2	2
54	6001507022	Reactancia, 20 w	1	1	2				
54	6001507023	Reactancia, 40 w				1	1	1	1
55	6001507016	Cebador, 4 - 80 w	1	1	2	2	2	2	2
57	6001801008	Estante parrilla GN 2/1, Gastronorma 2/1 530x650	3	3	4	6	6	6	6
60	6009990039	Bisagra intermedia armario, apertura derecha, inox						1	
60	6009990017	Bisagra intermedia armario, apertura izquierda, inox		1	1		1	1	
61	6009990016	Puerta grande armario refrigeración, Acero inox.695x1565	1			2			2
62	6001401108	Burlete puerta pequeña armario, 640x740 UR-260-M		2	2		2	4	
64	6009991521	Conjunto Bisagra armario, TRS / 1D Doble muelle 2,8 mm	2	2	2	4	4	4	4
122	6009990271	Embellecedor evaporador, Acero inox 1283x115				1	1	1	1
122	6009990273	Embellecedor evaporador, Acero inox 583x115	1	1	2				2
125	6009990282	Protección evaporación automática, Acero 1340x150				1	1	1	
125	6009990281	Protección evaporación automática, Acero 640x150	1	1	2				
126	6009992012	Bandeja evaporación automática, Acero inox 600x100	1	1	2	1	1	1	1
127	6001508006	Resistencia evaporación automática, 41 w	1	1	2	1	1	1	1

FAGOR
FAGOFRI SA

PLANO DESPIECE

	FAGOFRI		MODELO	DSP0041	DSP0041	DSP0041	DSP0041	DSP0041
				AFN-801	AFN-802	AFN-1602	AFN-1603	AFN-1604
	Código	MATERIAL		1	1	1	1	1
1	6001710004	Compresor, ASPERA J-2192-GK				1	1	1
1	6001710002	Compresor, Danfoss SC-15-CL		1	1			
2	6001506002	Ventilador unidad condensadora, 10 w con pala y pata		1	1	1	1	1
3	6001911005	Condensador, 10x4 derecha techo		1	1			
3	6001911016	Condensador, 9x3 doble, un solo circuito				1	1	1
4	6001903003	Evaporador, Bateria FC-71-B		1	1			
4	6001903004	Evaporador, Bateria FC-72-B				1	1	1
5	6004000012	Ventilador Evaporador FC-71-B / FC-72-B, 10 w con pala y aro GC		1	1	2	2	2
6	6004000014	Rejilla protección ventilador evaporador FC, Alambre Ø 250		1	1	2	2	2
7	6001507044	Control digital mant. congelados, Carel PJ32C00000 (220 v, 3 botones, 3 reles)		1	1	1	1	1
7	6001507043	Control digital mant. congelados, Carel PJ32SE (12 v, 4 botones, 4 reles)		1	1	1	1	1
7	6001507012	Control digital mant. congelados, ELIWELL EWPC 974 con sondas y tranformador		1	1	1	1	1
7	6001507042	Control digital mant. congelados, ELIWELL EWPX-174 con sondas y transformador		1	1	1	1	1
8	6001507003	Interruptor general on / off, BIPOLAR N/ABMAR 220 V. IB4-3106		1	1	1	1	1
9	6001507005	Piloto funcionamiento compresor, L-312 Ø13 mm 220 V AMBAR		1	1	1	1	1
12	6004000017	Bandeja goteo evaporador FC-71-B armario, Aluminio		1	1			
12	6004000018	Bandeja goteo evaporador FC-72-B armario, Aluminio				1	1	1
13	6009991085	Conjunto desagüe evaporador tiro forzado,		1	1	1	1	1
14	6009990363	Conjunto pata regulable armario GN, ø63x130 / 200 base 82x82		4	4	4	4	4
15	6002504002	Base lateral apoyo armario Gastronorma, zincado 734x140		2	2	2	2	2
20	6009990004	Juego guías estante parrilla interior, Armario GN 2/1 "U" 662 mm.		3	3	6	6	6
24	6009990217	Cremallera trasera armario GN 2/1, Acero inox 35x1260		2	2	4	4	4
25	6009990220	Cremallera delantera puerta grande, Común, acero inox 35x1480		2		4	2	
26	6009990221	Cremallera delantera puerta pequeña, Común, acero inox 35x700			4		4	8
27	6001401109	Burlete magnetico puerta grande armario Snack / GN, 640x1525 UR-260-M		1		2	1	
29	6009990012	Puerta pequeña armario congelados, Acero inox. 695x780			2		2	4
32	6009991508	Tubo capilar, 1,25x3500		1	1			
32	6009991516	Tubo capilar, 1,5x2000				1	1	1
38	6009990036	Cabeza cuadro de mandos, inox. 1400x265				1	1	1
38	6009990035	Cabeza cuadro de mandos, inox. 700x265		1	1			
42	6001507041	Interruptor paro ventilador tiro forzado (ARMARIOS), Pulsador 1005172 NA/M14,2S4,BM		1	1	2	2	2
44	6004000001	Relé de arranque compresor J-2192-GK,				1	1	1
44	6004000004	Relé de arranque compresor SC-15-CL, Danfoss 117U6005		1	1			
45	6004000009	Condensador de arranque SC, Danfoss 117U5017		1	1			
46	6000601003	Filtro secador, 40 gr. 1/4 x 1/4		1	1	1	1	1
47	6001508008	Resistencia fronti horizontal armario trop. / mant., 12 w			1		1	2
47	6001508010	Resistencia fronti vertical armario, 31 w				1	1	1
47	6001508009	Resistencia marco armario 1 cuerpo trop. / mant., 43 w		1	1			
47	6001508007	Resistencia marco armario 2 cuerpos trop. / mant., 57 w				1	1	1
48	6002000057	Sonda termostato, NTC 938 Ohm		2	2	2	2	2
49	6009990260	Juego cierre con llave puerta armario,		1	1	2	2	2
50	6009990293	Rejilla trasera armario GN, Acero 1360x260				1	1	1
50	6009990292	Rejilla trasera armario GN, Acero 660x260		1	1			
51	6000202406	Tapa ciega para troquel 11x30		1	1	1	1	1
57	6001801008	Estante parrilla GN 2/1, Gastronorma 2/1 530x650		3	3	6	6	6
60	6009990039	Bisagra intermedia armario, apertura derecha, inox						1
60	6009990017	Bisagra intermedia armario, apertura izquierda, inox			1		1	1
61	6009990018	Puerta grande armario mantenimiento congelados, 695x1565		1		2	1	
62	6001401108	Burlete puerta pequeña armario, 640x740 UR-260-M			2		2	4
64	6009991521	Conjunto Bisagra armario, TRS / 1D Doble muelle 2,8 mm		2	2	4	4	4
117	6001508011	Resistencia bandeja goteo evaporador, 18 w		1	1	1	1	1
117	6001508021	Resistencia descarche evaporador 61 - 71, 350 w cable corto		1	1			
117	6001508024	Resistencia descarche evaporador 62 - 72, 650 w				1	1	1
122	6009990271	Embellecedor evaporador, Acero inox 1283x115				1	1	1
122	6009990273	Embellecedor evaporador, Acero inox 583x115		1	1			
125	6009990282	Protección evaporación automática, Acero 1340x150				1	1	1
125	6009990281	Protección evaporación automática, Acero 640x150		1	1			
126	6009992012	Bandeja evaporación automática, Acero inox 600x100		1	1	1	1	1
127	6001508006	Resistencia evaporación automática, 41 w		1	1	1	1	1

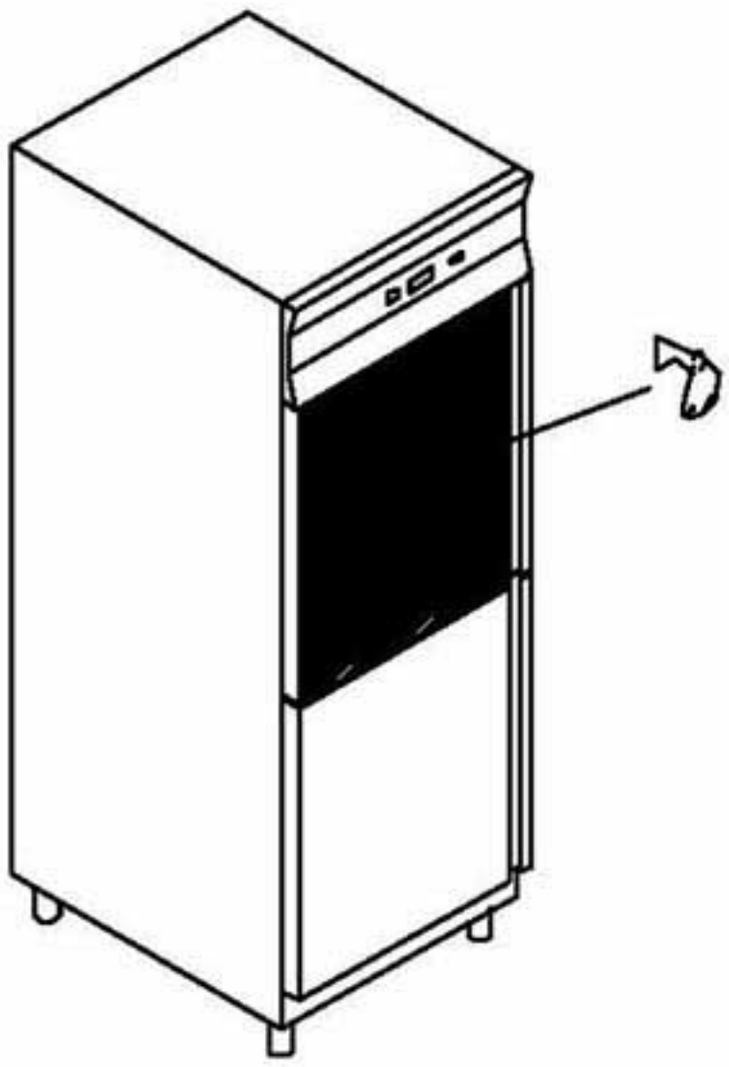

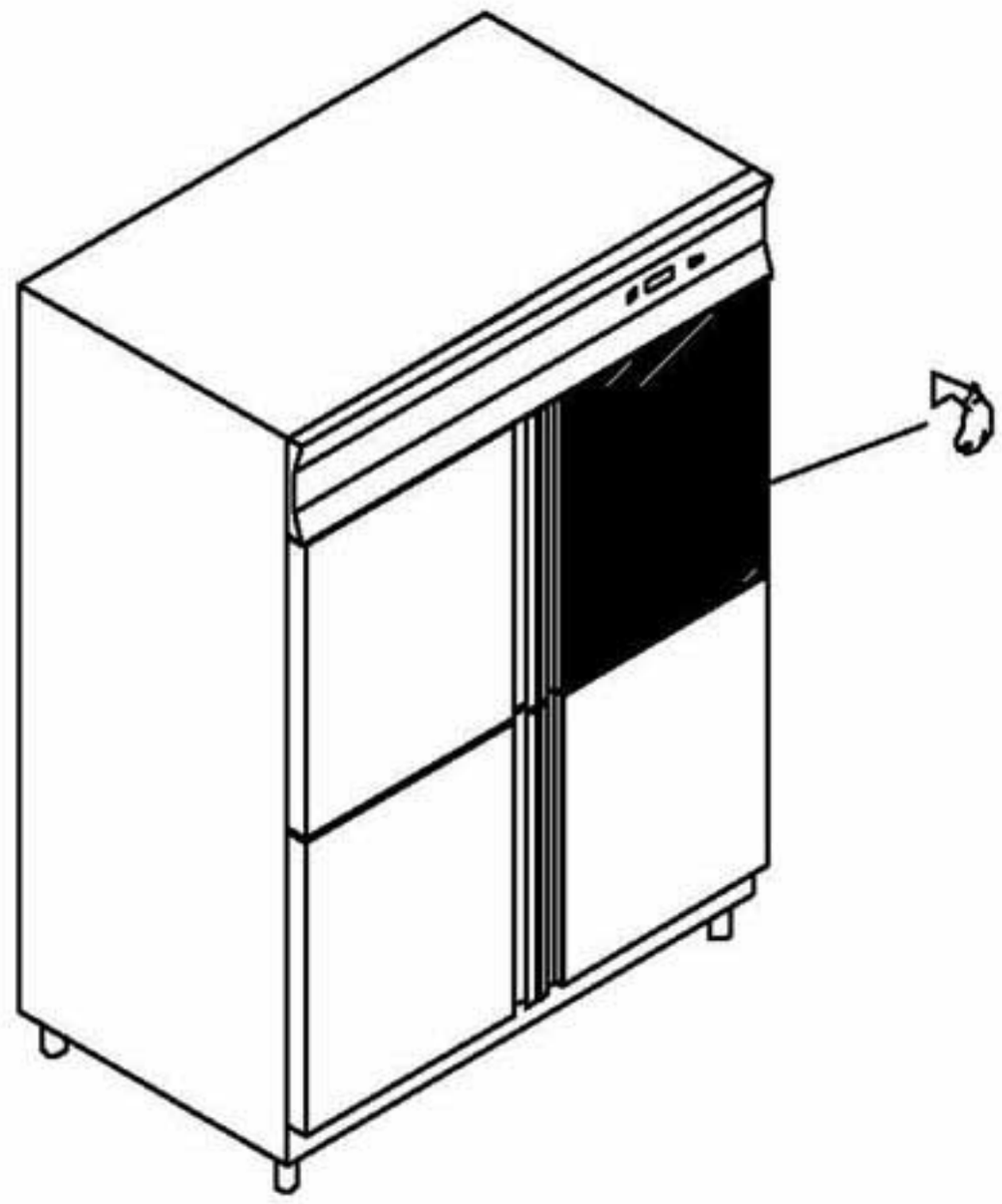

POSICION DEPARTAMENTO DE PESCADO

PANEL DE MANDOS

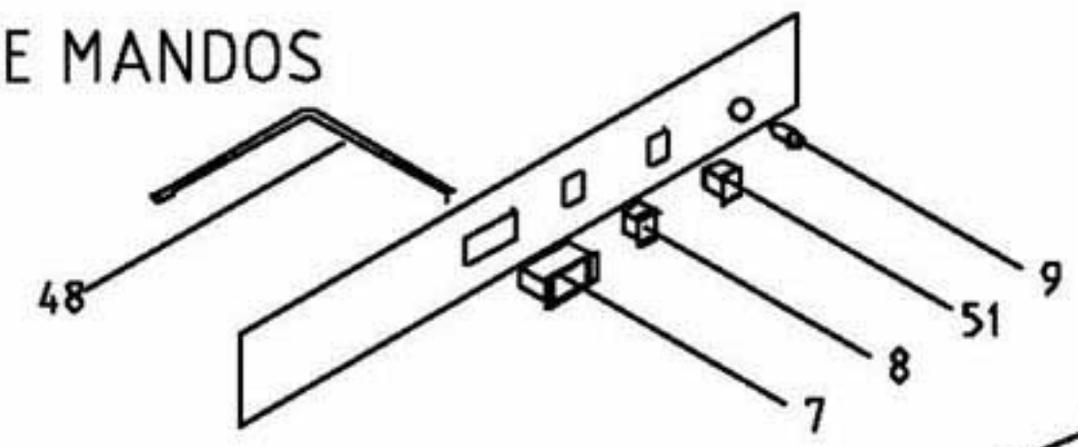

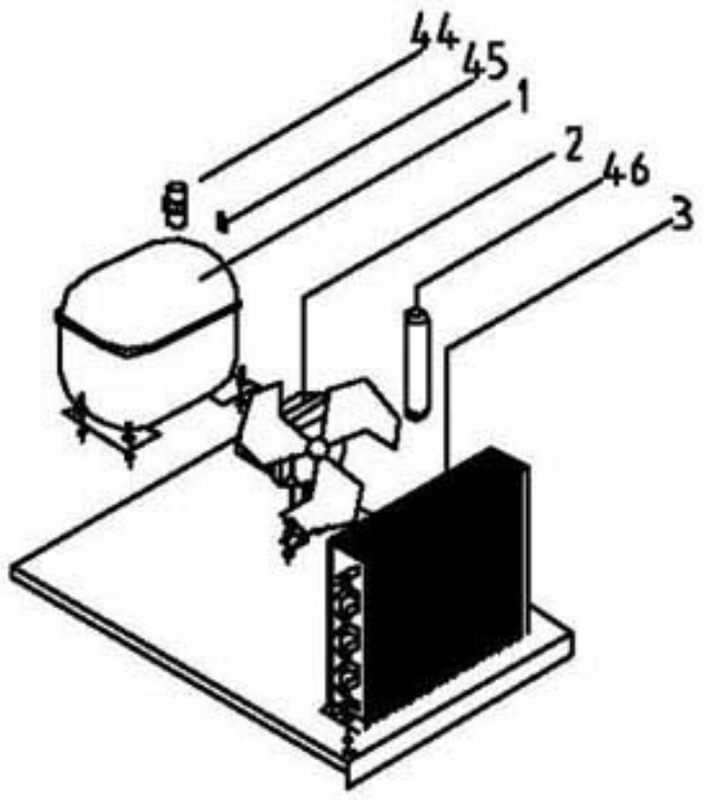

UNIDAD CONDENSADORA

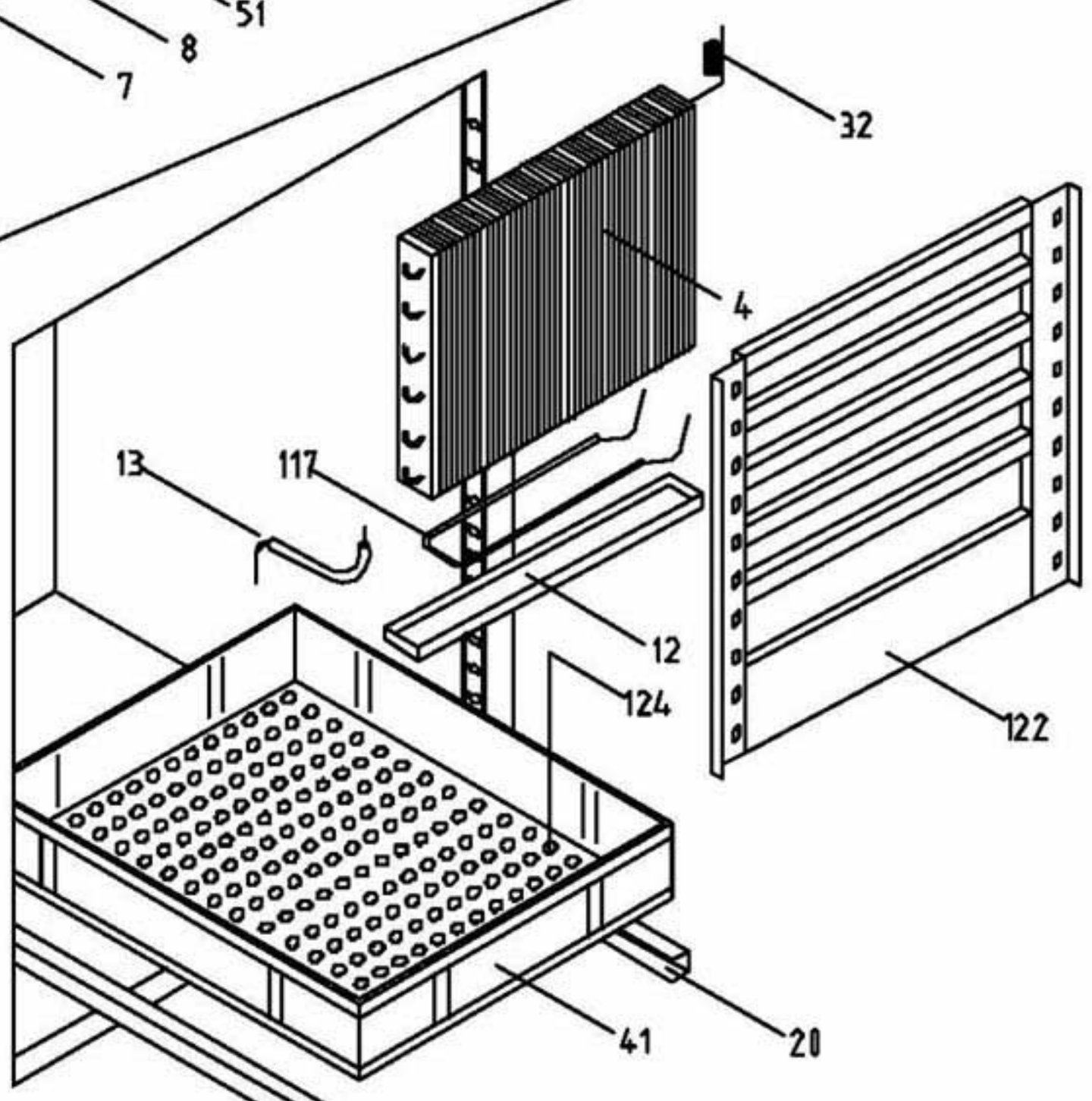

DEPARTAMENTO

COMUN A

Armarios Gastronorma 2/1 departamento de Pescado

	Firma	Fecha
Dibujado	M. Mellado	14/02/01
Proyectado		
Comprobado		

DESPIECE DEPARTAMENTO DE PESCADO

Código DSP0053

FAGOR

FAGOR S.A.

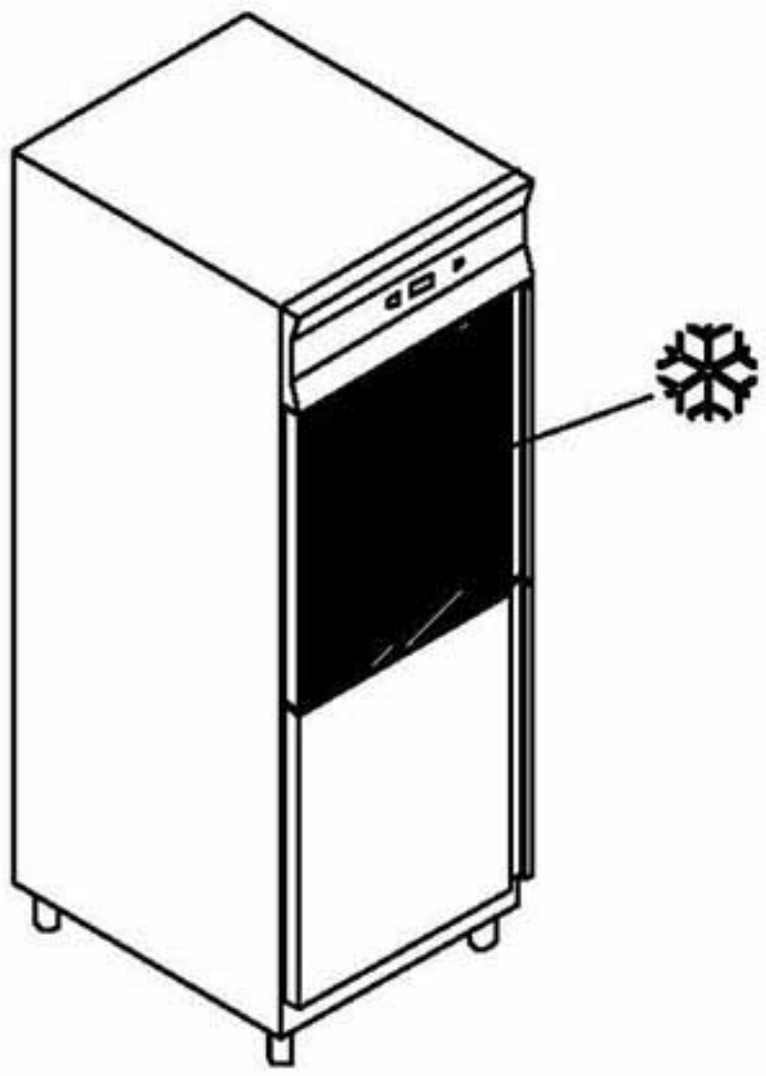

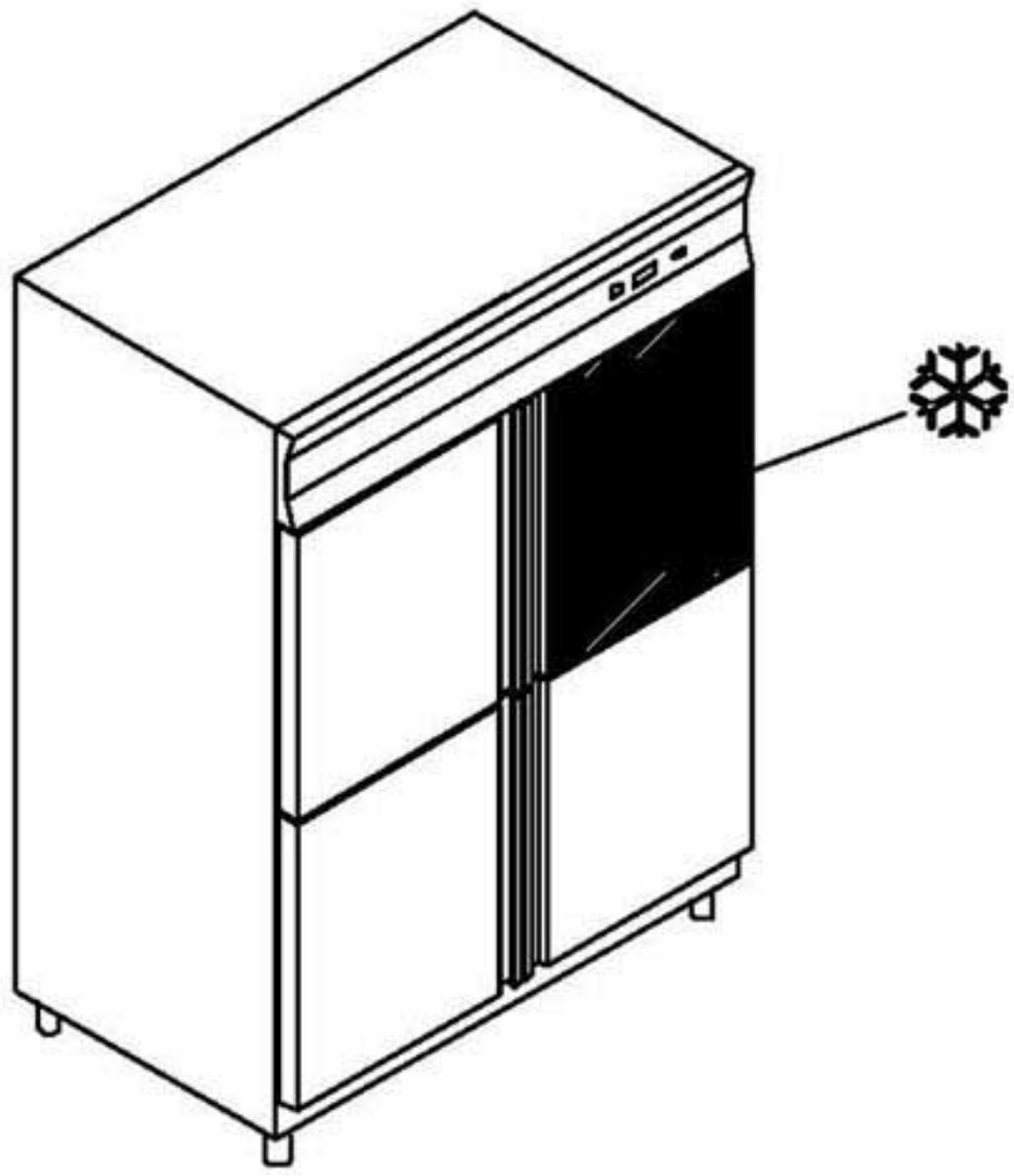

POSICION DEPARTAMENTO MANTENIMIENTO DE CONGELADOS

PANEL DE MANDOS

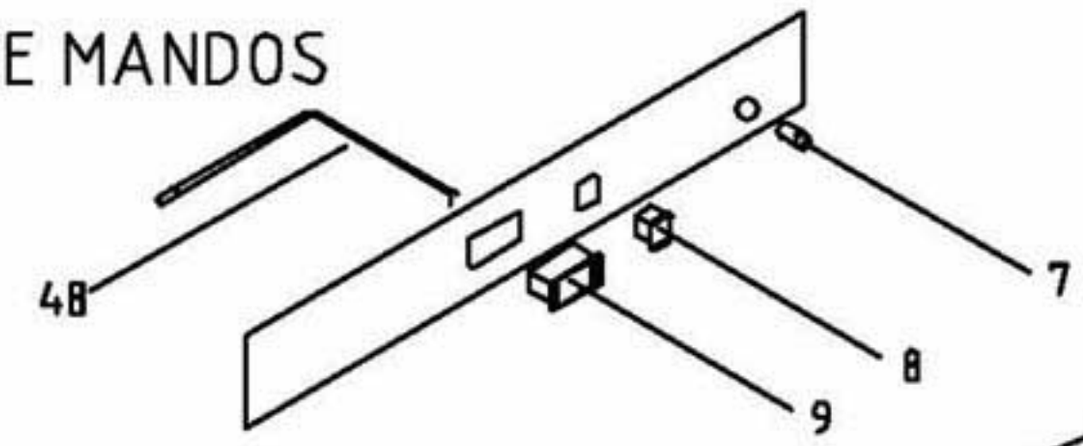

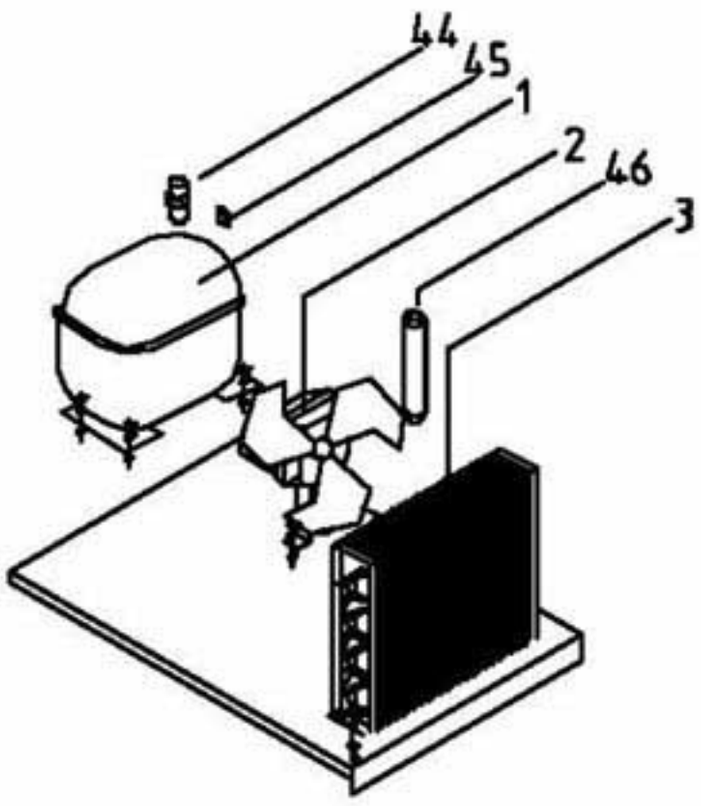

UNIDAD CONDENSADORA

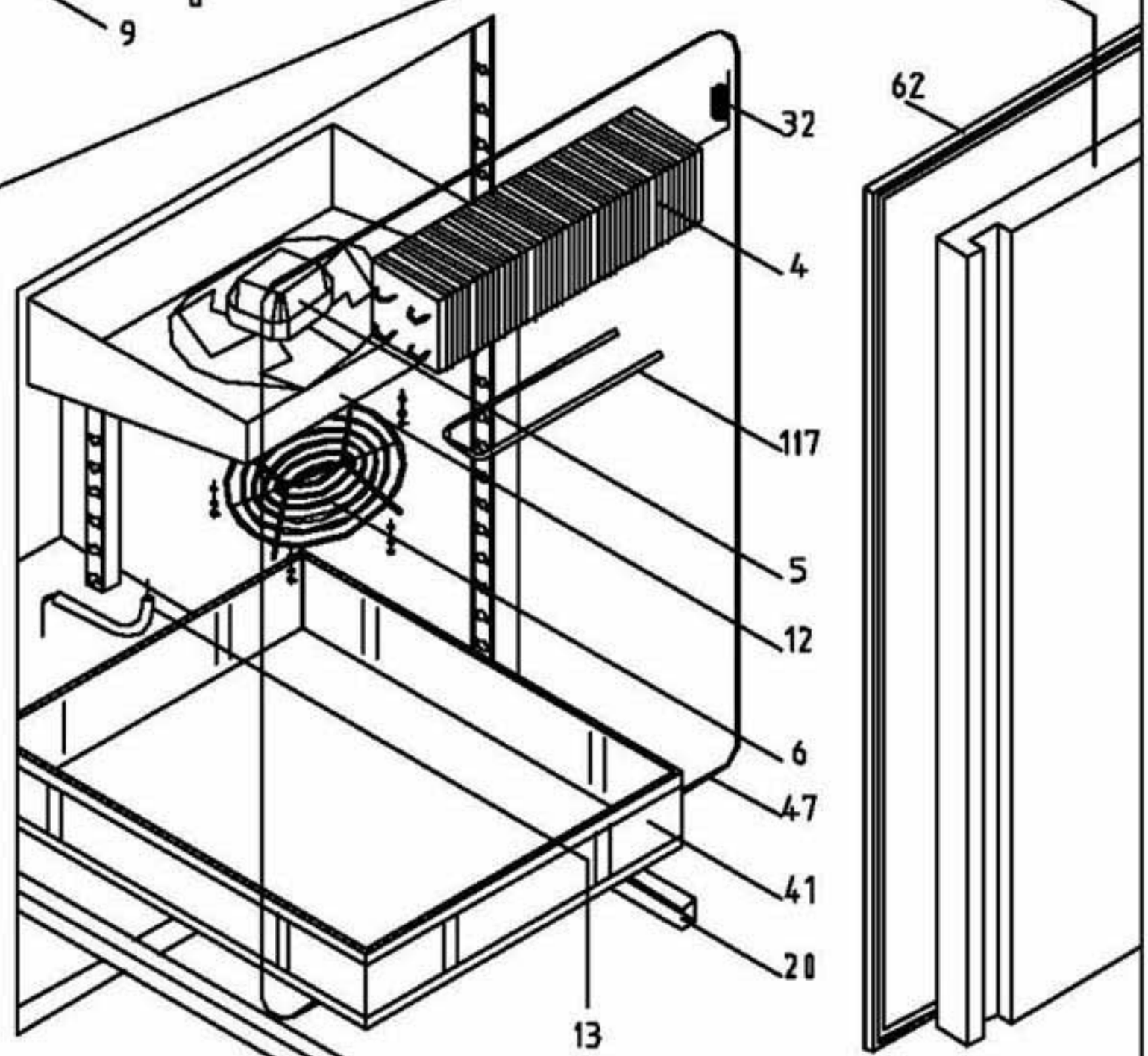

DEPARTAMENTO

COMUN A

Armarios Gastronorma 2/1 departamento de Conservación de Congelados

	Firma	Fecha
Dibujado	M. Mellado	14/12/11
Proyectado		
Comprobado		

DESPIECE DEPARTAMENTO MANTENIMIENTO

Código DSP0043

FAGOR

FAGOR S.A.