SAGI - ARMADIO REFR.145 CM CON PIANO REF.E VETRINA CLAPPE
QL14RPRV - 25-09-2006 »

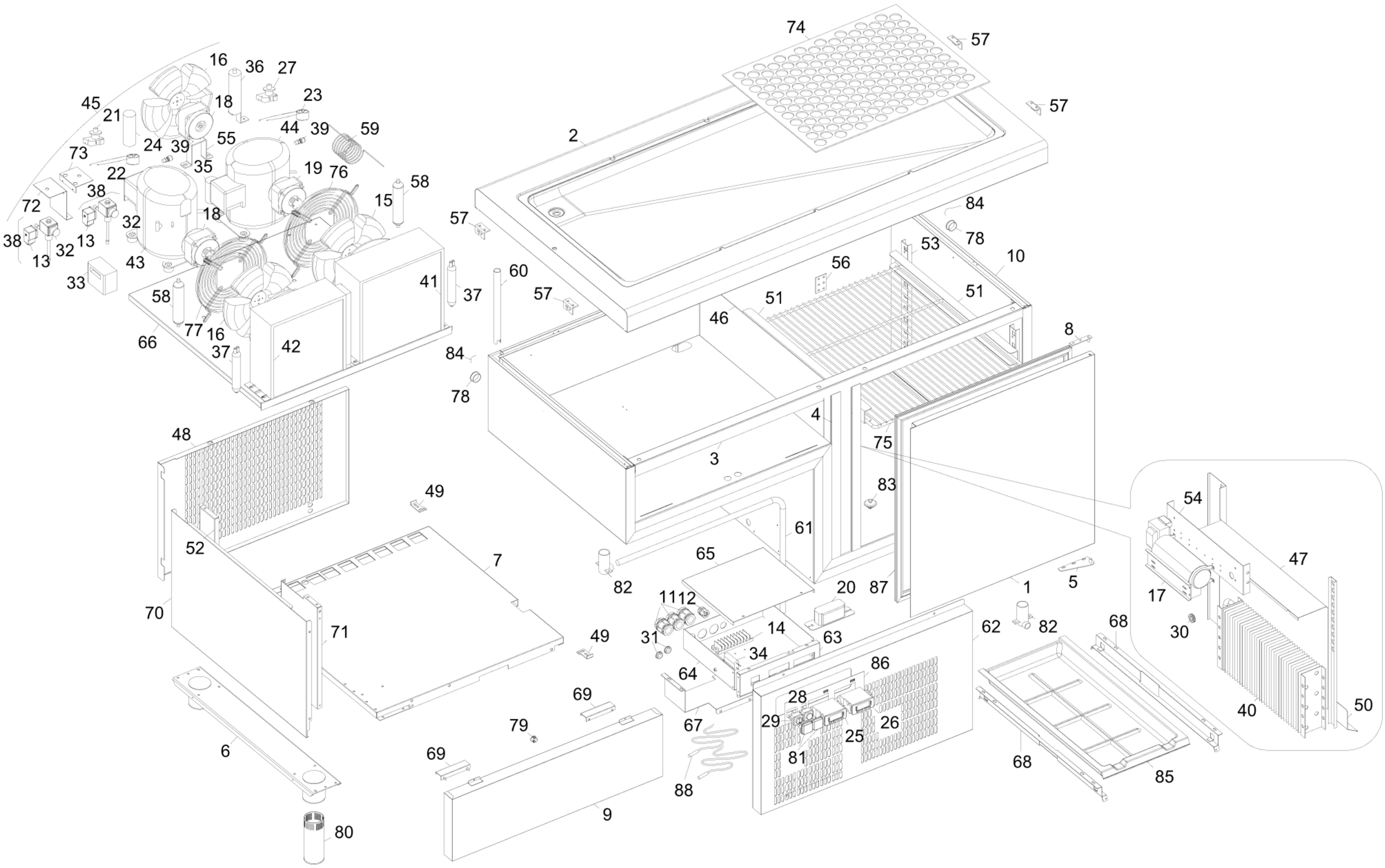

SAGI - ARMADIO REFR.145 CM CON PIANO REF.E VETRINA CLAPPE
QL14RPRV - A000290 - VETRINA REFRIGERATA CON CLAPPE - 25-09-2006 »

